Проект организации дорожного движения
А-107 «Московское малое кольцо»
0+000–1+000

Тротуары слева		
Дорожные ограждения и направляющие устройства слева	На обочине	ДО (У3) 000 – 050; ДО (У3) 054 – 411; ДО (У3) 455 – 568; ДО (У3) 914 – 945
	На разделительной	
Дорожная разметка слева	3-я от осевой	12 421 – 448; 12 622 636
	2-я от осевой	14 073 – 411; 13 411 421; 12 421 – 448; 17 448 455; 14 455 – 576; 12 594 606; 13 606 617; 12 617 636; 17 636 648; 12 648 – 823
	1-я от осевой	14 000 – 073; 18 073 – 415; 11 415 – 495; 18 495 – 584; 11 584 606; 11 606 621; 11 621 – 669; 18 669 – 823; 12 823 – 000
Элементы в плане		
Продольный профиль		L=580; a=4; 580; L=300; a=27; 880; L=77; a=3
Видимость в обратном направлении		<700; 600; <300; 800; <400; 900; <500; 000

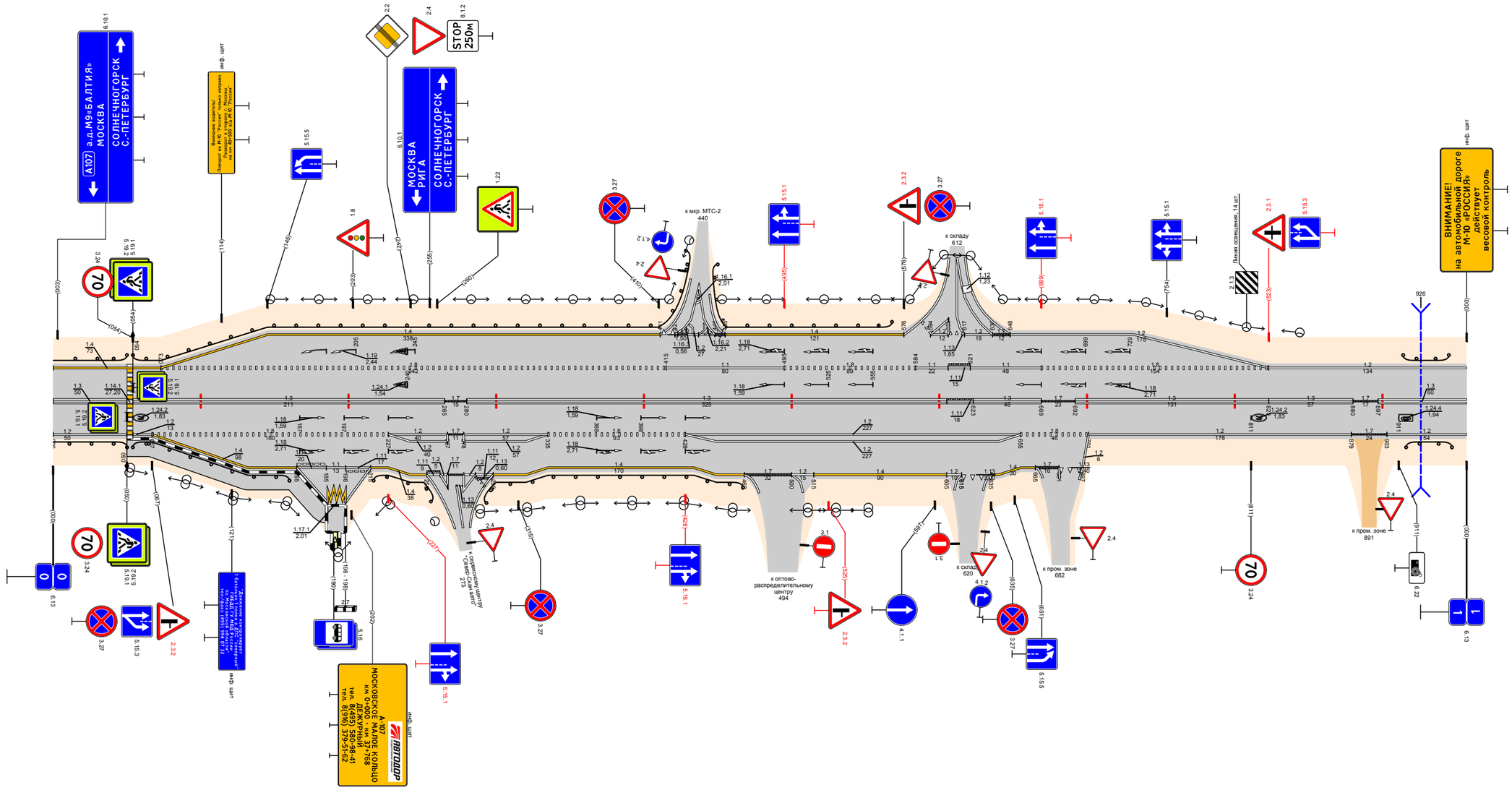

Видимость в прямом направлении		<600; 200; <500; 300; <400; 400; <300; 600; <700; 000
Дорожная разметка справа	Осевая линия	13 000 – 050; 13 054 – 265; 17 265 280; 13 280 – 605; 11 605 623; 13 623 – 669; 17 669 – 692; 13 692 – 823; 13 823 – 880; 17 880 897; 13 897 – 000
	1-я от осевой	12 000 – 050; 12 054 067; 18 067 – 227; 12 227 – 267; 17 267 278; 12 278 – 335; 18 335 – 428; 12 428 – 655; 18 655 – 701; 12 701 – 879; 17 879 – 903; 12 903 – 000
	2-я от осевой	14 067 – 165; 11 165 185; 11 185 198; 11 198 215; 14 215 227; 12 227 – 267; 12 278 – 335; 14 335 – 434; 12 428 – 655; 14 655 663; 17 665 681; 13 681 697; 12 697 707
	3-я от осевой	14 227 – 253; 11 253 262; 12 262 267; 12 267 278; 12 278 286; 11 286 298; 14 298 – 335; 14 434 – 468; 17 468 – 500; 12 500 515; 14 515 – 605; 12 605 615; 13 615 635; 14 635 655
	4-я от осевой	12 165 – 186; 11 186 198; 12 198 215; 12 262 267; 12 500 508; 12 615 635
Дорожные ограждения и направляющие устройства справа	На разделительной	
	На обочине	ДО (У3) 000 – 050; ДО (У3) 054 – 160; ДО (У3) 217 – 262; ДО (У3) 288 – 467; ДО (У3) 916 – 947
Тротуары справа		050 – 186, (136 м), а/б, ш. 2,0 м

Проект организации дорожного движения А-107 «Московское малое кольцо» 1+000-2+000

Тротуары слева		615 - 893, (278 м), а/б, ш. 1,5 м
Дорожные ограждения и направляющие устройства слева	На обочине	ДО (У3) 150 - 185; ОПО-Д 632 - 854; ДО(У3) 995 - 997
	На разделительной	
Дорожная разметка слева	4-я от осевой	12 583 602; 117.1 602 615; 12 615 635
	3-я от осевой	
	2-я от осевой	12 117 - 583; 111 583 602; 11 602 613; 111 613 - 635; 12 635 - 865; 113 865 - 900; 17 900 915; 12 915 - 997
	1-я от осевой	12 000 - 117; 12 117 - 245; 18 245 - 417; 11 417 - 457; 12 457 475; 11 475 - 555; 18 555 - 628; 11 632 - 682; 18 682 - 758; 12 758 - 781; 13 781 - 887; 111 887 894; 111 894 900; 12 900 - 997
Элементы в плане		
Продольный профиль		L=22; 022; a=27; L=338; 360; a=13; L=500; 860; L=137; a=11
Видимость в обратном направлении		<500 022; <600 100; <700 200; <300 300; <400 400; <500 500; <600 600; <700 997

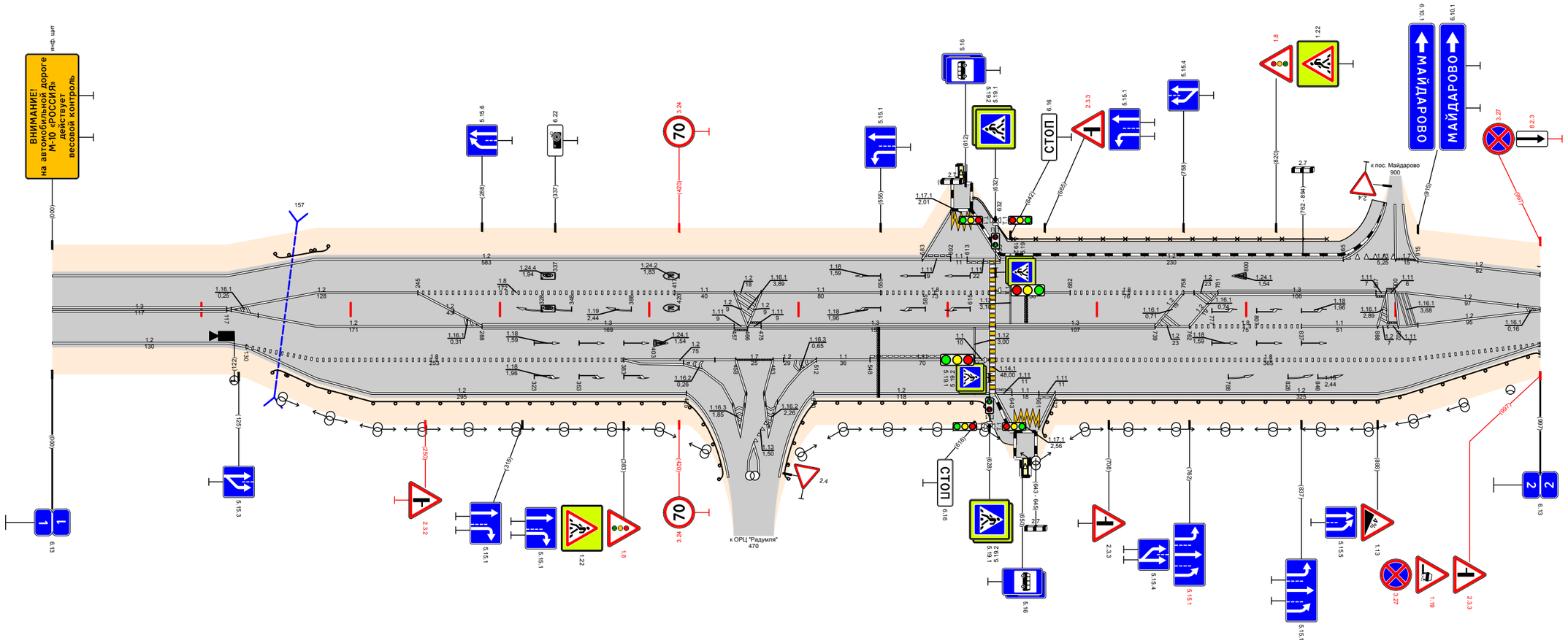

Видимость в прямом направлении		<700 022; <400 100; <300 200; <600 400; <500 500; <400 700; <300 900; <200 997
Дорожная разметка справа	Осевая линия	13 000 - 117
	1-я от осевой	12 000 - 117; 12 117 - 288; 13 288 - 457; 111 457 466; 111 466 475; 13 475 - 628; 13 632 - 739; 12 739 - 762; 18 762 - 837; 11 837 - 888; 12 888 895; 111 895 902; 12 902 - 997
	2-я от осевой	12 117 130; 18 130 - 383; 12 383; 12 389; 36 458; 17 458 - 483; 12 483 - 502; 12 502 512; 11 512 - 548; 111 548 - 618; 11 618 628; 18 632 - 997
	3-я от осевой	12 130 - 425; 12 436 449; 12 493 502; 12 510 - 628; 111 632 643; 11 643 661; 111 661 672; 12 672 - 997
	4-я от осевой	12 449 46; 12 46 48; 12 471 48; 12 483 493
	5-я от осевой	12 632 644; 117.1 644 661; 12 661 672
Дорожные ограждения и направляющие устройства справа	На разделительной	
	На обочине	ДО (У3) 149 - 425; ДО (У3) 510 - 625; ДО(У3) 617 - 630; ДО (У3) 662 - 997
Тротуары справа		626 - 644, (20 м), а/б, ш. 1,5 м

Тротуары слева		537 - 577, (40 м), о/д, ш 0,8 м
Дорожные ограждения и направляющие устройства слева	На обочине	ДО (У3) 000 - 032; ДО (У3) 525 - 543; МДО (У4-3) 543 - 575; ДО (У3) 575 - 596
	На разделительной	
Дорожная разметка слева	2-я от осевой	14 (000 008)
	1-я от осевой	12 (000 008); 14 008 - 158; 17 158 178; 14 178 - 700; 12 700 - 1008
Элементы в плане		
Продольный профиль		0 L=354 α=44 360 L=100 α=6 460 α=15 L=300 760 α=36 L=100 860 α=60 L=140 1000 1008
Видимость в обратном направлении		0 <200 100 <300 300 <400 400 <500 500 <600 600 <700 1008

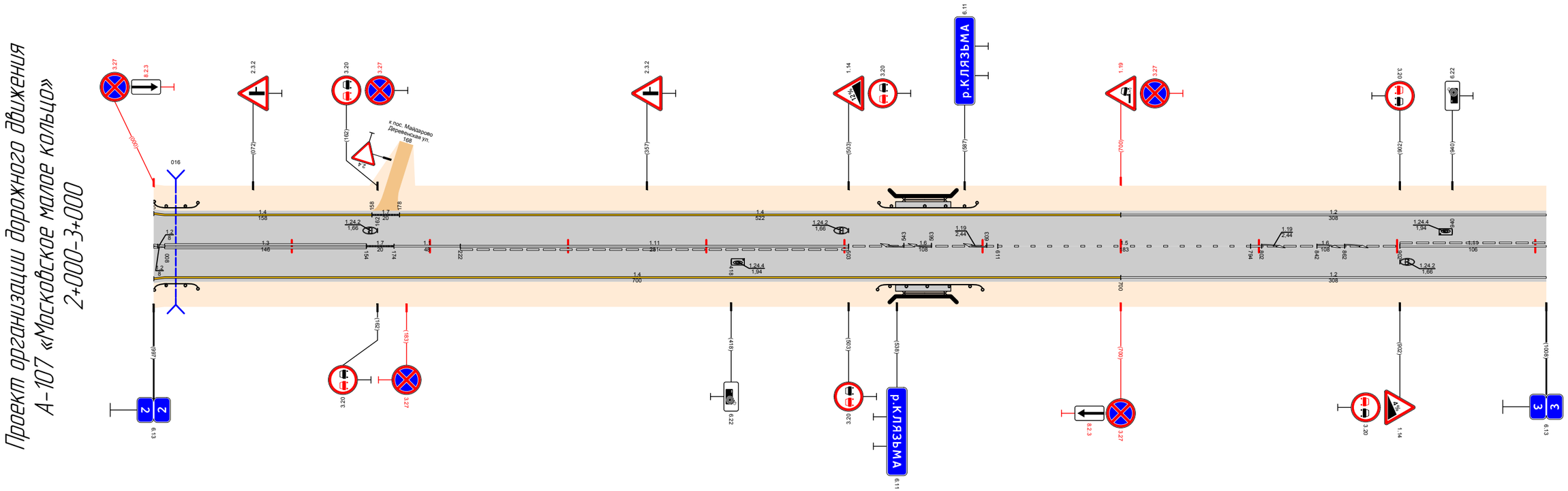

Видимость в прямом направлении		0 <700 600 <600 700 <500 800 <400 900 <300 1008
Дорожная разметка справа	Осевая линия	13 008 - 154; 17 154 174; 11 174 - 222; 1.11 222 - 503; 16 503 - 611; 15 611 - 794; 16 794 - 902; 1.11 902 - 1008
	1-я от осевой	12 (000 008); 14 008 - 700; 12 700 - 1008
	2-я от осевой	14 (000 008)
Дорожные ограждения и направляющие устройства справа	На разделительной	
	На обочине	ДО (У3) 000 - 032; ДО (У3) 524 - 542; МДО (У4-3) 542 - 575; ДО (У3) 575 - 600
Тротуары справа		537 - 577, (40 м), о/д, ш 0,8 м

Тротуары слева		
Дорожные ограждения и направляющие устройства слева	На обочине	ДО (93) 094 - 115; ДО (95) 500 - 555; ДО (95) 807 - 850; ДО (65) 974 - 985
	На разделительной	
Дорожная разметка слева	4-я от осевой	12 355 369; 1.17.1 370 382; 12 383 397
	3-я от осевой	12 870 - 985; 1.5 982 985
	2-я от осевой	12 265 - 355; 1.11 355 370; 1.1 370 382; 1.11 382 397; 12 397 - 555; 12 555 564; 12 595 - 787; 12 807 - 870; 18 870 - 980; 1.5 982 985
	1-я от осевой	12 000 - 265; 18 265 - 407; 18 411 - 510; 11 510 - 555; 12 555 - 595; 18 595 - 785; 11 785 - 857; 18 857 870; 12 870 - 985
Элементы в плане		
Продольный профиль		a=38 L=165 165; a=13 L=100 265; a=8 L=400 665; a=35 L=200 865; a=12 L=117 982
Видимость в обратном направлении		<700 200; <300 300; <200 400; <300 500; <400 600; <200 700; <300 800; <400 900; <500 982

Проект организации дорожного движения А-107 «Московское малое кольцо» 3+000-4+000

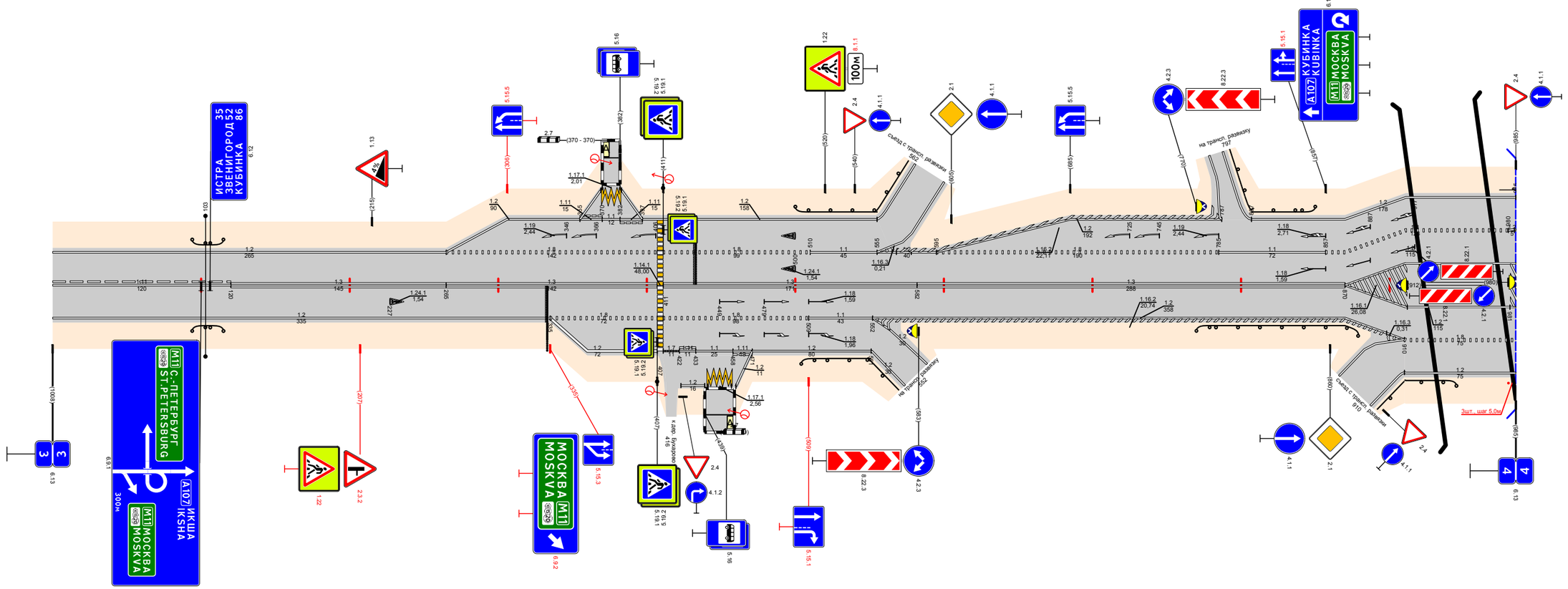

Видимость в прямом направлении		<200 100; <300 200; <400 400; <300 500; <200 600; <700 900; <500 985
Дорожная разметка справа	Осевая линия	1.11 000 - 120; 1.3 120 - 265; 1.3 265 - 407; 1.3 411 - 582; 1.3 582 - 870
	1-я от осевой	1.2 000 - 335; 1.8 335 - 407; 1.8 411 - 509; 1.1 509 - 552; 1.2 552 - 870; 1.2 870 - 985
	2-я от осевой	1.2 335 - 407; 1.7 411 422; 1.11 422 433; 1.1 433 - 458; 1.11 458 471; 1.2 471 - 551; 1.2 552 564; 1.2 870 - 910; 1.8 910 - 985
	3-я от осевой	1.2 910 - 985
	4-я от осевой	1.2 423 439; 1.17.1 441 457; 1.2 460 471
Дорожные ограждения и направляющие устройства справа	На разделительной	
	На обочине	ДО (93) 094 - 115; ДО (95) 504 - 551; ДО (95) 770 - 880; ДО (95) 910 - 945; ДО (65) 974 - 985
Тротуары справа		

Проект организации дорожного движения
А-107 «Московское малое кольцо»
4+000-5+000

Тротуары слева		
Дорожные ограждения и направляющие устройства слева	На обочине	ДО (У5) 265 - 355; УПО-Д 492 - 542; ОПО-Д 540 - 546; ОПО-Д 546 - 564; ДО (У3) 690 - 725; ДО (У3) 850 - 885
	На разделительной	
Дорожная разметка слева	3-я от осевой	12 000 013
	2-я от осевой	12 000 - 043; 12 249 263; 12 265 - 430; 17 430 - 464; 14 464 - 602
	1-я от осевой	12 000 - 043; 12 043 - 263; 11 263 - 308; 18 308 - 602; 12 602 - 1000
Элементы в плане		589; R=981, L=260; 849
Продольный профиль		α=15 L=350; 350; α=1 L=100; 450; L=500; α=17; 950; α=23 L=45; 995
Видимость в обратном направлении		<600; 100; <700; 400; <300; 600; <400; 700; <500; 800; <600; 900; <700; 995; >1000

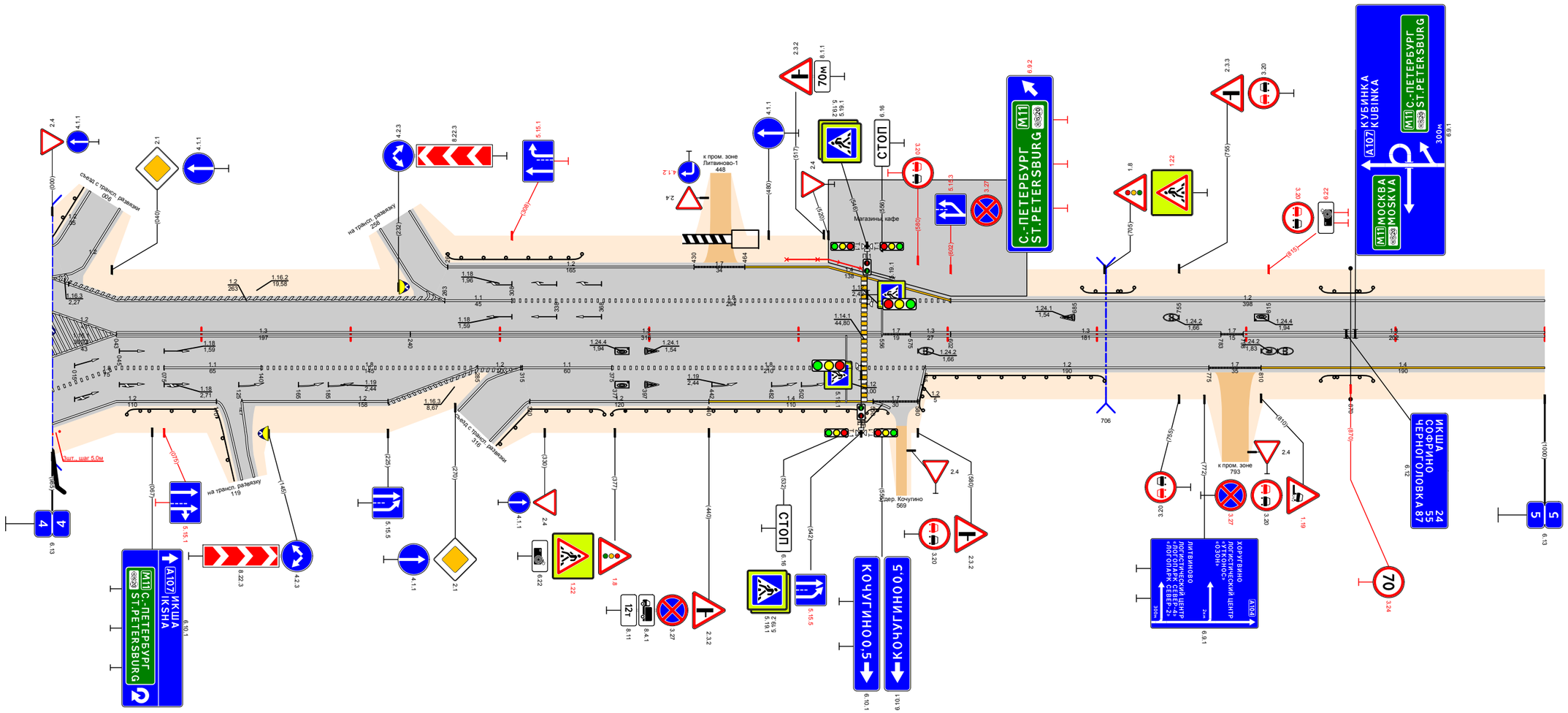

Видимость в прямом направлении		<500; 100; <400; 200; <300; 400; <400; 500; <300; 700; <250; 995; >1000
Дорожная разметка справа	Осевая линия	13 043 - 240; 13 240 - 556; 17 556 575; 13 575 - 602; 13 602 - 783; 17 783 798; 13 798 - 1000
	1-я от осевой	12 000 - 043; 18 043 - 075; 11 075 - 140; 18 140 - 285; 12 285 - 315; 11 315 - 375; 18 375 - 585; 12 585 - 775; 17 775 - 810; 14 810 - 1000
	2-я от осевой	18 000 - 043; 12 043 - 110; 12 127 - 285; 12 298 315; 12 320 - 440; 14 440 - 550; 17 550 - 580; 12 587 595
	3-я от осевой	12 000 - 043; 12 127 128
Дорожные ограждения и направляющие устройства справа	На разделительной	
	На обочине	ОПО-Д 000 - 025; ДО (У5) 050 - 110; ДО (У5) 320 - 370; ДО (У3) 375 - 542; ДО (У3) 546 - 560; ДО (У3) 580 - 705; ДО (У3) 850 - 885
Тротуары справа		

Проект организации дорожного движения
А-107 «Московское малое кольцо»
5+000-6+000

Тротуары слева		
Дорожные ограждения и направляющие устройства слева	На обочине	ДО (У3) 053 - 090; ДО (У3) 250 - 289; ДО (У3) 346 - 394; ДО (У3) 548 - 584; ДО (У3) 914 - 941
	На разделительной	
Дорожная разметка слева	3-я от осевой	12 220 229; 1.17.1 229 245
	2-я от осевой	1.2 300 310; 1.2 320 335
	1-я от осевой	12 000 - 094; 17 094 - 126; 14 126 - 220; 1.11 220 229; 1.1 229 245; 1.11 249 261; 12 261 - 290; 1.13 290 300; 1.2 300 310; 17 310 320; 1.2 320 335; 14 346 - 470; 12 470 - 1000
Элементы в плане		147; R=973, L=286; 433; 670; R=823, L=133; 803
Продольный профиль		α=16; L=150; 150; L=300; α=6; 450; α=3; L=400; 850; α=15; L=142; 992; 1000
Видимость в обратном направлении		<250; 300; <300; 500; <400; 600; <500; 700; <600; 800; <700; 992; 1000

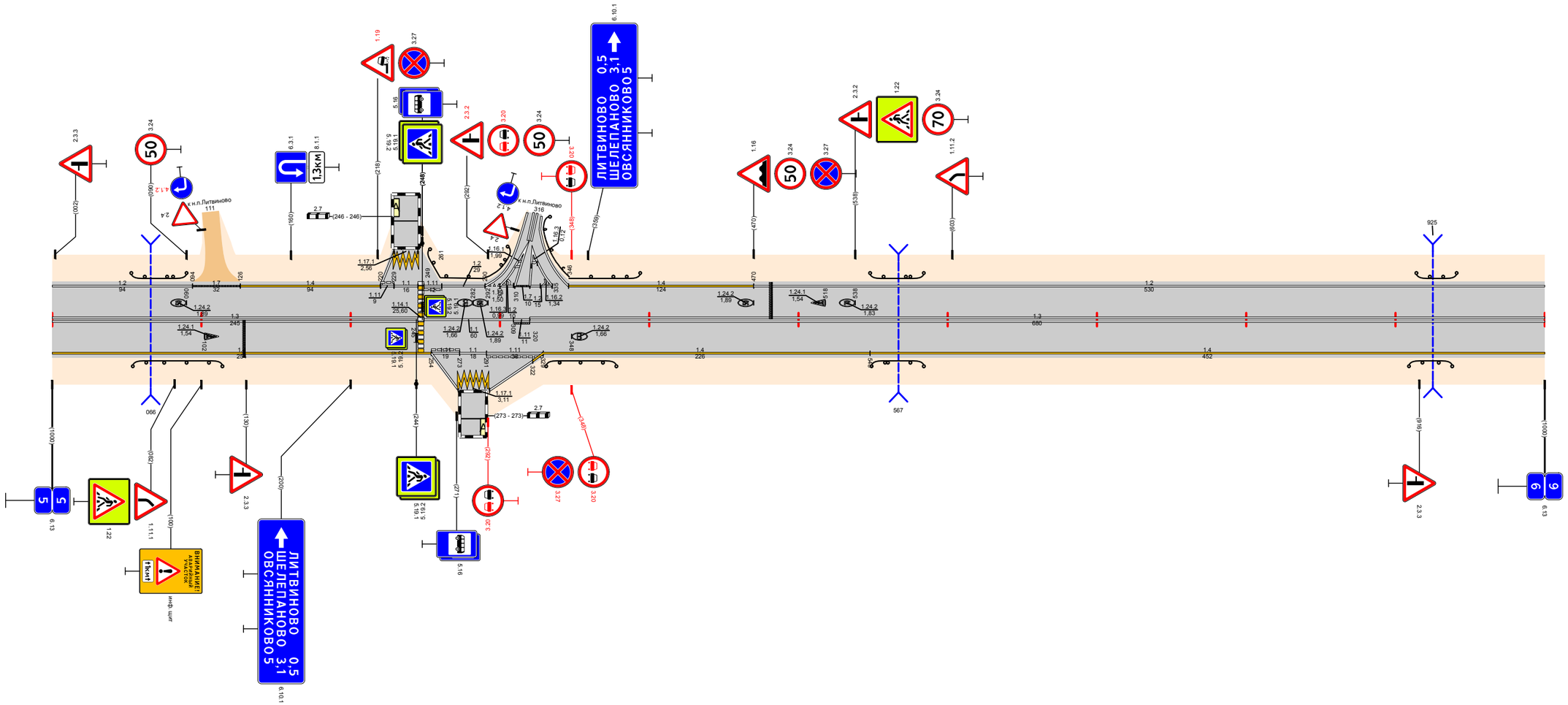

Видимость в прямом направлении		<300; 100; <700; 500; <300; 992; 1000
Дорожная разметка справа	Осевая линия	13 000 - 245; 11 249 - 309; 1.11 309 320; 13 320 - 1000
	1-я от осевой	14 000 - 254; 1.11 254 273; 11 273 291; 1.11 291 - 329; 14 329 - 548; 14 548 - 1000
	2-я от осевой	14 320 329
	3-я от осевой	12 254 272; 1.17.1 272 293; 12 293 - 322
Дорожные ограждения и направляющие устройства справа	На разделительной	
	На обочине	ДО (У3) 054 - 114; ДО (У3) 331 - 378; ДО (У3) 549 - 584; ДО (У3) 909 - 938
Тротуары справа		

Тротуары слева		
Дорожные ограждения и направляющие устройства слева	На обочине	ДО (У3) 269 - 304; ДО (У3) 761 - 985
	На разделительной	
Дорожная разметка слева	3-я от осевой	1.2 124 139; 1.17.1 139 153; 1.2 153 168
	2-я от осевой	
	1-я от осевой	1.2 000 - 067; 1.7 067 089; 1.2 089 - 124; 1.11 124 139; 1.1 139 153; 1.11 153 168; 1.2 168 - 985; 1.13 985 995; 1.2 995 1000
Элементы в плане		493; R=1605, L=369; 862
Продольный профиль		α=28 L=250 250; α=60 L=100 350; α=46 L=100 450; α=25 L=100 550; α=2 L=300 850; α=23 L=144 994; 1000
Видимость в обратном направлении		<300 560; <200 660; <300 860; <400 960; <500 994; 1000

Проект организации дорожного движения
А-107 «Московское малое кольцо»
6+000-7+000

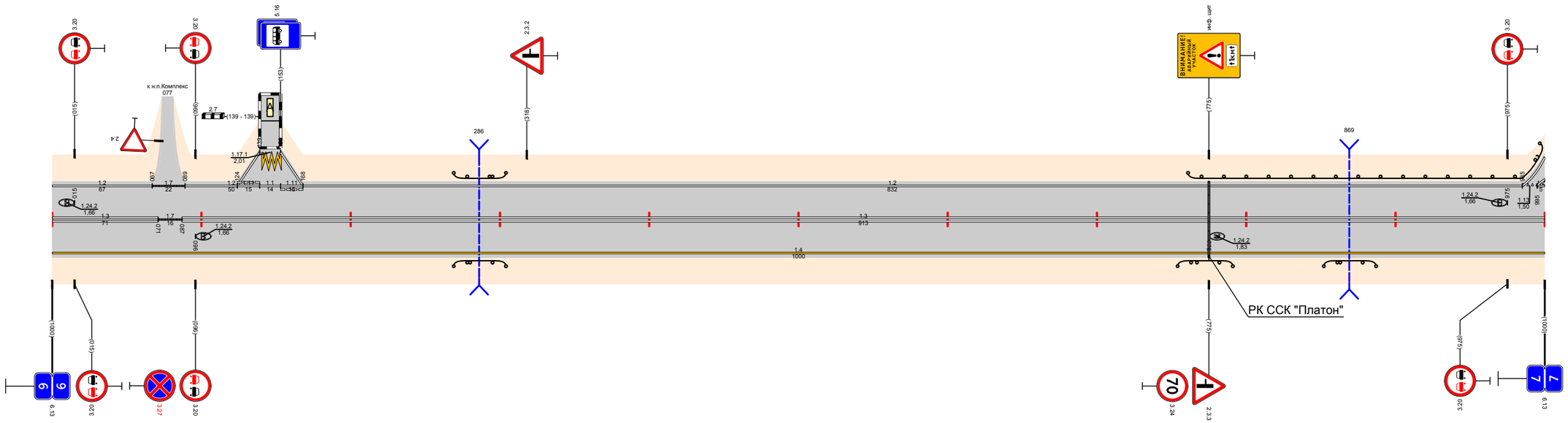

Видимость в прямом направлении		<600 160; <500 260; <300 460; <200 560; <700 760; <600 860; <500 960; <400 994; 1000
Дорожная разметка справа	Осевая линия	1.3 000 - 071; 1.7 071 087; 1.3 087 - 1000
	1-я от осевой	1.4 000 - 1000
Дорожные ограждения и направляющие устройства справа	На разделительной	
	На обочине	ДО (У3) 269 - 304; ДО (У3) 754 - 791; ДО (У3) 852 - 887
Тротуары справа		

Тротуары слева		
Дорожные ограждения и направляющие устройства слева	На обочине	ДО (У3) 063 - 332; ДО (У3) 368 - 383; ДО (У3) 461 - 493; ДО (У3) 714 - 751
	На разделительной	
Дорожная разметка слева		12 000 - 025; 1.11 025 033; 12 033 048; 1.7 048 063; 12 063 - 332; 1.7 332 - 368; 12 368 - 834; 14 834 - 975
Элементы в плане		230; R=1283, L=361; 591
Продольный профиль		α=14 L=345; 345; α=36 L=100; 445; α=23 L=400; 845; α=6 L=130
Видимость в обратном направлении		<600 160; <300 260; <400 360; <500 460; <600 560; <700 860; <300 975

Проект организации дорожного движения
А-107 «Московское малое кольцо»
7+000-8+000

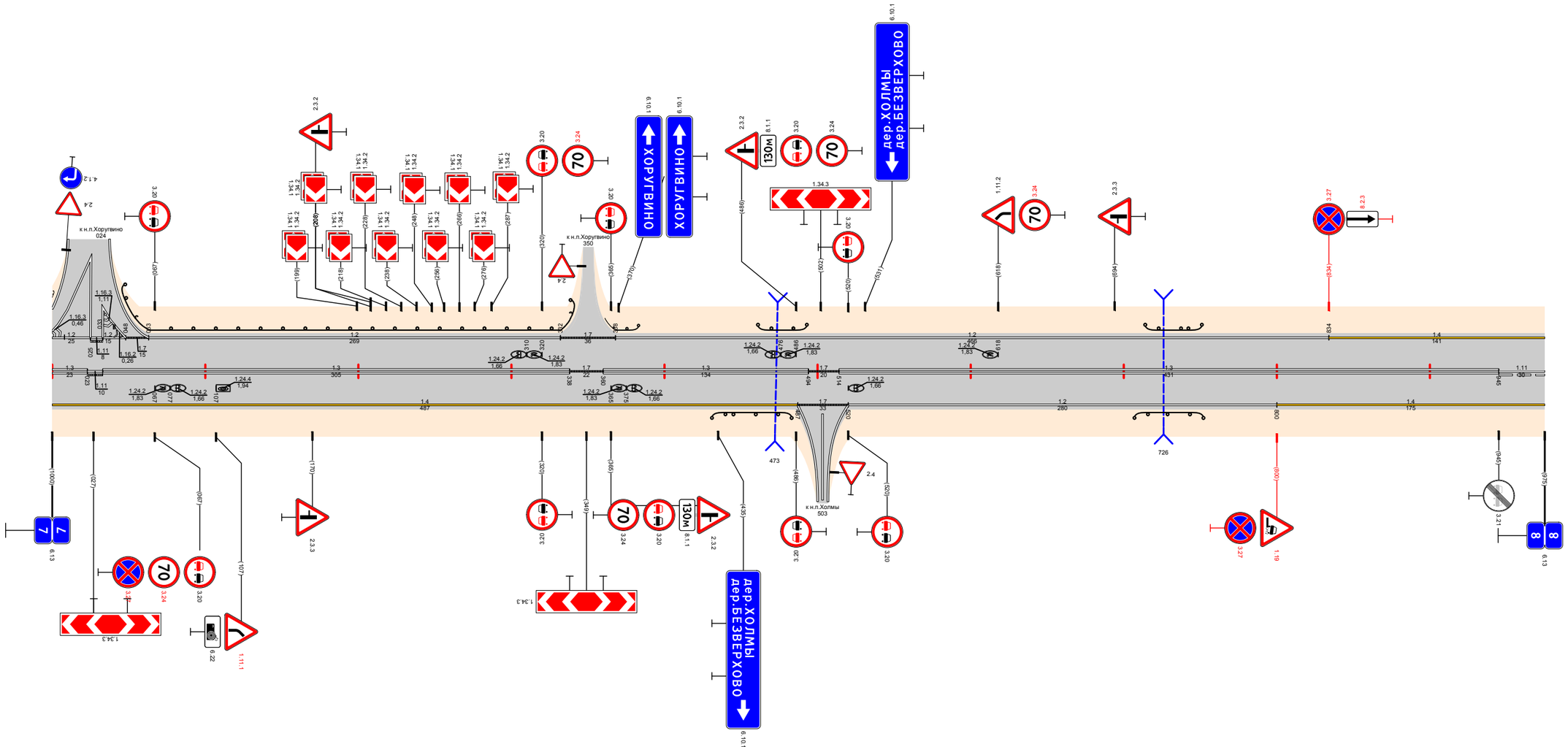

Видимость в прямом направлении		<300 160; <700 360; <500 560; <400 660; <300 860; <400 960; <300 975
Дорожная разметка справа	Осевая линия	13 000 - 023; 1.11 023 033; 13 033 - 338; 17 338 - 360; 13 360 - 494; 17 494 514; 13 514 - 945; 1.11 945 - 975
	1-я от осевой	14 000 - 487; 1.7 487 - 520; 12 520 - 800; 14 800 - 975
Дорожные ограждения и направляющие устройства справа	На разделительной	
	На обочине	ДО (У3) 431 - 483; ДО (У3) 707 - 752
Тротуары справа		

Тротуары слева		
Дорожные ограждения и направляющие устройства слева	На обочине	ДО (У3) 324 - 354; ДО (У3) 541 - 580; Ст (3) 692 - 702
	На разделительной	
Дорожная разметка слева		14 000 009; 12 009 - 515; 17 515 535; 12 535 - 1000
Элементы в плане		
Продольный профиль		L=25; a=26 026; L=210; a=12 235; a=33; L=500; 735; a=18; L=200; 935; a=1; L=65
Видимость в обратном направлении		<400 160; <500 260; <600 360; <700 1000

Проект организации дорожного движения
А-107 «Московское малое кольцо»
8+000-9+000

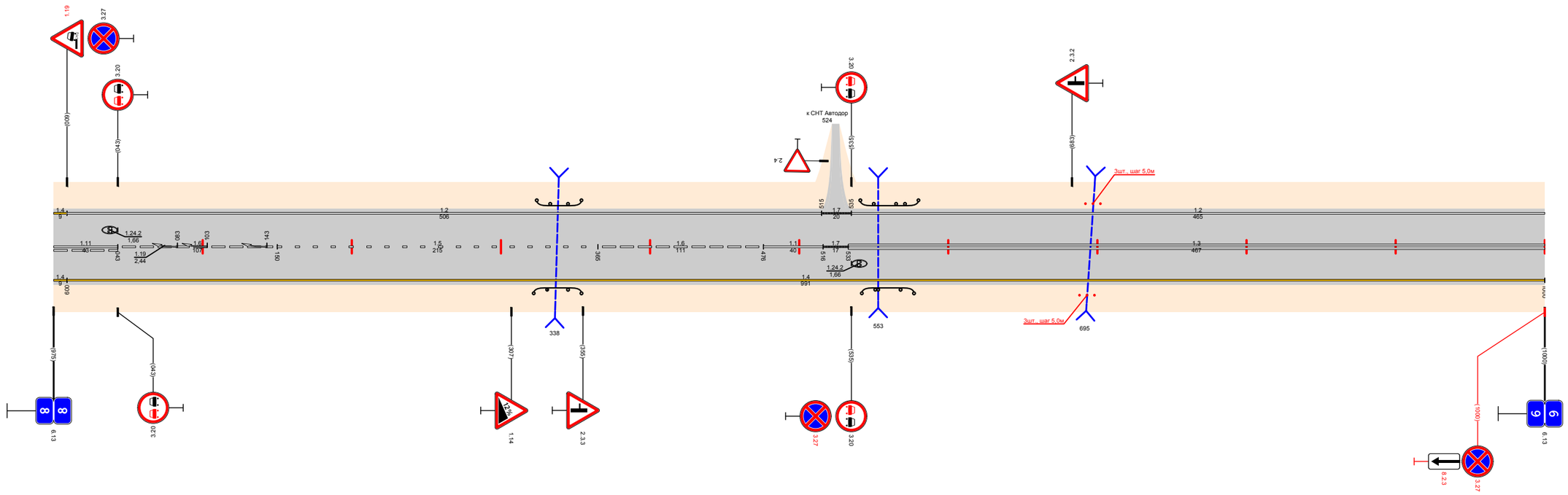

Видимость в прямом направлении		<700 360; <500 450; <300 1000
Дорожная разметка справа	Осевая линия	1.11 000 - 043; 16 043 - 150; 15 150 - 365; 16 365 - 476; 11 476 - 516; 17 516 533; 13 533 - 1000
	1-я от осевой	14 000 009; 14 009 - 1000
Дорожные ограждения и направляющие устройства справа	На разделительной	
	На обочине	ДО (У3) 322 - 354; ДО (У3) 542 - 577; Ст (3) 688 - 698
Тротуары справа		

Тротуары слева		
Дорожные ограждения и направляющие устройства слева	На обочине	ДО (У3) 588 - 624
	На разделительной	
Дорожная разметка слева		12 000 - 1065
Элементы в плане		
Продольный профиль		0 L=537 a=9 540 a=8 L=300 840 L=154 a=16 994 L=71 a=42 1065
Видимость в обратном направлении		<700 160 <300 1065

Проект организации дорожного движения А-107 «Московское малое кольцо» 9+000-10+000

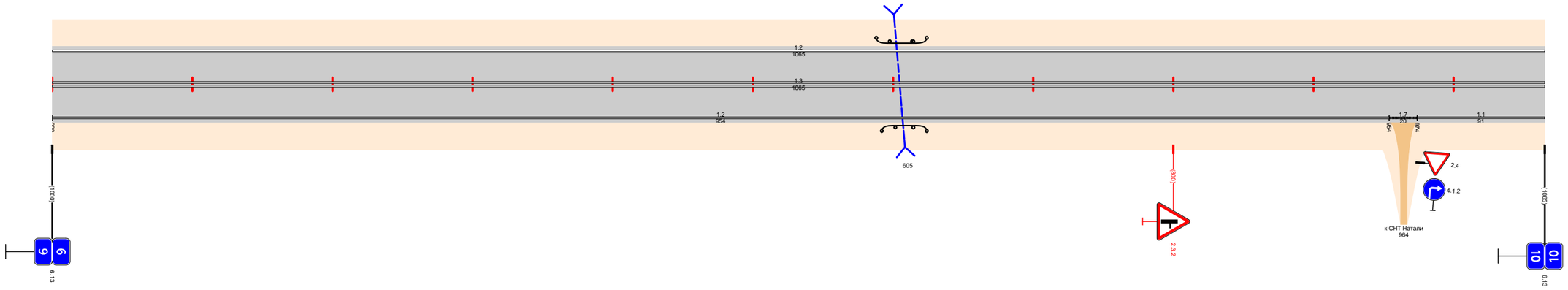

Видимость в прямом направлении		<300 160 <400 260 <300 360 <400 460 <300 1065
Дорожная разметка справа	Осевая линия	13 000 - 1065
	1-я от осевой	12 000 - 954 | 17 954 974 | 11 974 - 1065
Дорожные ограждения и направляющие устройства справа	На разделительной	
	На обочине	ДО (У3) 592 - 624
Тротуары справа		

Тротуары слева		
Дорожные ограждения и направляющие устройства слева	На обочине	ДО (У3) 303 - 340; ДО (У3) 438 - 474
	На разделительной	
Дорожная разметка слева		12 000 - 1000
Элементы в плане		410; R=1338, L=224; 634; R=2326, L=330; 964
Продольный профиль		L=230; α=42; 230; α=11; L=500; 730; α=23; L=270
Видимость в обратном направлении		<300; 1000

Проект организации дорожного движения
А-107 «Московское малое кольцо»
10+000-11+000

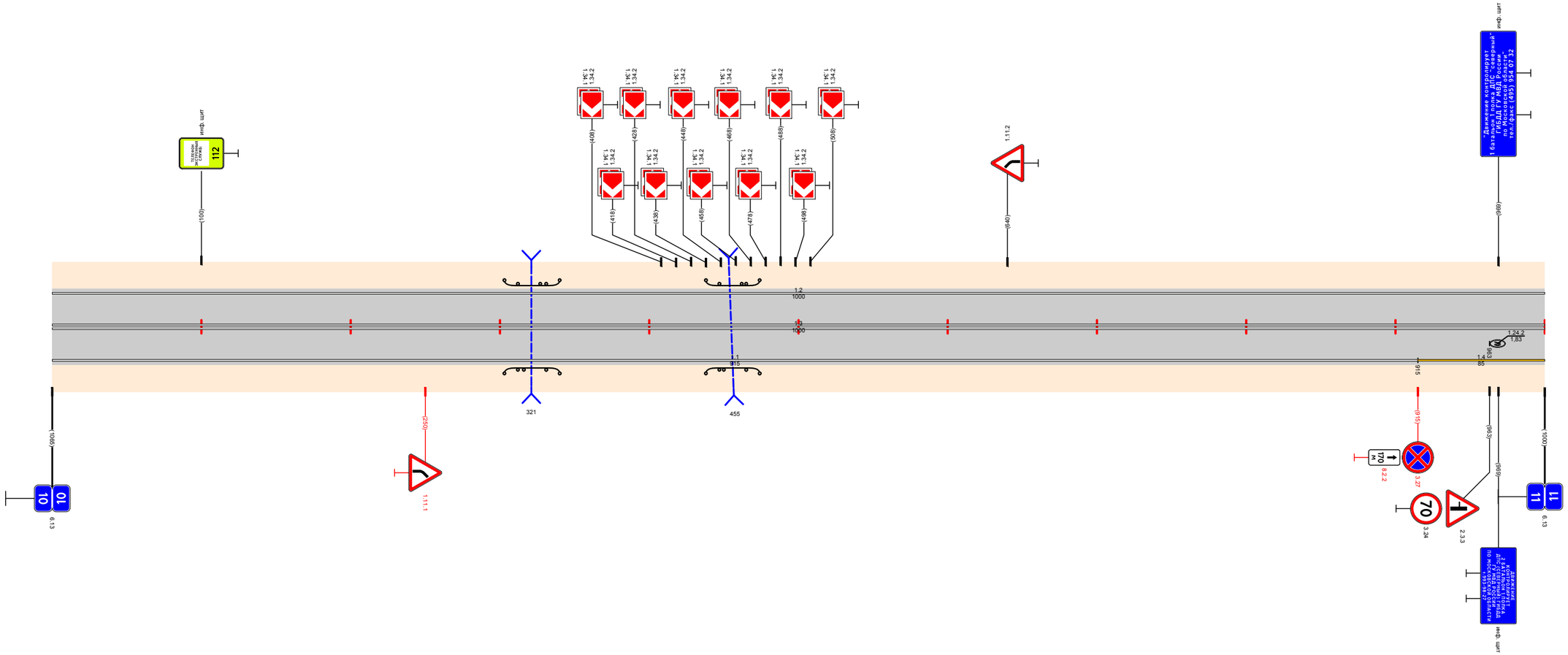

Видимость в прямом направлении		<300; 1000
Дорожная разметка справа	Осевая линия	13 000 - 1000
	1-я от осевой	11 000 - 915; 14 915 - 1000
Дорожные ограждения и направляющие устройства справа	На разделительной	
	На обочине	ДО (У3) 303 - 340; ДО (У3) 438 - 474
Тротуары справа		

Тротуары слева		
Дорожные ограждения и направляющие устройства слева	На обочине	ДО (У3) 901 - 1000
	На разделительной	
Дорожная разметка слева	2-я от осевой	12 136 150 / 12 157 172
	1-я от осевой	1.2 000 - 126 / 1.13 126 136 / 12 136 149 / 1.17 149 157 / 12 157 172 / 17 172 185 / 1.2 185 - 1000
Элементы в плане		
Продольный профиль		2.7 0 -0.19 / α=20 L=228 240 / α=5 L=100 340 / α=36 L=400 740 / α=17 L=100 840 / α=2 L=145 985 / 13 15
Видимость в обратном направлении		<300 360 / <200 460 / <300 960 / <400 985 / <300 1000

Проект организации дорожного движения
А-107 «Московское малое кольцо» 11+000-12+000

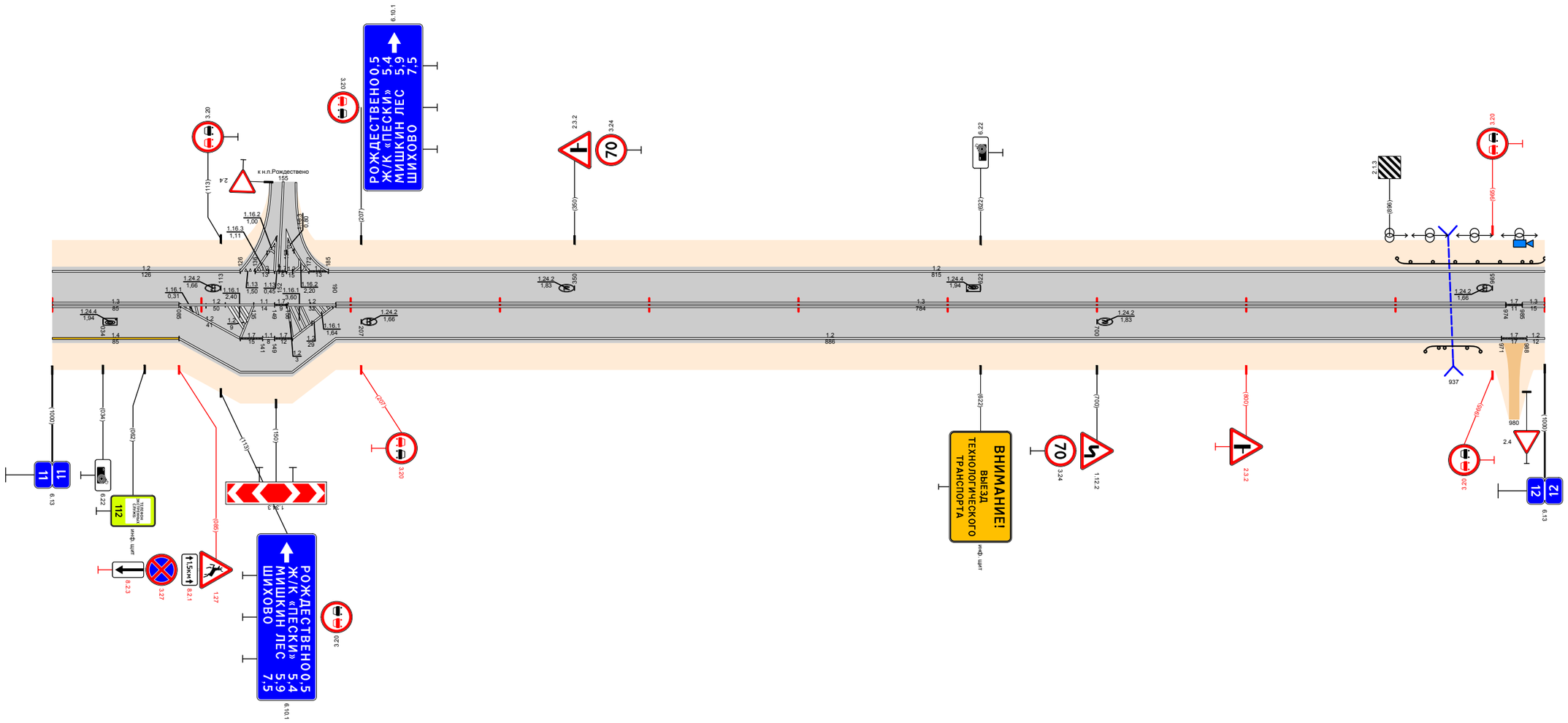

Видимость в прямом направлении		<300 260 / <200 360 / <300 960 / <400 985 / <300 1000
Дорожная разметка справа	Осевая линия	13 000 - 085 / 12 085 - 135 / 11 135 149 / 17 149 158 / 12 158 - 190 / 13 190 - 974 / 17 974 985 / 13 985 1000
	1-я от осевой	14 000 - 085 / 12 085 - 126 / 17 126 141 / 11 141 149 / 17 149 161 / 12 161 - 190 / 12 190 - 971 / 17 971 988 / 12 988 1000
	2-я от осевой	12 085 - 190
Дорожные ограждения и направляющие устройства справа	На разделительной	
	На обочине	ДО (У3) 920 - 957
Тротуары справа		

Тротуары слева		
Дорожные ограждения и направляющие устройства слева	На обочине	ДО (У3) 000 - 905
	На разделительной	
Дорожная разметка слева		12 000 - 1000
Элементы в плане		
Продольный профиль		L=998 a=13 998
Видимость в обратном направлении		<500 140 <600 240 <700 1000

Проект организации дорожного движения А-107 «Московское малое кольцо» 12+000-13+000

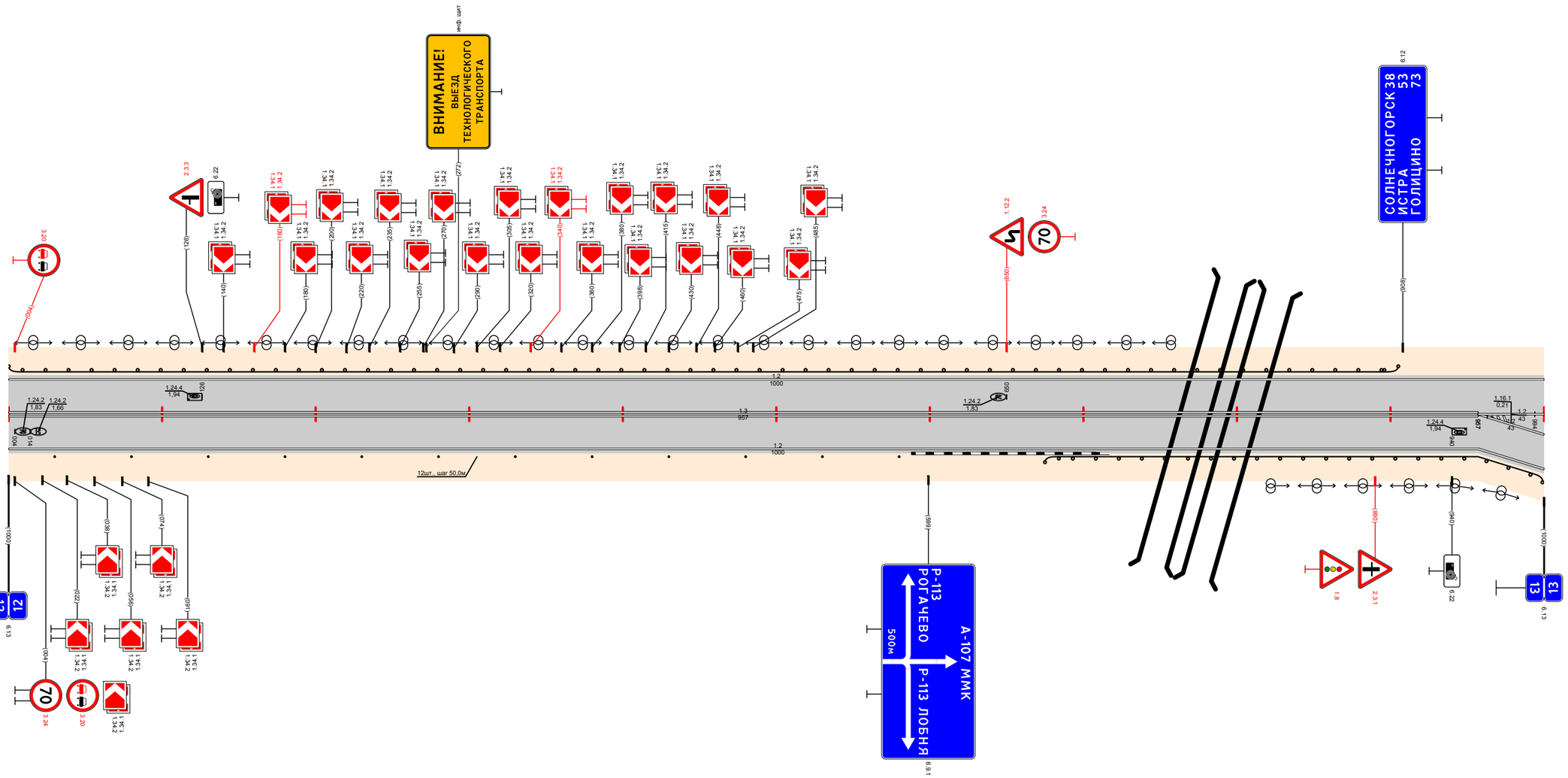

Видимость в прямом направлении		<300 140 <700 998
Дорожная разметка справа	Осевая линия	13 000 - 957 / 12 957 - 1000
	1-я от осевой	12 000 - 957 / 12 957 - 1000
	2-я от осевой	12 957 - 1000
Дорожные ограждения и направляющие устройства справа	На разделительной	
	На обочине	Столбики (12шт., шаг 50,0м) 030 - 580 / ДО (У3) 675 - 1000
Тротуары справа		

Проект организации дорожного движения
А-107 «Московское малое кольцо»
13+000-14+000

| | | |

Тротуары слева		
Дорожные ограждения и направляющие устройства слева	На обочине	ДО (У3) 365 - 402
	На разделительной	
Дорожная разметка слева		12 000 - 1000
Элементы в плане		827 R=1516, L=397
Продольный профиль		0 L=217 220 α=31 L=100 320 α=25 L=100 420 α=44 L=100 520 α=22 L=100 α=4 L=400 920 α=6 L=80
Видимость в обратном направлении		<700 500 <300 700 <400 800 <500 900 <600 1000

Проект организации дорожного движения
А-107 «Московское малое кольцо»
14+000-15+000

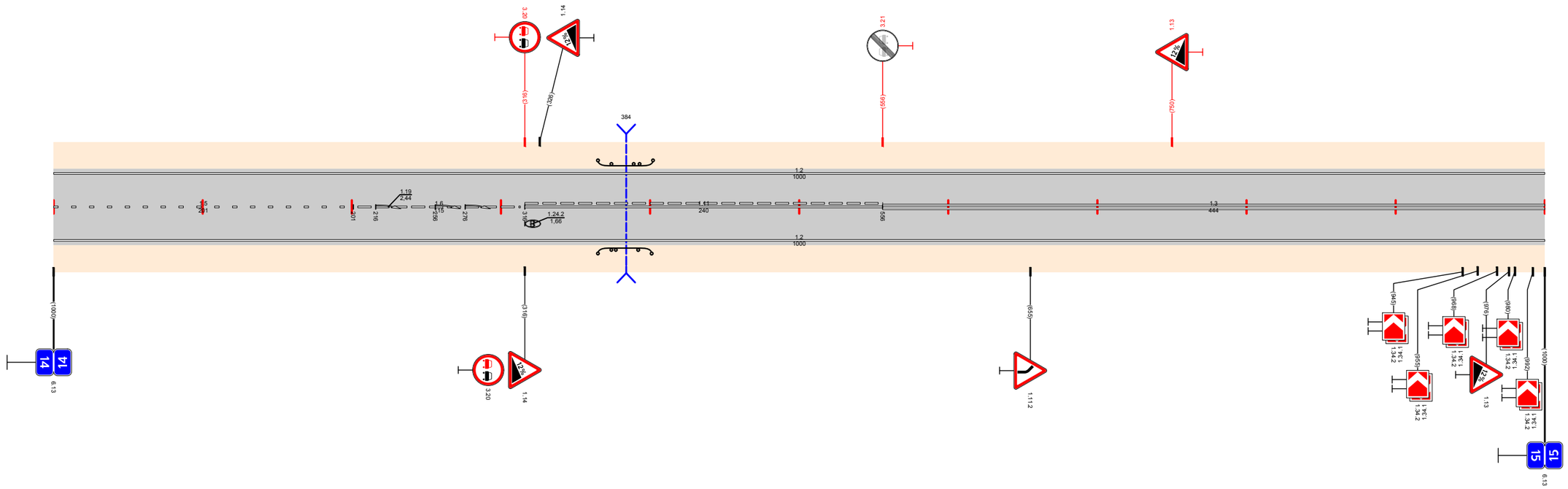

Видимость в прямом направлении		<700 200 <400 300 <300 500 <600 600 <500 700 <400 800 <300 1000
Дорожная разметка справа	Осевая линия	15 000 - 201 16 201 - 316 1.11 316 - 556 13 556 - 1000
	1-я от осевой	12 000 - 1000
Дорожные ограждения и направляющие устройства справа	На разделительной	
	На обочине	ДО (У3) 365 - 401
Тротуары справа		

Тротуары слева		
Дорожные ограждения и направляющие устройства слева	На обочине	ДО (У3) 518 - 554
	На разделительной	
Дорожная разметка слева		1.2 000 - 1000
Элементы в плане		R=1516, L=397 (224)
Продольный профиль		0(-1.6); a=25, L=119 (130); a=54, L=200 (330); a=36, L=100 (430); a=16, L=200 (630); a=16, L=345 (975); a=14, L=25
Видимость в обратном направлении		0(81); <700 (100); <200 (200); <300 (400); <400 (500); <300 (600); <200 (700); <300 (900); <400 (975); <500 (1000)

Проект организации дорожного движения
А-107 «Московское малое кольцо»
15+000-16+000

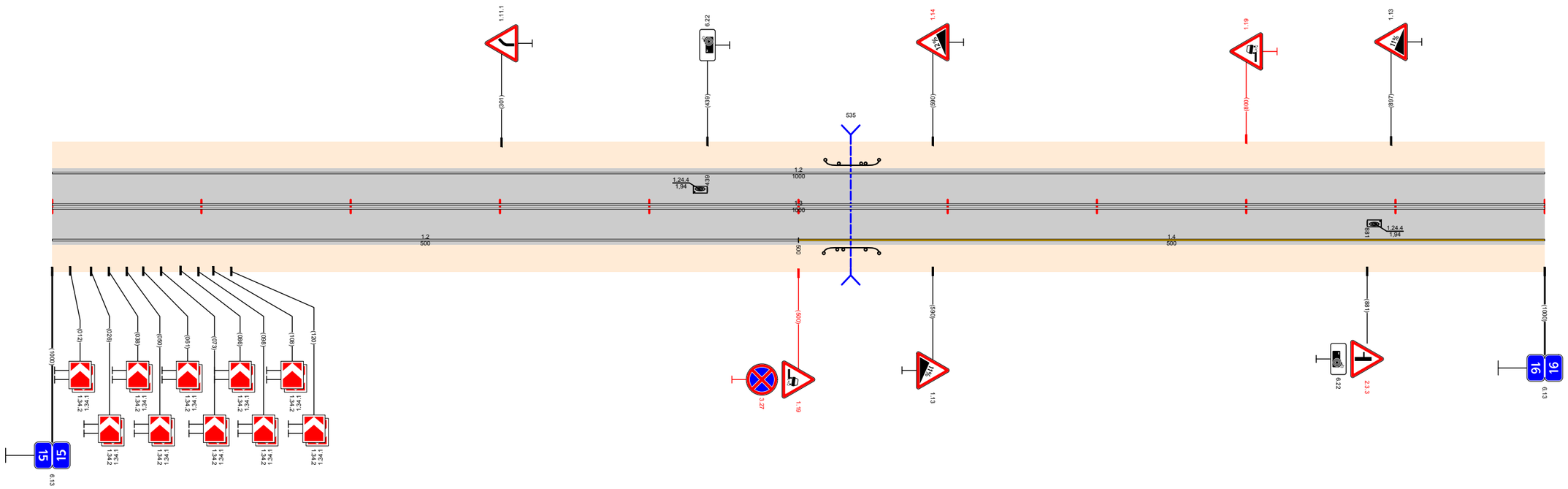

Видимость в прямом направлении		0(81); <200 (100); <300 (200); <400 (300); <300 (500); <200 (600); <700 (975); <500 (1000)
Дорожная разметка справа	Осевая линия	13 000 - 1000
	1-я от осевой	1.2 000 - 500; 14 500 - 1000
Дорожные ограждения и направляющие устройства справа	На разделительной	
	На обочине	ДО (У3) 517 - 554
Тротуары справа		

Тротуары слева		
Дорожные ограждения и направляющие устройства слева	На обочине	ДО (УЗ) 158 - 196; ДО (УЗ) 961 - 996
	На разделительной	
Дорожная разметка слева		1.2 000 - 084; 1.7 084 - 121; 1.4 121 - 221; 1.1 221 - 293; 1.7 293 - 339; 1.2 339 - 927; 1.7 927 - 960; 1.2 960 - 1030
Элементы в плане		
Продольный профиль		α=14 L=515 515; α=35 L=200 715; α=15 L=100 815; α=45 L=215
Видимость в обратном направлении		<500 100; <600 200; <300 300; <400 400; <500 500; <600 600; <700 700; <200 800; <300 900; <400 1030

Проект организации дорожного движения
А-107 «Московское малое кольцо»
16+000-17+000

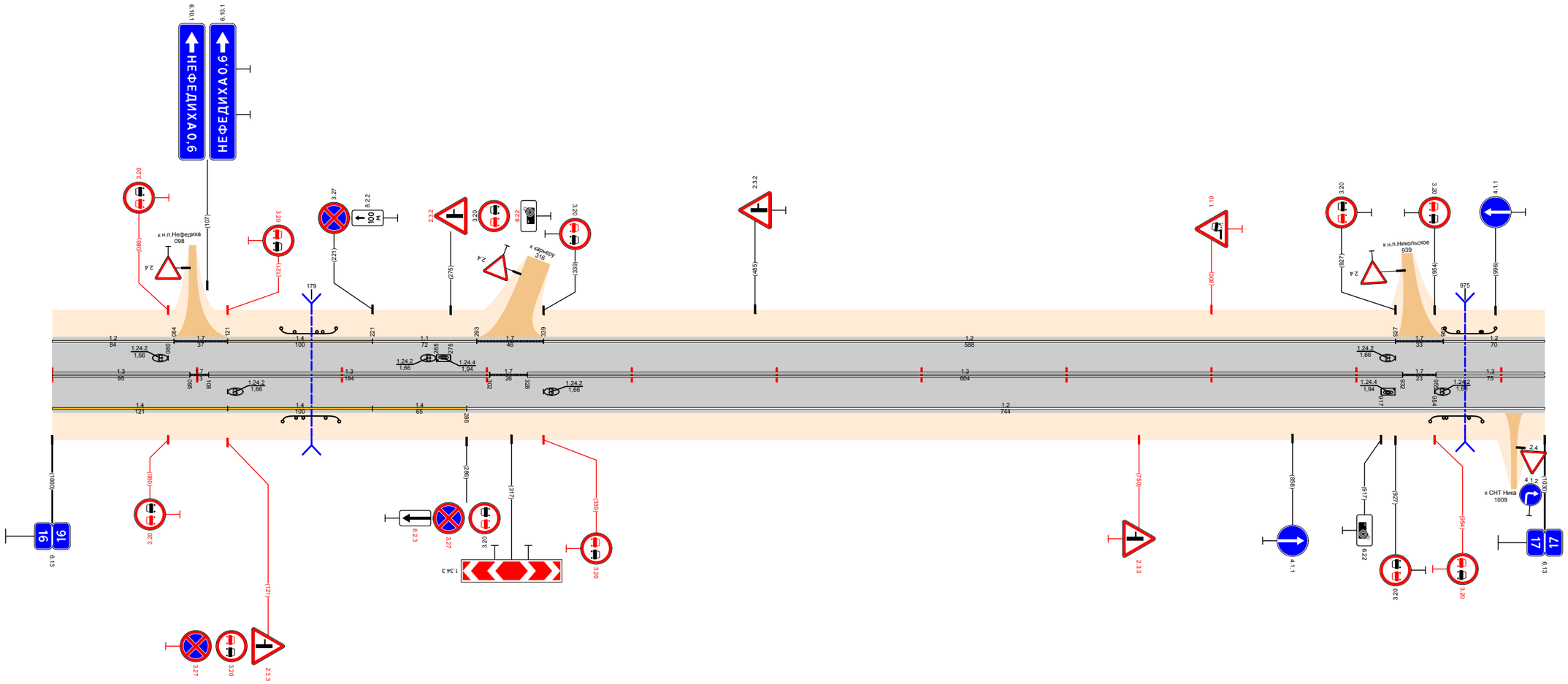

Видимость в прямом направлении		<500 100; <300 200; <700 400; <400 500; <300 600; <200 700; <400 900; <600 1030
Дорожная разметка справа	Осевая линия	13 000 - 095; 17 095 108; 13 108 - 302; 17 302 - 328; 13 328 - 932; 17 932 - 955; 13 955 - 1030
	1-я от осевой	14 000 - 121; 14 121 - 221; 14 221 - 286; 12 286 - 1030
Дорожные ограждения и направляющие устройства справа	На разделительной	
	На обочине	ДО (УЗ) 159 - 198; ДО (УЗ) 951 - 987
Тротуары справа		

Проект организации дорожного движения
А-107 «Московское малое кольцо»
17+000-18+000

Тротуары слева		485 - 525, (40 м), о/д, ш. 2,0 м; 574 - 574, (50 м), о/д, ш. 3,0 м
Дорожные ограждения и направляющие устройства слева	На обочине	ДО (У3) 290 - 472; ДО (У3) 486 - 518; ДО (У3) 589 - 1000
	На разделительной	ДО (У3) 454 - 516; ДО (У3) 528 - 710; ДО (У3) 976 - 1000
Дорожная разметка слева	4-я от осевой	437; 471, 472, 487, 521
	3-я от осевой	12 541 - 575; 12 725 - 949; 14 949 - 1000
	2-я от осевой	12 315 - 437; 11 437 - 472; 11 472 - 499; 11 499 521; 12 525 537; 17 531 541; 12 541 - 575; 17 575 588; 12 588 - 725; 12 725 - 784; 16 784 - 886; 15 886 - 1000
	1-я от осевой	12 000 - 315; 12 315 - 722; 12 726 - 949; 14 949 - 1000
Элементы в плане		239; R=1451, L=530; 769
Продольный профиль		0/10; а=57; L=309; 310; а=22; L=200; 510; а=3; L=478; 988; 10/12
Видимость в обратном направлении		0/100; <500; 100; <600; 200; <700; 500; <300; 900; <400; 988; 1000/1000

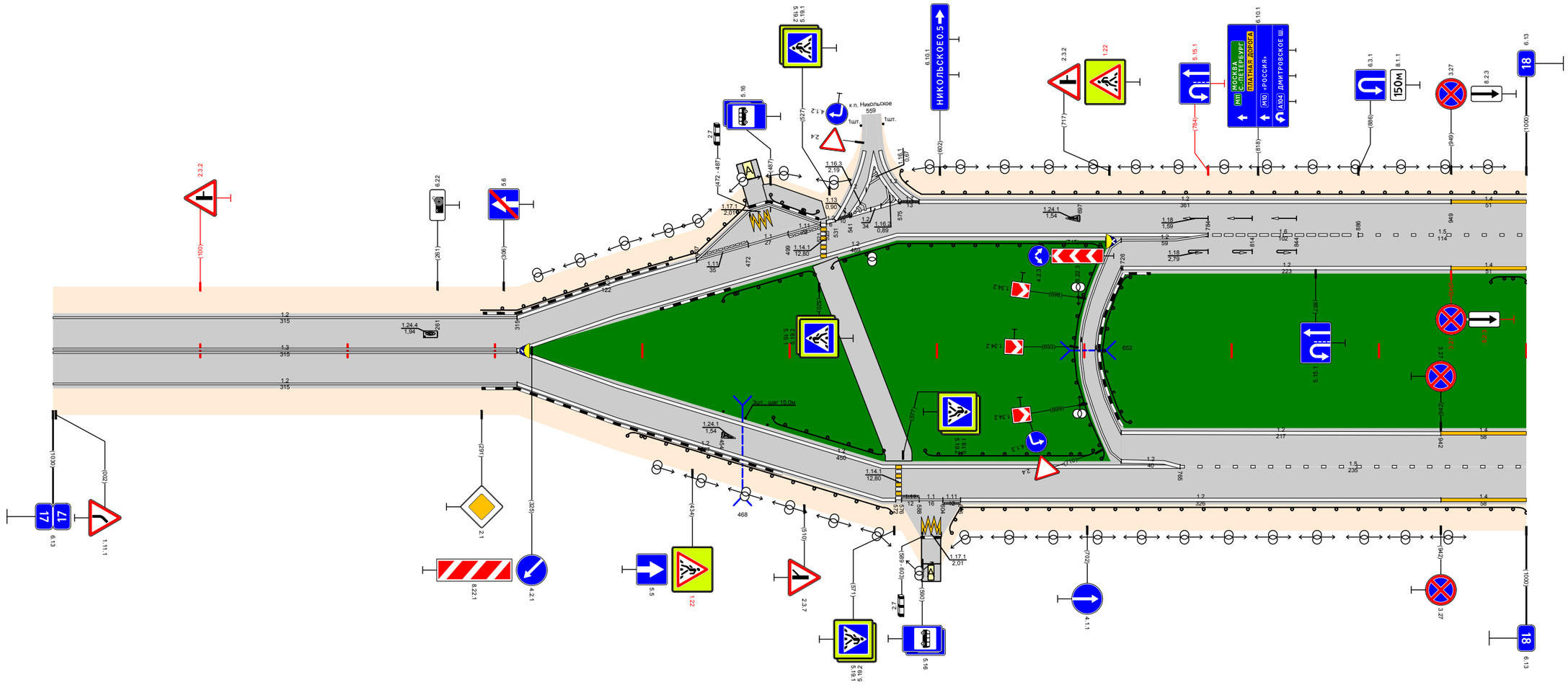

Видимость в прямом направлении		0/100; <400; 100; <300; 500; <700; 700; <600; 800; <500; 900; <400; 988; 1000/1000
Дорожная разметка справа	Осевая линия	13 000 - 315; 12 698 - 708; 12 715 - 725
	1-я от осевой	12 000 - 315; 12 315 - 718; 12 725 - 942; 14 942 - 1000
	2-я от осевой	12 315 - 572; 11 576 588; 11 588 604; 11 604 616; 12 616 - 725; 12 725 - 765; 15 765 - 1000
	3-я от осевой	12 725 - 942; 14 942 - 1000
	4-я от осевой	11 590 603
Дорожные ограждения и направляющие устройства справа	На разделительной	Ст (3) 455 - 485; ДО (У3) 488 - 564; ДО (У3) 592 - 706; ДО (У3) 693 - 712; ДО (У3) 722 - 728
	На обочине	ДО (У3) 391 - 569; ДО (У3) 607 - 1000
Тротуары справа		

Проект организации дорожного движения А-107 «Московское малое кольцо» 18+000-19+000

Тротуары слева		
Дорожные ограждения и направляющие устройства слева	На обочине	ДО (У3) 000 - 240; ДО (У3) 302 - 1000
	На разделительной	ДО (У3) 000 - 232; ДО (У3) 350 - 509; ДО (У3) 728 - 796; ДО (У3) 809 - 831; ДО (У3) 809 - 910; Ст.(4) 943 - 969
Дорожная разметка слева	4-я от осевой	12 246 - 294; 12 965 - 1000
	3-я от осевой	14 000 013; 12 013 - 229; 17 229 246; 12 246 - 294; 17 294 311; 12 311 - 800
	2-я от осевой	15 000 - 210; 11 210 - 360; 16 360 - 476; 15 476 - 755; 12 755 - 805; 12 800 - 965; 11 965 985; 11 985 1000
	1-я от осевой	14 000 013; 12 013 - 798; 12 798 805; 12 805 - 1000
Элементы в плане		
Продольный профиль		α=10 L=205 205; L=600 α=10 805; L=181 α=23 986; 15
Видимость в обратном направлении		<600 100; <400 200; <600 300; <700 400; <300 800; <400 900; <500 986; <600 1000

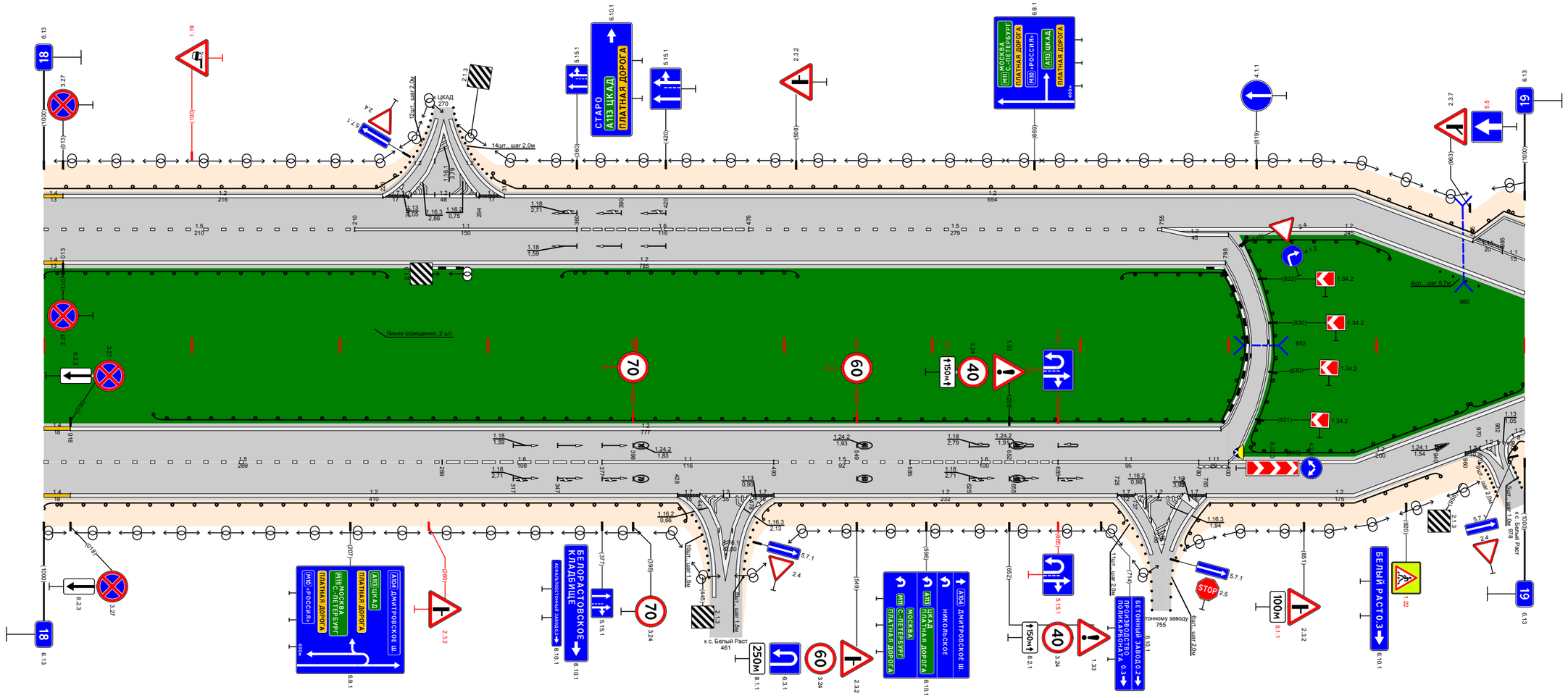

Видимость в прямом направлении		<300 400; <500 500; <400 600; <300 700; <700 1000
Дорожная разметка справа	Осевая линия	12 800 - 827
	1-я от осевой	14 000 018; 12 018 - 795; 12 798 805; 12 805 - 1000
	2-я от осевой	15 000 - 269; 16 269 - 377; 11 377 - 493; 15 493 - 585; 16 585 - 685; 11 685 - 780; 11 780 800; 12 800 - 960; 17 960 970; 12 970 982; 12 992 1000
	3-я от осевой	14 000 018; 12 018 - 428; 17 428 443; 12 443 - 478; 17 478 493; 12 493 - 725; 17 725 737; 12 737 - 769; 17 769 785; 12 785 800; 12 970 981; 13 982 989
	4-я от осевой	12 443 - 478; 12 737 - 769
Дорожные ограждения и направляющие устройства справа	На разделительной	ДО (У3) 074 - 795; ДО (У3) 795 - 811; ДО (У3) 815 - 963; ДО (У3) 965 - 1000
	На обочине	ДО (У3) 000 - 436; ДО (У3) 493 - 722; ДО (У3) 787 - 942; ДО (У3) 987 - 1000
Тротуары справа		

Проект организации дорожного движения
А-107 «Московское малое кольцо»
19+000-20+000

| | | |

Тротуары слева		
Дорожные ограждения и направляющие устройства слева	На обочине	ДО (У3) 268 - 514; ДО (У3) 566 - 749
	На разделительной	
Дорожная разметка слева	2-я от осевой	14 264 - 515; 12 528 538; 10 538 541; 12 547 559; 14 564 572; 14 572 - 750
	1-я от осевой	12 000 - 254; 14 254 264; 11 478 - 516; 12 516 528; 12 528 538; 10 538 541; 12 547 559; 12 559 568; 11 568 - 608; 12 750 - 1000
Элементы в плане		
Продольный профиль		α=15 L=38 038; α=2 L=357 395; α=14 L=300 695; α=1 L=200 895; α=10 L=81 976; α=13 L=24 1000
Видимость в обратном направлении		<600 038; <700 613; <300 713; <400 813; <500 913; <600 976; <700 1000

Проект организации дорожного движения
А-107 «Московское малое кольцо»
20+000-21+000

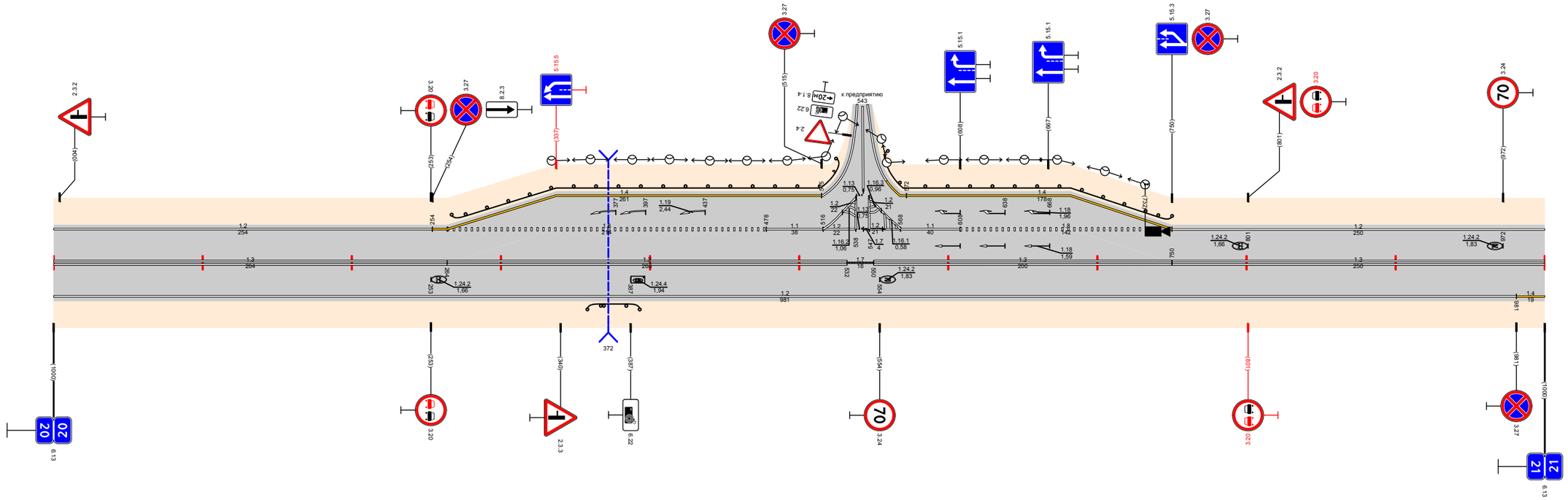

Видимость в прямом направлении		<700 213; <600 313; <500 413; <400 513; <300 613; <700 976; <600 1000
Дорожная разметка справа	Осевая линия	13 000 - 264; 13 264 - 532; 17 532 550; 13 550 - 750; 13 750 - 1000
	1-я от осевой	12 000 - 981; 14 981 1000
Дорожные ограждения и направляющие устройства справа	На разделительной	
	На обочине	ДО (У3) 358 - 393
Тротуары справа		

Проект организации дорожного движения
А-107 «Московское малое кольцо»
21+000-22+000

Тротуары слева		
Дорожные ограждения и направляющие устройства слева	На обочине	ДО (У3) 027 - 055; УПО-Д 263 - 311; УПО-Д 318 - 368; ДО (У3) 703 - 1000
	На разделительной	
Дорожная разметка слева	3-я от осевой	12 169 187; 1.17.1 187 205; 12 205 222
	2-я от осевой	14 703 - 1000
	1-я от осевой	12 000 - 168; 1.11 169 186; 1.1 186 206; 1.11 206 222; 12 222 242; 17 242 261; 12 261 - 315; 14 315 - 703; 12 703 - 837; 12 832 837; 11 837 - 877; 18 877 - 1000
Элементы в плане		733 R=5784, L=654
Продольный профиль		α=13 L=489; 489 L=490; α=9; 979 L=21; α=13
Видимость в обратном направлении		<700; 505 <300; 705 <400; 805 <500; 905 <600; 979 <700; 1000

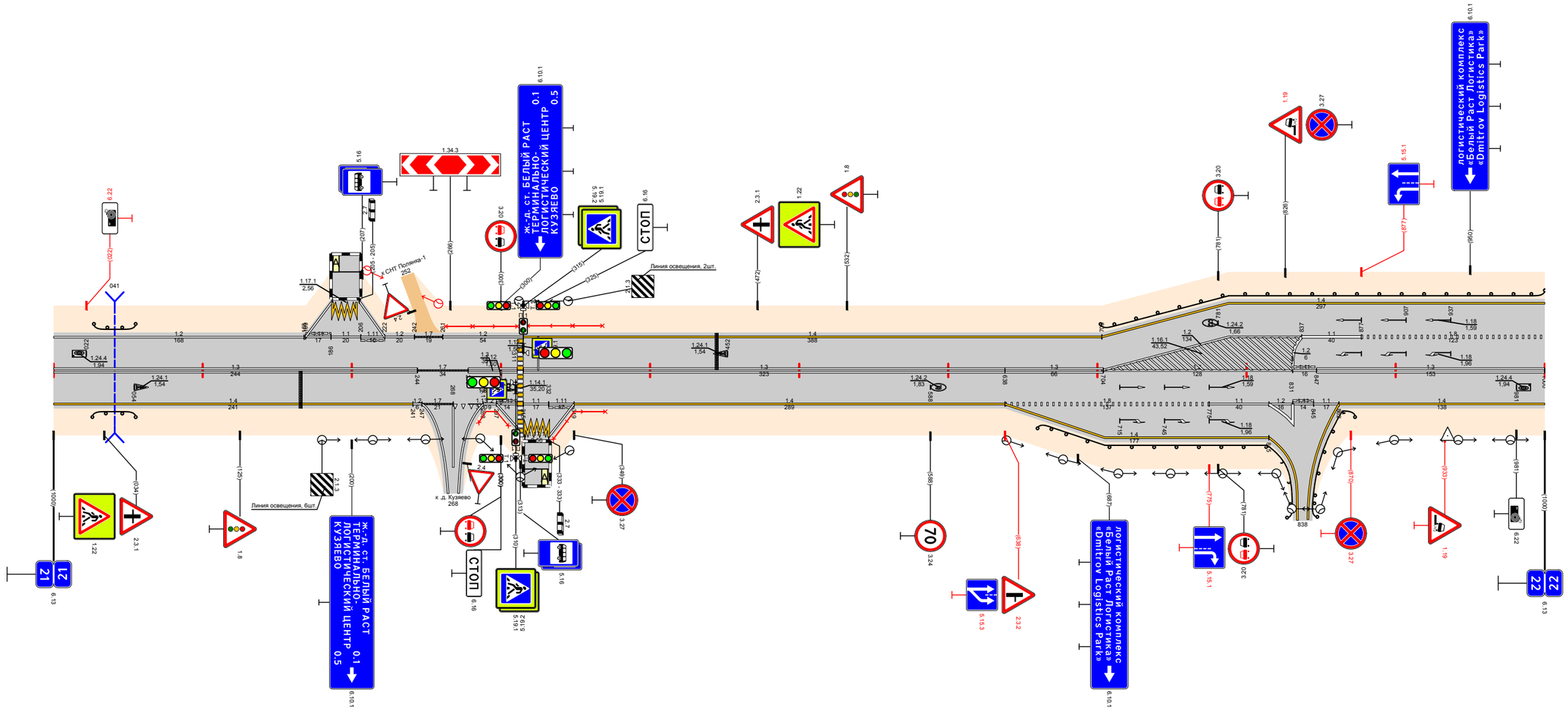

Видимость в прямом направлении		<600 105; <500 205; <400 305; <300 505; <700 979; <300 1000
Дорожная разметка справа	Осевая линия	13 000 - 244; 17 244 - 278; 13 278 - 311; 13 315 - 638; 13 638 - 704; 12 703 - 831; 1.11 831 847; 13 847 - 1000
	1-я от осевой	14 000 - 241; 12 241 247; 17 247 268; 1.13 268 288; 12 288 297; 1.11 297 311; 1.1 315 332; 1.11 332 349; 14 349 - 638; 18 638 - 775; 11 775 - 815; 12 815 831; 1.11 831 845; 1.1 845 862; 14 862 - 1000
	2-я от осевой	14 638 - 815; 12 815 831
	3-я от осевой	12 297 311; 1.17.1 316 332; 12 332 349
Дорожные ограждения и направляющие устройства справа	На разделительной	
	На обочине	ДО (У3) 026 - 055; УПО-Д 285 - 305; УПО-Д 335 - 370; ДО (У3) 661 - 813; ДО (У3) 842 - 873
Тротуары справа		

Тротуары слева		
Дорожные ограждения и направляющие устройства слева	На обочине	ДО (УЗ) 000 - 091
	На разделительной	
Дорожная разметка слева	2-я от осевой	14 000 - 081
	1-я от осевой	18 000 020; 14 081 - 1000
Элементы в плане		R=5784, L=654 (387); R=5349, L=783 (827)
Продольный профиль		L=270 (270); α=13; L=200 (470); α=7; L=200 (670); α=32; L=200 (870); α=10; L=128 (998); α=18
Видимость в обратном направлении		<700 (290); <300 (590); <400 (690); <500 (790); <600 (890); <300 (1000)

Проект организации дорожного движения
А-107 «Московское малое кольцо»
22+000-23+000

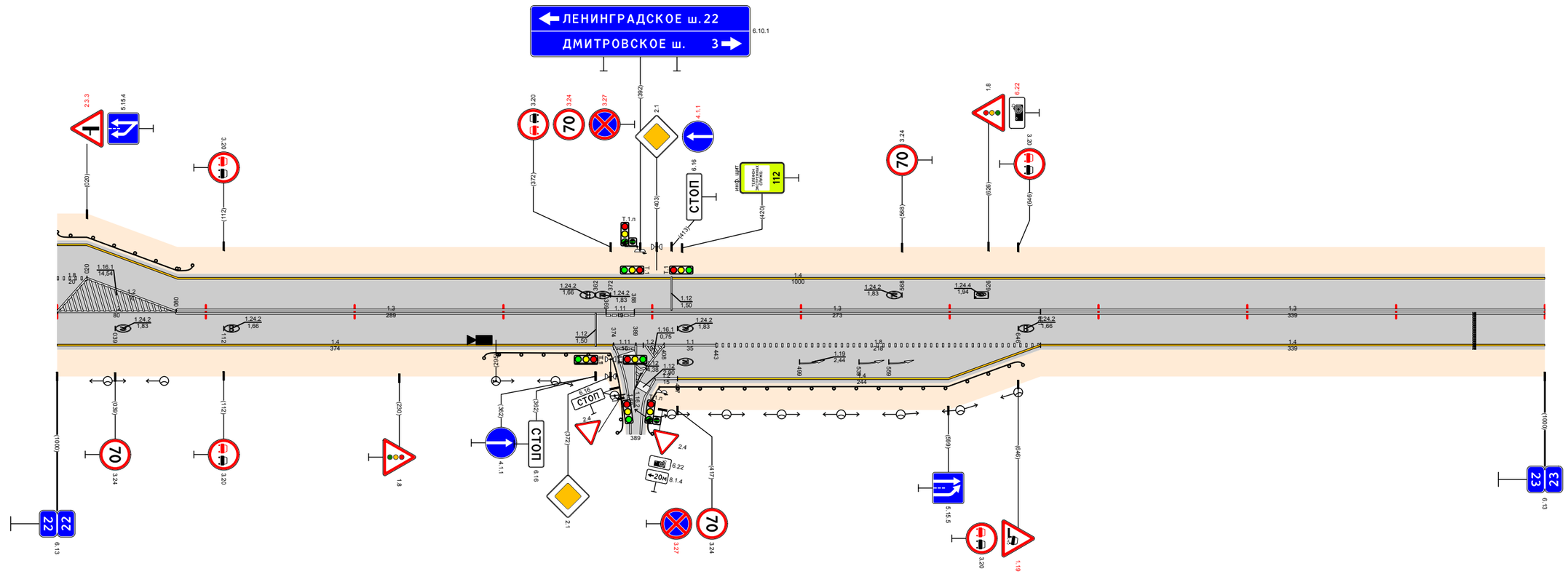

Видимость в прямом направлении		<300 (290); <400 (390); <500 (490); <400 (590); <300 (890); <700 (1000)
Дорожная разметка справа	Осевая линия	12 000 - 080; 13 081 - 369; 111 369 388; 13 388 - 661; 13 661 - 1000
	1-я от осевой	14 000 - 374; 111 374 389; 12 389 402; 12 402 408; 11 408 - 443; 18 443 - 661; 14 661 - 1000
	2-я от осевой	12 389 403; 12 402 417; 14 417 - 661
Дорожные ограждения и направляющие устройства справа	На разделительной	
	На обочине	ДО (УЗ) 287 - 372; ДО (УЗ) 405 - 648
Тротуары справа		

Тротуары слева		
Дорожные ограждения и направляющие устройства слева	На обочине	Ст (3) 880 - 890
	На разделительной	
Дорожная разметка слева		1.4 000 - 183; 1.7 183 - 206; 1.4 206 - 1000
Элементы в плане		R=5349, L=783; 610
Продольный профиль		L=680; a=5; 680; a=9; L=319; 999
Видимость в обратном направлении		<300; 200; <400; 300; <500; 400; <600; 500; <700; 1000

Проект организации дорожного движения
А-107 «Московское малое кольцо»
23+000-24+000

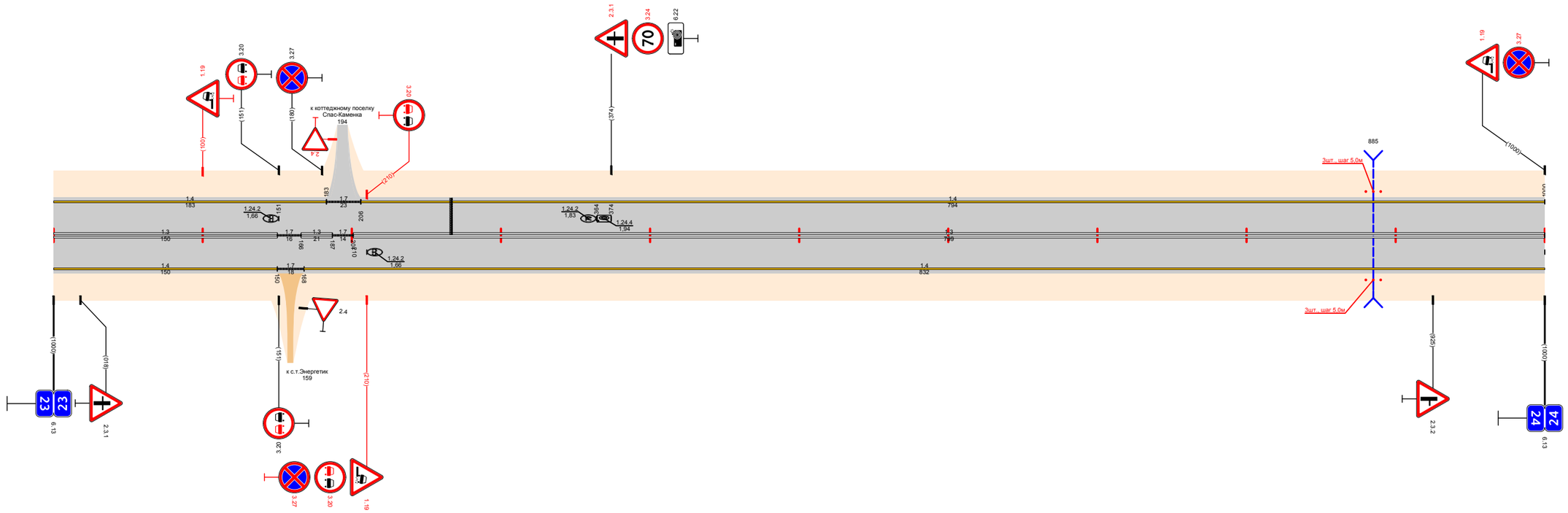

Видимость в прямом направлении		<700; 1000
Дорожная разметка справа	Осевая линия	1.3 000 - 150; 1.7 150 166; 1.3 166 187; 1.7 187 201; 1.3 201 - 1000
	1-я от осевой	1.4 000 - 150; 1.7 150 168; 1.4 168 - 1000
Дорожные ограждения и направляющие устройства справа	На разделительной	
	На обочине	Ст (3) 880 - 890
Тротуары справа		

Тротуары слева		309 - 547, (238 м), а/б, ш. 1.5 м
Дорожные ограждения и направляющие устройства слева	На обочине	ДО (У3) 034 - 109; ДО (У3) 142 - 286; ОПО-II 310 - 329; ДО (У3) 336 - 547
	На разделительной	
Дорожная разметка слева	5-я от осевой	1.2 269 290; 1.17.1 290 308; 1.2 308 329
	4-я от осевой	
	3-я от осевой	1.2 230 - 269; 1.11 269 289; 1.1 289 309; 1.11 309 329; 1.2 329 - 367
	2-я от осевой	1.2 034 - 112; 1.11 112 122; 1.1 122 126; 1.11 126 137; 1.2 137 - 230; 1.2 230 - 329; 1.2 333 - 384; 1.2 367 - 547
	1-я от осевой	1.2 000 - 034; 1.11 034 - 123; 1.6 123 - 230; 1.2 230 - 329; 1.2 333 - 384; 1.6 384 - 484; 1.5 484 - 518; 1.1 518 - 547
Элементы в плане		401 R=5281, L=144 545
Продольный профиль		a=11 L=480 480; a=17 L=70 550; a=0 L=450
Видимость в обратном направлении		<700 295; <600 395; <700 547

Проект организации дорожного движения
А-107 «Московское малое кольцо»
24+000-25+000

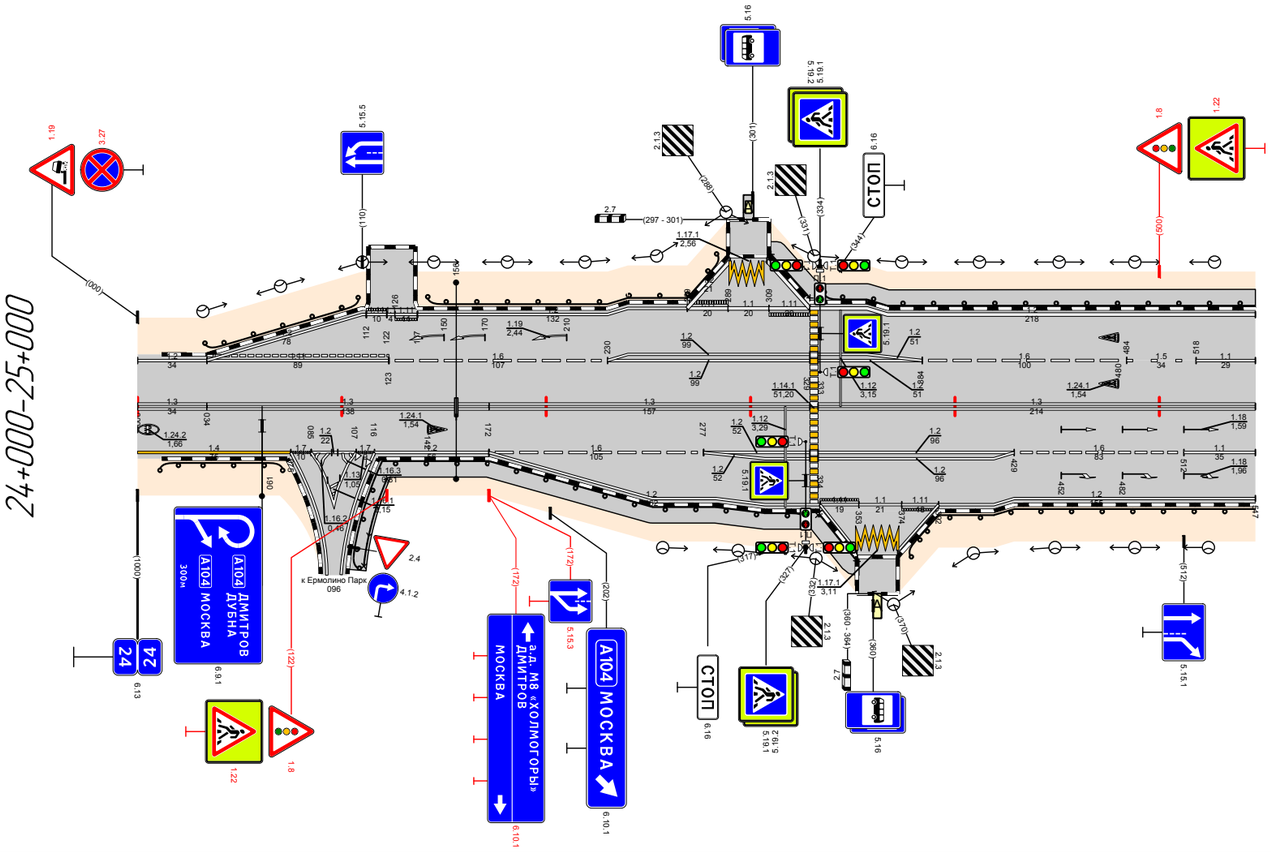

Видимость в прямом направлении		<700 195; <600 295; <700 547
Дорожная разметка справа	Осевая линия	1.3 000 - 034; 1.3 034 - 172; 1.3 172 - 329; 1.3 333 - 547
	1-я от осевой	1.4 000 - 075; 1.7 075 085; 1.2 085 107; 1.7 107 116; 1.2 116 - 172; 1.6 172 - 277; 1.2 277 - 329; 1.2 333 - 429; 1.6 429 - 512; 1.1 512 - 547
	2-я от осевой	1.2 085 107; 1.2 172 - 283; 1.2 277 - 329; 1.2 333 - 429; 1.2 429 - 547
	3-я от осевой	1.2 283 - 334; 1.11 334 353; 1.1 353 374; 1.11 374 392; 1.2 392 - 429
	4-я от осевой	
	5-я от осевой	1.2 334 352; 1.17.1 352 372; 1.2 372 392
Дорожные ограждения и направляющие устройства справа	На разделительной	
	На обочине	ДО (У3) 011 - 071; ДО (У3) 120 - 327; ОПО-II 333 - 352; ДО (У3) 376 - 547
Тротуары справа		100 - 353, (253 м), а/б, ш. 1.5 м

Проект организации дорожного движения
А-107 «Московское малое кольцо»
25+000-26+000

Тротуары слева		019 - 884, (865 м), а/б, ш. 1,5 м
Дорожные ограждения и направляющие устройства слева	На обочине	ДО (У3) 000 - 023; ДО (У5) 023 - 040; УПО-Д (У5) 037 - 084; ДО (У5) 084 - 102; ДО (У3) 102 - 140; УПО-Д ДО (У3) 084 - 311 144 - 306; УПО-Д (У5) 303 - 488; УПО-Д (У3) 488 - 886
	На разделительной	
Дорожная разметка слева	3-я от осевой	12 000 013; 17.1 012 021; 12 020 036
	2-я от осевой	
	1-я от осевой	1.11 000 013; 1.11 013 021; 1.11 021 036; 1.1 036 040; 14 040 - 086; 1.2 086 - 889; 1.9 907 915
Элементы в плане		673 R=2180, L=240 913
Продольный профиль		α=34 L=210 210; α=24 L=100 310; α=7 L=100 410; α=14 L=100 510; α=21 L=100 610; α=7 L=100 710; α=25 L=100 810; α=51 L=105
Видимость в обратном направлении		<700 148; <750 648; <300 748; <400 848; <600 915

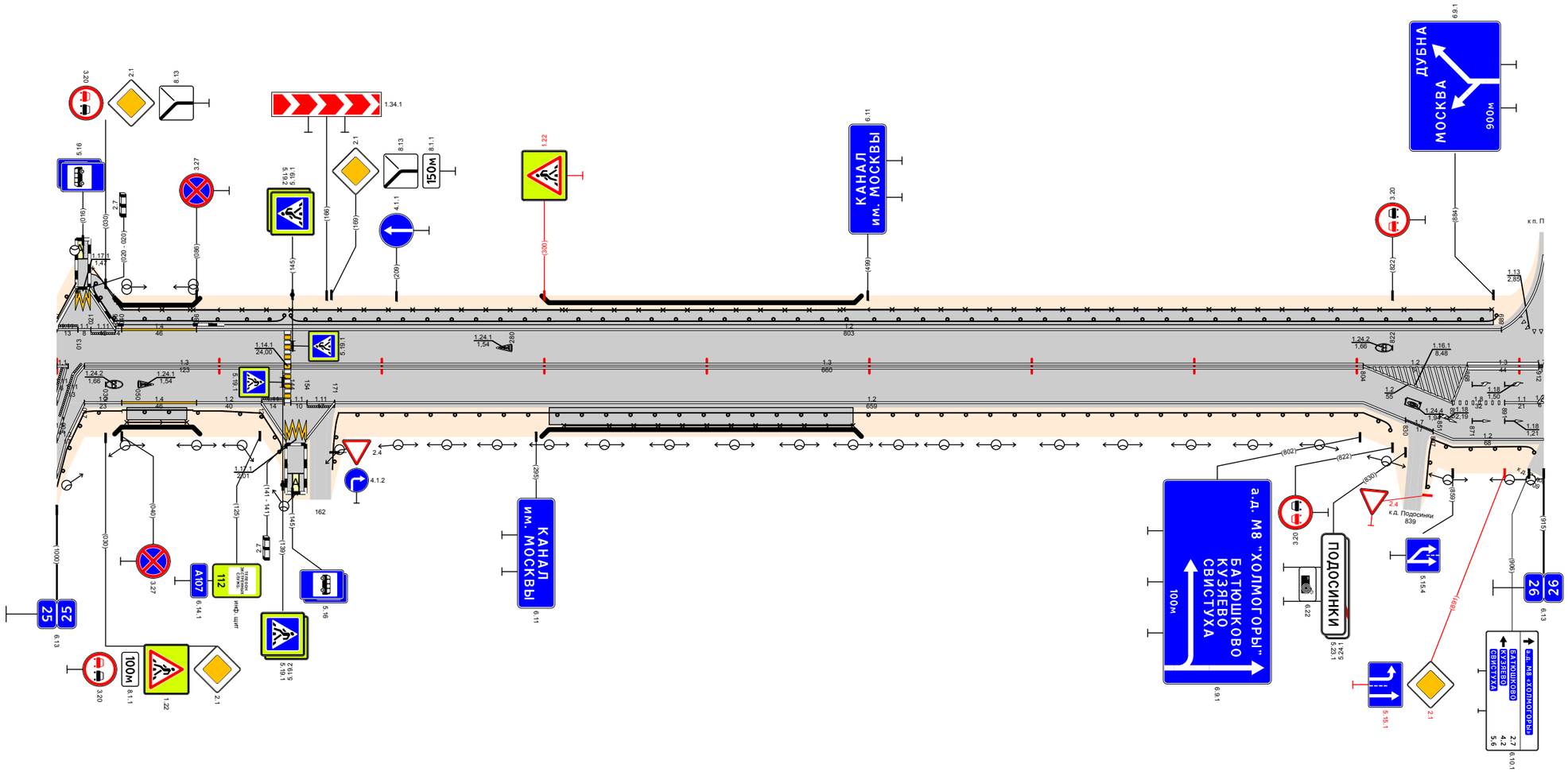

Видимость в прямом направлении		<300 848; <200 948; <700 548; <500 648; <400 748; <300 848; <200 915
Дорожная разметка справа	Осевая линия	11 000 017; 17 012 017; 13 017 - 140; 13 144 - 804; 12 804 - 868; 13 868 - 912; 1.1 912 915
	1-я от осевой	1.11 000 006; 12 017 - 040; 14 040 - 086; 12 086 - 126; 1.11 126 140; 1.1 144 154; 1.11 154 171; 12 171 - 804; 12 804 - 859; 18 859 - 891; 11 891 912; 1.2 912 915
	2-я от осевой	1.1 830 847; 1.2 006 017; 12 804 - 830; 17 830 847; 12 847 - 915
	3-я от осевой	1.2 000 006; 1.2 126 141; 1.17.1 141 153; 1.2 153 171
Дорожные ограждения и направляющие устройства справа	На разделительной	
	На обочине	ДО (У3) 000 - 023; ДО (У5) 023 - 040; МОСТ (У5) 043 - 080; ДО (У5) 084 - 101; ДО (У3) 101 - 140; ДО (У3) 173 - 305; МОСТ (У5) 303 - 490; ДО (У3) 488 - 822; ДО (У3) 846 - 909
Тротуары справа		043 - 080, (37 м), а/б, ш. 1,5 м; 303 - 490, (187 м), а/б, ш. 1,5 м

Проект организации дорожного движения А-107 «Московское малое кольцо» 26+000-27+000

Тротуары слева		073 - 149, (76 м), а/б, ш. 2.0 м; 159 - 227, (68 м), а/б, ш. 2.0 м; 238 - 269, (31 м), а/б, ш. 1.5 м
Дорожные ограждения и направляющие устройства слева	На обочине	ОПО-Д 075 - 148; ОПО-Д 159 - 226; ОПО-Д 271 - 315; ОПО-Д 319 - 337; ДО (У3) 337 - 432; ДО (У3) 603 - 690
	На разделительной	
Дорожная разметка слева	3-я от осевой	1.17.1 226 238
	2-я от осевой	
	1-я от осевой	1.5 004 008; 17 004 - 034; 12 034 - 058; 17 058 071; 12 071 - 150; 17 150 158; 12 158 - 205; 1.11 205 225; 11 225 242; 17 242 - 278; 14 278 - 559; 17 578 598; 12 598 - 1000
Элементы в плане		165; R=434, L=224; 389
Продольный профиль		0 - 42; a=12 L=126 130; a=1 L=100 230; a=9 L=100 330; a=37 L=250 580; a=4 L=50 630; a=46 L=250 880; a=12 L=120
Видимость в обратном направлении		0 - 230 <700; 230 - 330 <200; 330 - 530 <300; 530 - 630 <200; 630 - 730 <300; 730 - 830 <500; 830 - 1000 <700

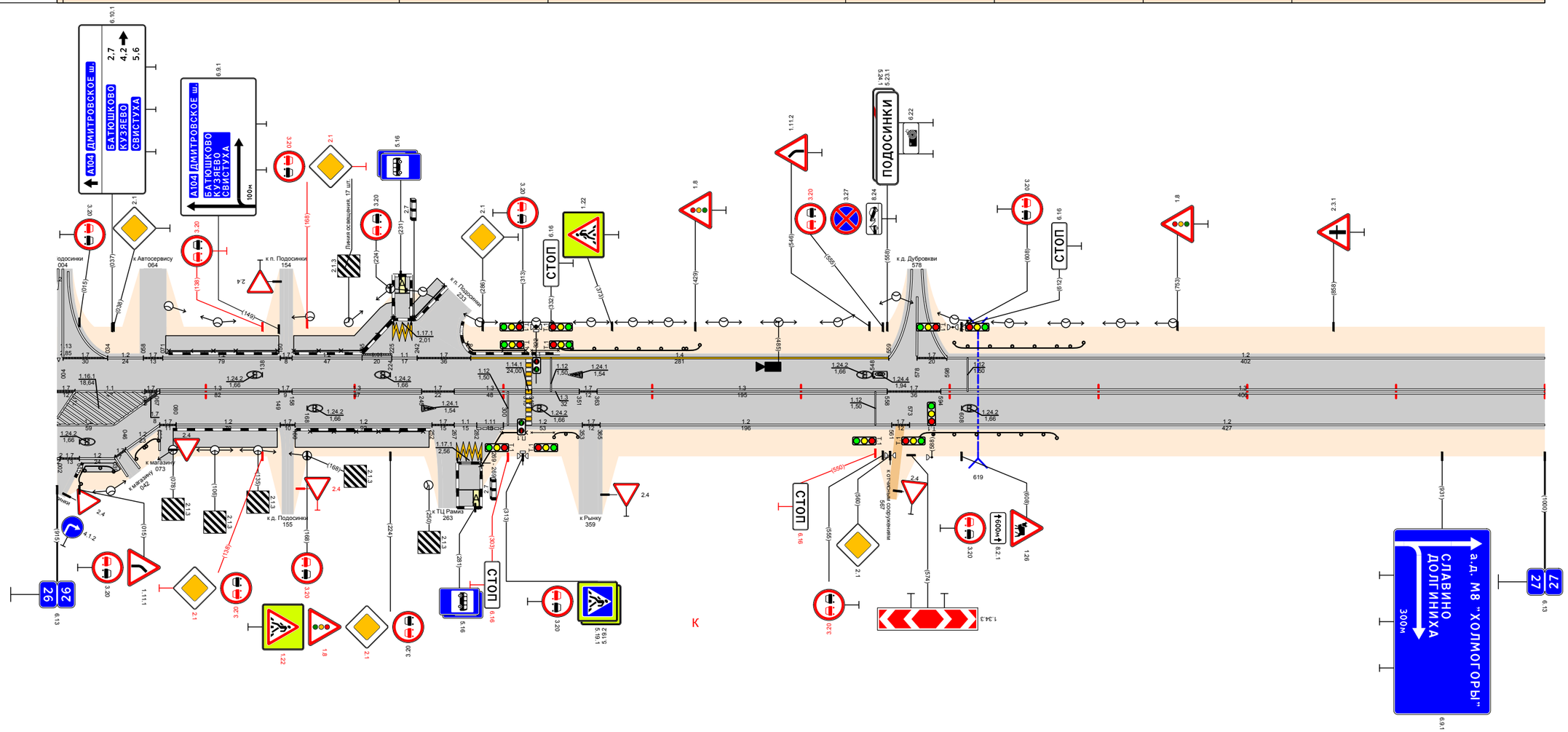

Видимость в прямом направлении		0 - 130 <300; 130 - 330 <200; 330 - 530 <700; 530 - 630 <500; 630 - 730 <300; 730 - 830 <200; 830 - 1000 <300
Дорожная разметка справа	Осевая линия	17 000 012; 11 012 - 059; 17 059 067; 13 067 - 149; 17 149 158; 13 158 - 245; 17 245 267; 13 267 - 315; 13 319 - 351; 17 351 363; 13 363 - 558; 17 558 - 594; 13 594 - 1000
	1-я от осевой	12 000 - 059; 17 059 067; 12 067 - 080; 17 080; 12 080 - 150; 17 150 160; 12 160 - 252; 17 252 267; 11 267 282; 111 282 300; 12 300 - 353; 17 353 365; 12 365 - 561; 17 561 573; 12 573 - 1000
	2-я от осевой	1.5 000 002; 17 002 015; 12 015 - 039; 17 039 046; 12 046 - 069
	3-я от осевой	1.17.1 269 285
Дорожные ограждения и направляющие устройства справа	На разделительной	
	На обочине	ДО (У3) 013 - 038; ДО (У3) 051 - 086; ОПО-Д 170 - 246; ОПО-Д 285 - 315; ОПО-Д 319 - 334; ДО (У3) 334 - 352; ДО (У3) 580 - 672
Тротуары справа		017 - 039, (22 м), а/б, ш. 1.0 м; 078 - 148, (70 м), а/б, ш. 2.0 м; 160 - 250, (90 м), а/б, ш. 2.0 м

Проект организации дорожного движения
А-107 «Московское малое кольцо»
27+000-28+000

Тротуары слева		168 - 184 (16 m) д/д ш. 1.0 m
Дорожные ограждения и направляющие устройства слева	На обочине	ДО (У3) 235 - 313; ДО (У3) 336 - 399; ДО (У3) 411 - 440; ДО (У3) 877 - 935
	На разделительной	
Дорожная разметка слева	4-я от осевой	12 134 149; 1.17.1 149 169; 12 169 184
	3-я от осевой	17 401 421; 14 409 - 441; 12 463 472; 12 588 601; 14 615 - 662
	2-я от осевой	14 023 - 134; 1.11 134 149; 1.1 149 169; 1.11 169 184; 14 184 - 313; 17 313 - 336; 14 336 - 400; 17 400 421; 12 404 - 443; 12 601 - 662; 14 662 - 804
	1-я от осевой	12 000 021; 1.1 021 023; 18 021 - 131; 1.1 131 - 185; 18 189 - 404; 12 404 - 478; 12 478 - 580; 12 580 - 662; 18 662 - 804; 12 804 - 1000
Элементы в плане		765; R=1039, L=293
Продольный профиль		000; L=340; α=8; 340; α=22; L=200; 540; α=3; L=100; 640; L=200; α=15; 840; α=1; L=50; 890; α=40; L=110
Видимость в обратном направлении		<200; 130; <300; 330; <400; 430; <500; 530; <600; 630; <700; 730; <300; 1000

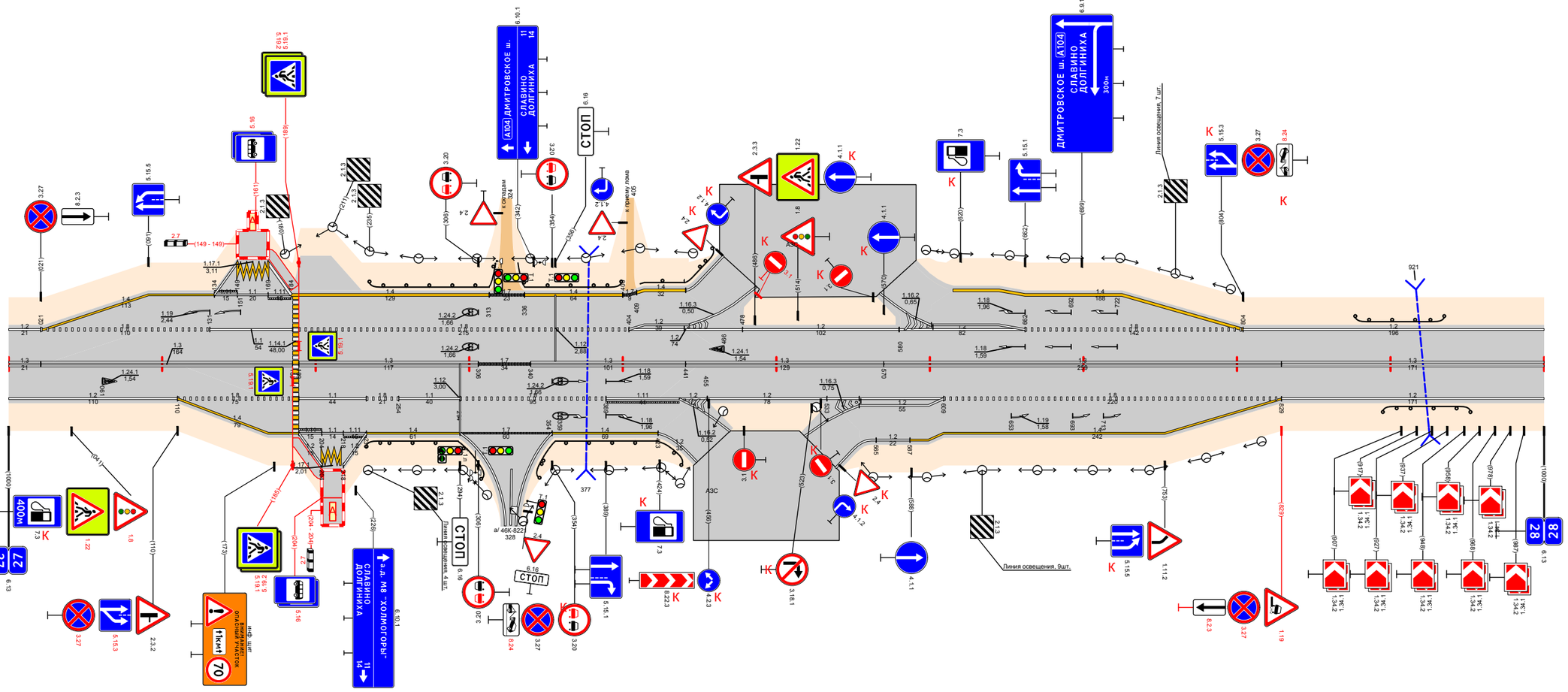

Видимость в прямом направлении		<700; 130; <600; 230; <500; 330; <300; 630; <700; 830; <300; 930; <200; 1000
Дорожная разметка справа	Осевая линия	13 000 021; 13 021 - 185; 13 189 - 306; 17 306 - 340; 13 340 - 441; 13 441 - 570; 13 570 - 829; 13 829 - 1000
	1-я от осевой	12 000 - 110; 11 189 - 233; 18 233 254; 11 254 - 294; 18 294 - 389; 12 455 - 533; 12 533; 12 556; 609; 18 609 - 829; 12 829 - 1000
	2-я от осевой	14 110 - 189; 1.11 189 204; 1.1 204 218; 1.11 218 233; 14 233 - 294; 17 294 - 354; 14 354 - 423; 12 554 - 609; 14 609 - 829
	3-я от осевой	12 565 587; 14 587 609
	4-я от осевой	12 189 204; 1.17.1 204 218; 12 218 233
Дорожные ограждения и направляющие устройства справа	На разделительной	
	На обочине	ДО (У3) 233 - 293; ДО (У3) 356 - 423; ДО (У3) 895 - 952
Тротуары справа		185 - 205 (20 m) д/д ш. 1.0 m

Тротуары слева		
Дорожные ограждения и направляющие устройства слева	На обочине	
	На разделительной	
Дорожная разметка слева	2-я от осевой	12 779 - 1000
	1-я от осевой	12 000 - 779 18 779 - 985 12 985 1000
Элементы в плане		1039 058 685 R=3026, L=494
Продольный профиль		40 20 a=19 L=986
Видимость в обратном направлении		064 <500 130 <700 230 <200 330 <300 430 <400 530 <500 630 <600 730 <700 1000

Проект организации дорожного движения
А-107 «Московское малое кольцо»
28+000-29+000

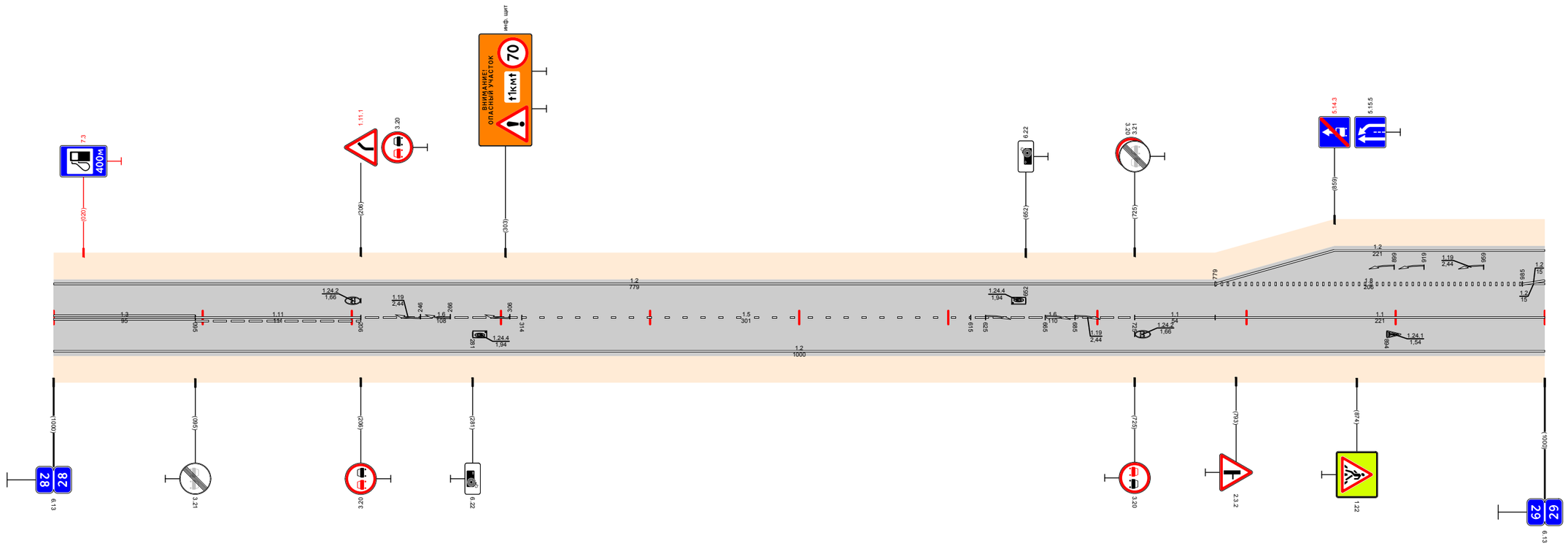

Видимость в прямом направлении		064 <700 330 <600 430 <500 530 <400 630 <300 830 <200 930 <700 1000
Дорожная разметка справа	Осевая линия	13 000 - 095 1.11 095 - 206 16 206 - 314 15 314 - 615 16 615 - 725 11 725 - 779 11 779 - 1000
	1-я от осевой	12 000 - 1000
Дорожные ограждения и направляющие устройства справа	На разделительной	
	На обочине	
Тротуары справа		

Тротуары слева		
Дорожные ограждения и направляющие устройства слева	На обочине	ОПО-II 042 - 063; ДО (1/3) 256 - 287; ДО (1/3) 778 - 808
	На разделительной	
Дорожная разметка слева	2-я от осевой	1.2 000 020; 1.17.1 020 038; 1.2 038 - 205
	1-я от осевой	1.2 000 - 038; 1.2 042 - 082; 1.8 082 - 205; 1.2 205 - 759; 1.7 759 771; 1.2 771 - 1040
Элементы в плане		R=3026, L=494; 179
Продольный профиль		020; L=230; α=15; 230; α=14; L=400; 630; L=150; α=3; 780; α=6; L=50; 830; α=39; L=170; 1000; α=19; L=40
Видимость в обратном направлении		<700 130; <200 230; <300 330; <400 430; <500 530; <600 630; <700 830; <300 930; <400 1040

Проект организации дорожного движения
А-107 «Московское малое кольцо»
29+000-30+000

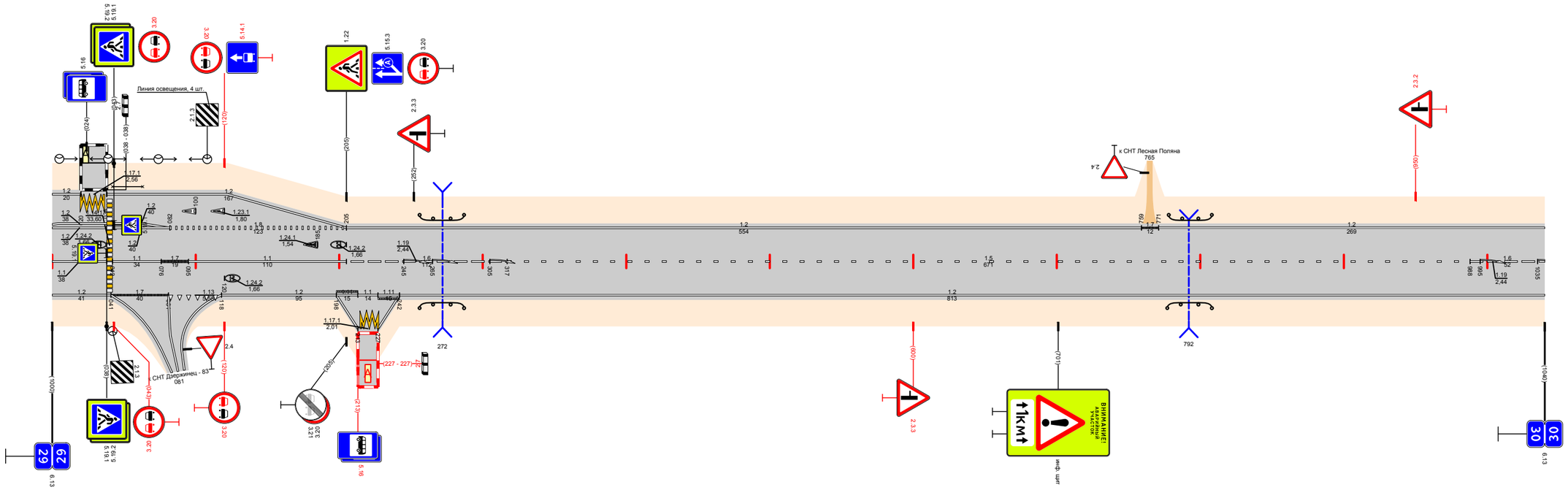

Видимость в прямом направлении		<700 130; <600 230; <400 330; <300 530; <700 730; <500 830; <300 930; <600 1040
Дорожная разметка справа	Осевая линия	1.1 000 - 038; 1.1 042 - 076; 1.7 076 095; 1.1 095 - 205; 1.6 205 - 317; 1.5 317 - 988; 1.6 988 - 1040
	1-я от осевой	1.2 000 - 041; 1.7 041 - 081; 1.13 081 - 118; 1.2 118 - 198; 1.11 198 213; 1.1 213 227; 1.11 227 242; 1.2 242 - 1040
	2-я от осевой	
	3-я от осевой	1.2 198 213; 1.17.1 213 227; 1.2 227 242
Дорожные ограждения и направляющие устройства справа	На разделительной	
	На обочине	ДО (1/3) 256 - 287; ДО (1/3) 777 - 808
Тротуары справа		

Проект организации дорожного движения
А-107 «Московское малое кольцо»
30+000-31+000

Тротуары слева		
Дорожные ограждения и направляющие устройства слева	На обочине	
	На разделительной	
Дорожная разметка слева	3-я от осевой	12 377 392; 1.17.1 392 405; 12 405 424
	2-я от осевой	
	1-я от осевой	12 000 - 315; 1.13 345 - 377; 1.11 377 391; 1.1 391 404; 1.11 408 424; 17 424 - 465; 12 465 - 960
Элементы в плане		310; R=357, L=156; 465; 541; R=351, L=124; 665
Продольный профиль		a=19; L=540; 540; L=200; a=6; 740; a=9; L=220
Видимость в обратном направлении		<700 190; <300 290; <400 390; <500 490; <600 590; <400 690; <300 890; <400 960

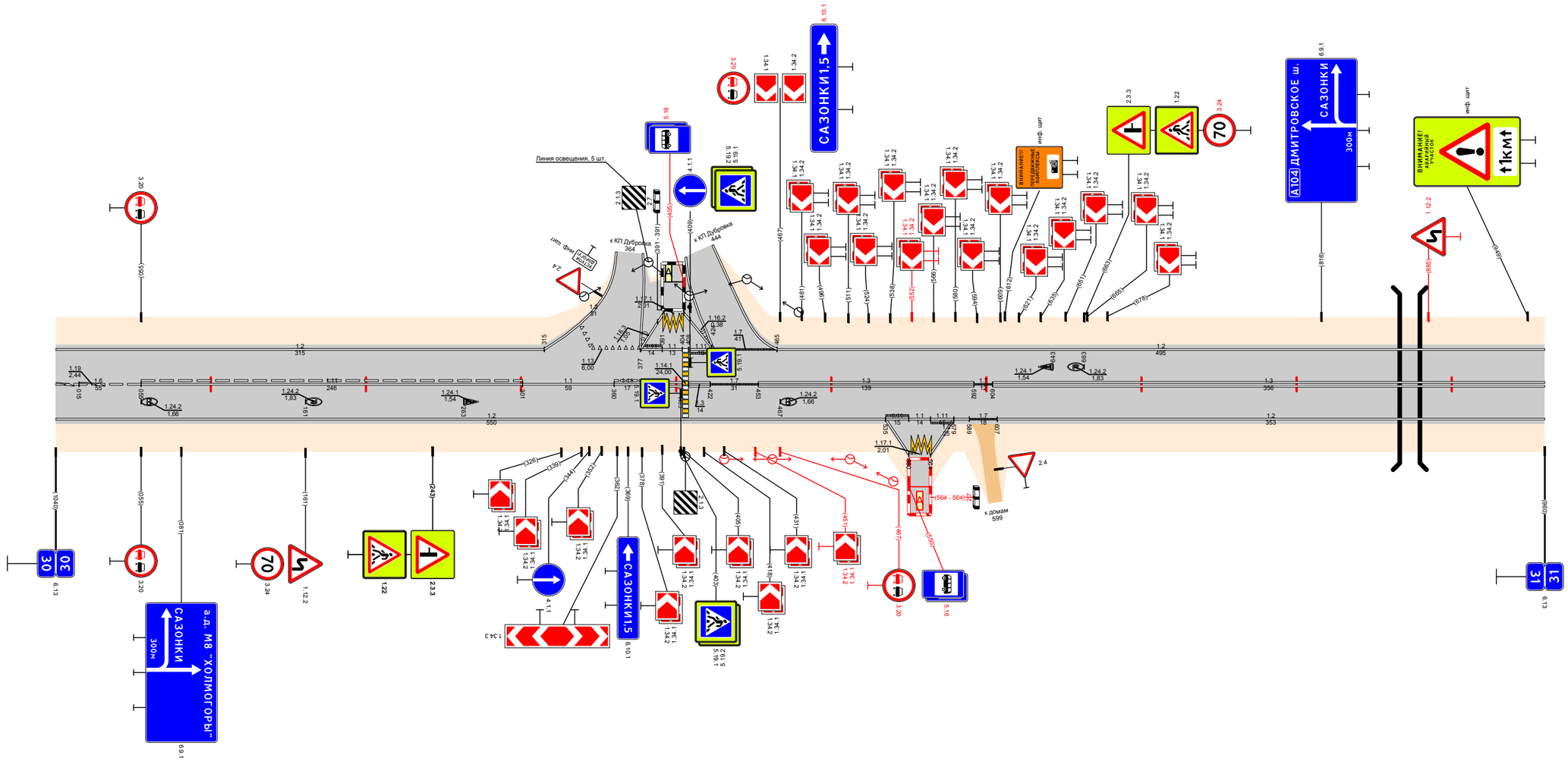

Видимость в прямом направлении		<400 290; <300 490; <700 590; <600 690; <500 790; <400 890; <300 960
Дорожная разметка справа	Осевая линия	16 000 - 055; 1.11 055 - 301; 11 301 - 360; 1.11 360 377; 13 377 - 404; 13 408 422; 17 422 - 453; 13 453 - 592; 17 592 604; 13 604 - 960
	1-я от осевой	12 000 - 535; 1.11 535 550; 11 550 564; 1.11 564 579; 12 579 589; 17 589 607; 12 607 - 960
	2-я от осевой	
	3-я от осевой	12 535 550; 1.17.1 550 564; 12 564 579
Дорожные ограждения и направляющие устройства справа	На разделительной	
	На обочине	
Тротуары справа		

Тротуары слева		
Дорожные ограждения и направляющие устройства слева	На обочине	
	На разделительной	
Дорожная разметка слева	3-я от осевой	1.2 715 22
	2-я от осевой	14 475 - 704; 1.2 704 715
	1-я от осевой	1.2 000 - 059; 1.11 059 081; 1.2 081 - 164; 1.11 164 185; 1.1 185 199; 1.13 199 213; 1.7 213 - 235; 1.2 235 - 475; 1.8 475 - 665; 1.2 665 666; 1.2 703 715; 1.2 715 725; 1.2 725 - 965
Элементы в плане		R=2171, L=383 (356 – 739)
Продольный профиль		0 – 015; α=6, L=105 (015 – 120); α=19, L=250 (120 – 370); α=4, L=250 (370 – 620); α=21, L=150 (620 – 770); α=48, L=195 (770 – 965)
Видимость в обратном направлении		0 – 035; <500 (035 – 120); <700 (120 – 320); <200 (320 – 420); <300 (420 – 520); <400 (520 – 620); <500 (620 – 720); <600 (720 – 820); <300 (820 – 920); <200 (920 – 965)

Проект организации дорожного движения А-107 «Московское малое кольцо» 31+000-32+000

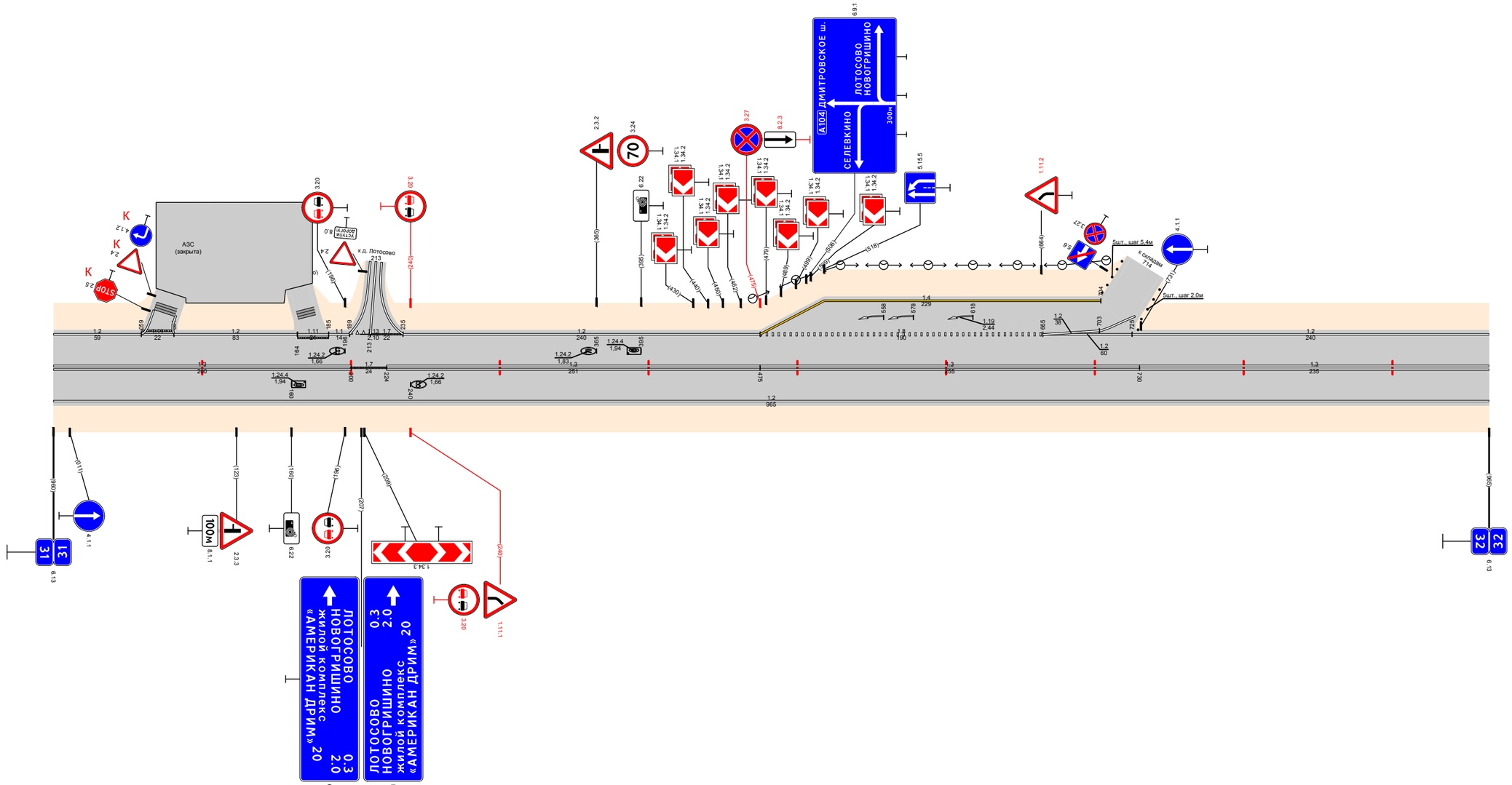

Видимость в прямом направлении		<300 (000 – 120); <600 (120 – 220); <500 (220 – 320); <400 (320 – 420); <300 (420 – 520); <200 (520 – 720); <700 (720 – 965)
Дорожная разметка справа	Осевая линия	13 000 - 200; 17 200 - 224; 13 224 - 475; 13 475 - 730; 13 730 - 965
	1-я от осевой	12 000 - 965
Дорожные ограждения и направляющие устройства справа	На разделительной	
	На обочине	
Тротуары справа		

Тротуары слева		
Дорожные ограждения и направляющие устройства слева	На обочине	ДО (У3) 130 - 302; Ст(В) 314 - 324; ДО (У3) 806 - 839
	На разделительной	
Дорожная разметка слева	3-я от осевой	12 095 106
	2-я от осевой	12 106 - 186; 14 128 - 300
	1-я от осевой	12 000 - 085; 12 085 - 186; 18 186 - 300; 12 300 - 1107; 17 1107 1120; 12 1120 1140
Элементы в плане		
Продольный профиль		L=35; α=4 0.35; L=205; α=9 240; α=10; L=300 540; L=150; α=1 690; α=17; L=343 1033; α=4.7; L=107
Видимость в обратном направлении		<300 130; <400 230; <500 330; <700 730; <400 830; <500 930; <700 1140

Проект организации дорожного движения
А-107 «Московское малое кольцо»
32+000-33+000

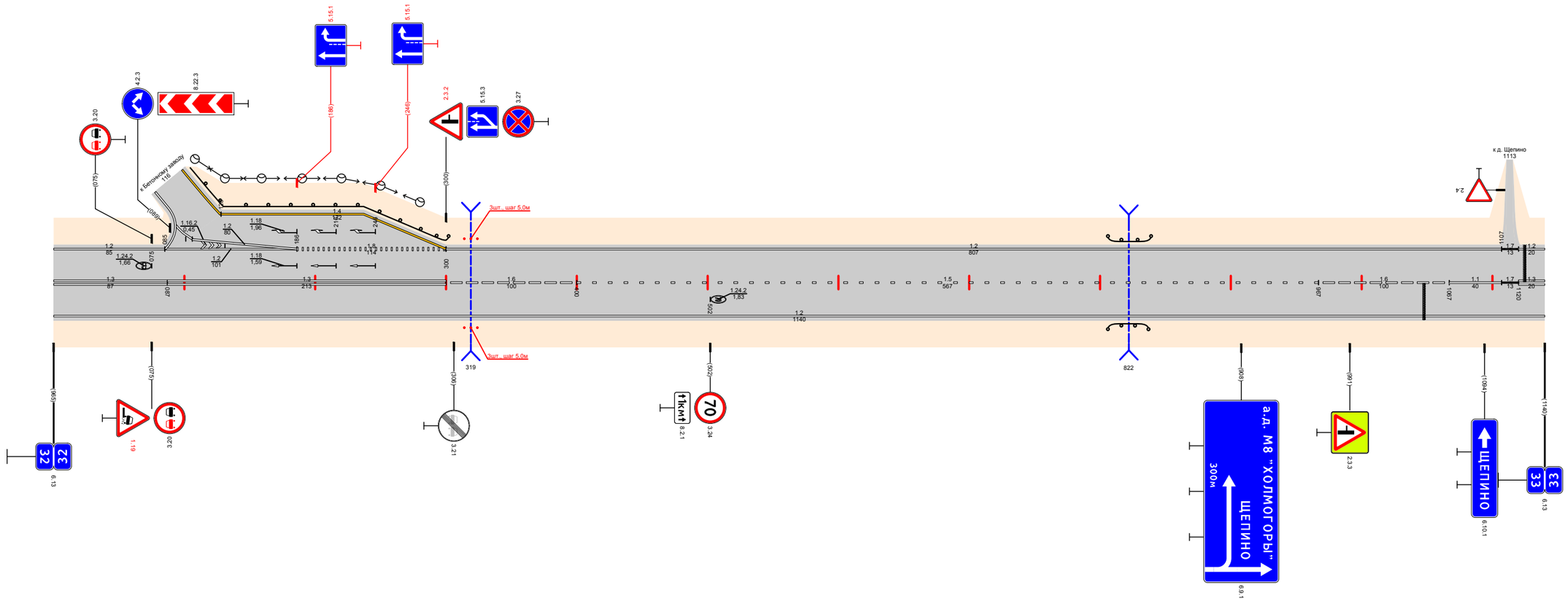

Видимость в прямом направлении		<700 130; <500 230; <400 330; <300 430; <700 830; <600 930; <400 1033; <300 1140
Дорожная разметка справа	Осевая линия	13 000 - 087; 13 087 - 300; 16 300 - 400; 15 400 - 967; 16 967 - 1067; 11 1067 - 1107; 17 1107 1120; 13 1120 1140
	1-я от осевой	12 000 - 1140
Дорожные ограждения и направляющие устройства справа	На разделительной	
	На обочине	Ст(В) 314 - 324; ДО (У3) 806 - 837
Тротуары справа		

Тротуары слева		
Дорожные ограждения и направляющие устройства слева	На обочине	
	На разделительной	
Дорожная разметка слева		1.2 000 - 052; 1.13 052 062; 1.7 062 074; 1.2 074 - 903; 1.7 903 915; 1.2 915 - 1000
Элементы в плане		
Продольный профиль		α=47 L=260 260; α=23 L=300 560; α=49 L=200 760; α=20 L=100 860; α=10 L=140
Видимость в обратном направлении		<700 395; <300 595; <400 695; <500 795; <600 895; <200 1000

Проект организации дорожного движения
А-107 «Московское малое кольцо»
33+000-34+000

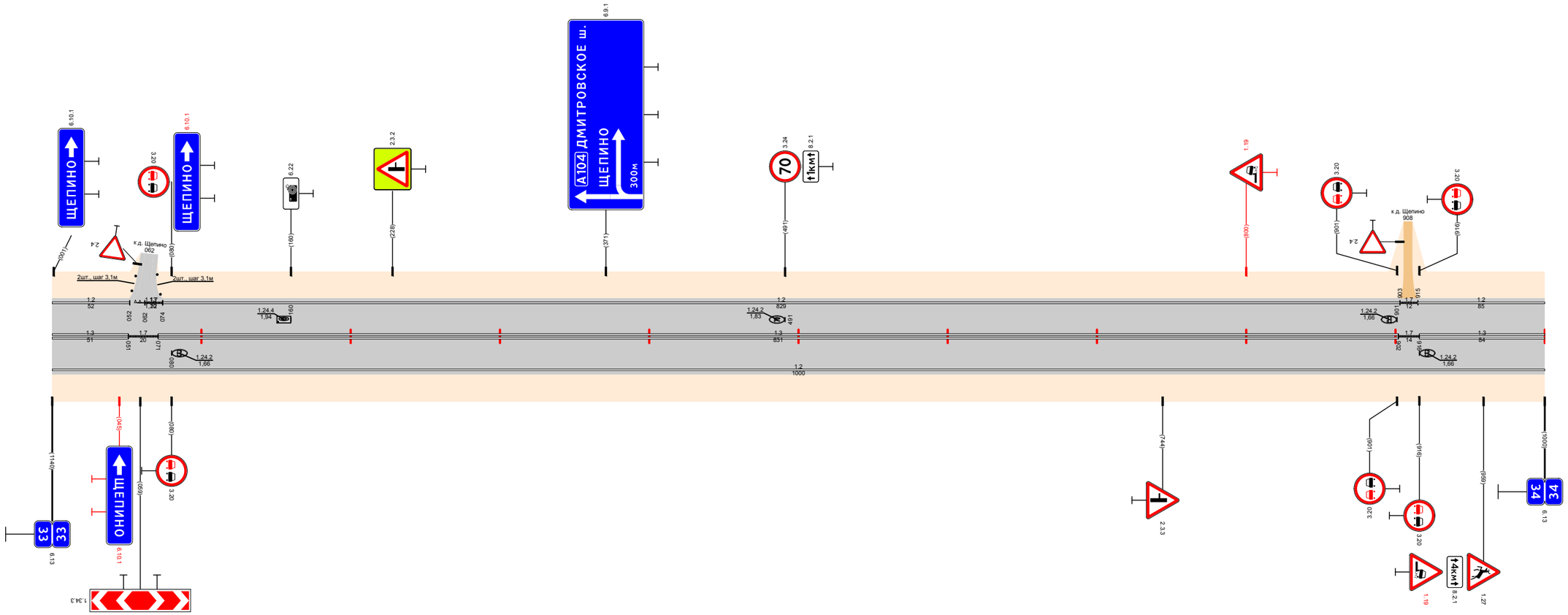

Видимость в прямом направлении		<300 195; <700 295; <600 395; <400 495; <300 595; <200 895; <600 1000
Дорожная разметка справа	Осевая линия	1.3 000 - 051; 1.7 051 071; 1.3 071 - 902; 1.7 902 916; 1.3 916 - 1000
	1-я от осевой	1.2 000 - 1000
Дорожные ограждения и направляющие устройства справа	На разделительной	
	На обочине	
Тротуары справа		

Тротуары слева		
Дорожные ограждения и направляющие устройства слева	На обочине	1см (3) 095 - 105
	На разделительной	
Дорожная разметка слева		12 000 - 317; 17 317 328; 12 328 - 970
Элементы в плане		
Продольный профиль		L=120; a=18 120; a=20 L=250 370; L=300 a=4 670; L=300 a=21
Видимость в обратном направлении		<200 101; <300 301; <500 401; <600 501; <200 601; <300 701; <400 970

Проект организации дорожного движения
А-107 «Московское малое кольцо»
34+000-35+000

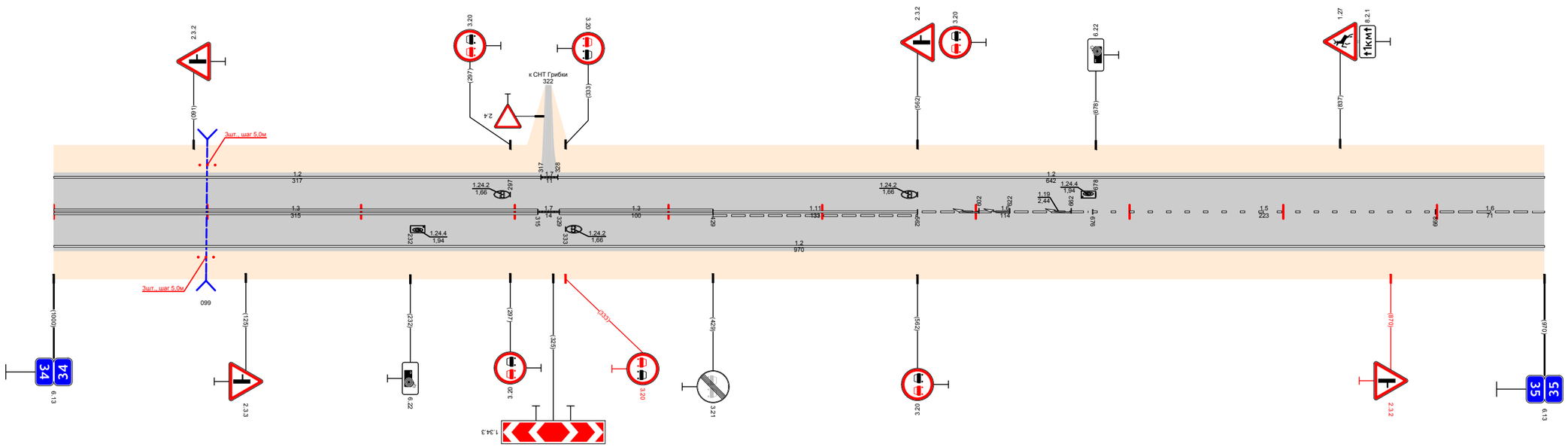

Видимость в прямом направлении		<400 101; <300 301; <400 501; <500 601; <700 670
Дорожная разметка справа	Осевая линия	13 000 - 315; 17 315 329; 13 329 - 429; 111 429 - 562; 16 562 - 676; 15 676 - 899; 16 899 - 970
	1-я от осевой	12 000 - 970
Дорожные ограждения и направляющие устройства справа	На разделительной	
	На обочине	1см (3) 094 - 104
Тротуары справа		

Тротуары слева		
Дорожные ограждения и направляющие устройства слева	На обочине	Ст (3) 222 - 292
	На разделительной	
Дорожная разметка слева	3-я от осевой	12 910 921
	2-я от осевой	14 921 - 1000
	1-я от осевой	12 000 - 608; 13 608 617; 17 617 624; 12 624 - 746; 11 746 - 771; 12 771 - 921; 11 921 - 961; 18 961 - 1000
Элементы в плане		
Продольный профиль		L=275; α=15; 280; α=10; L=400; 680; L=320; α=14
Видимость в обратном направлении		<400 120; <500 220; <600 320; <700 820; <300 1000

Проект организации дорожного движения
А-107 «Московское малое кольцо»
35+000-36+000

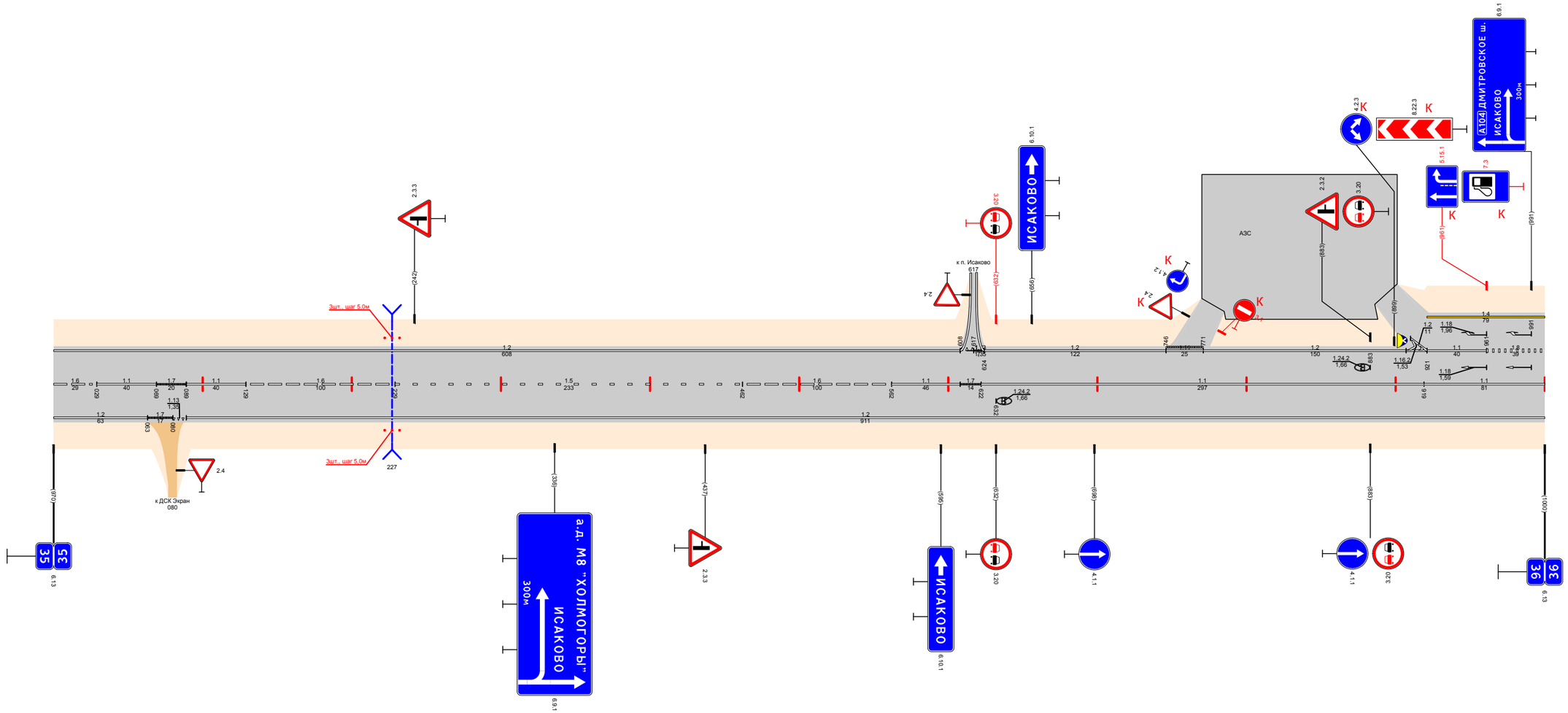

Видимость в прямом направлении		<700 120; <600 220; <500 320; <400 420; <300 520; <200 620; <700 920; <600 1000
Дорожная разметка справа	Осевая линия	16 000 - 029; 11 029 - 069; 17 069 089; 11 089 - 129; 16 129 - 229; 15 229 - 462; 16 462 - 562; 11 562 - 608; 17 608 622; 11 622 - 919; 11 919 - 1000
	1-я от осевой	12 000 - 063; 17 063 080; 13 080 089; 12 089 - 1000
Дорожные ограждения и направляющие устройства справа	На разделительной	
	На обочине	Ст (3) 222 - 292
Тротуары справа		

| | | |

Проект организации дорожного движения
А-107 «Московское малое кольцо»
37+000-38+000

Тротуары слева		
Дорожные ограждения и направляющие устройства слева	На обочине	ДО (У3) 887 - 921
	На разделительной	
Дорожная разметка слева		12 000 - 206; 17 206 217; 12 217 - 1000
Элементы в плане		
Продольный профиль		35; 70; a=7; L=81; 095; L=100; a=11; 195; L=250; a=39; 445; L=200; a=13; 645; L=200; a=26; 845; L=126; a=18; 971; L=29; a=22
Видимость в обратном направлении		100; <300; 290; <200; 490; <300; 590; <400; 690; <600; 790; <700; 890; <400; 971; <700; 1000

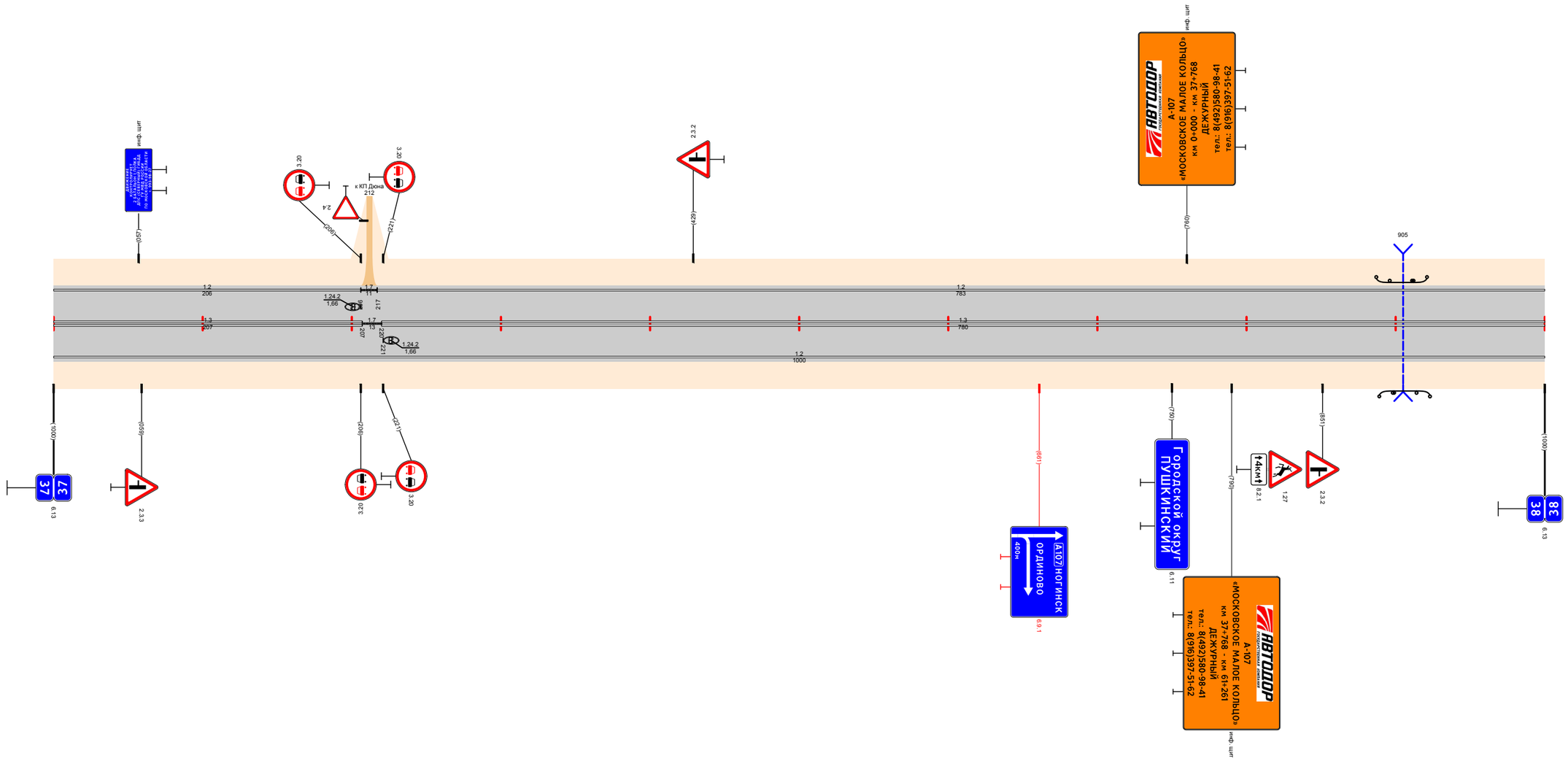

Видимость в прямом направлении		100; <200; 190; <700; 270; <400; 390; <300; 490; <200; 590; <600; 690; <500; 790; <400; 890; <300; 971; <200; 1000
Дорожная разметка справа	Осевая линия	13 000 - 207; 17 207 220; 13 220 - 1000
	1-я от осевой	12 000 - 1000
Дорожные ограждения и направляющие устройства справа	На разделительной	
	На обочине	ДО (У3) 889 - 923
Тротуары справа		

Тротуары слева		
Дорожные ограждения и направляющие устройства слева	На обочине	ДО (У3) 335 - 402; ДО (У3) 720 - 836
	На разделительной	
Дорожная разметка слева	3-я от осевой	1.2 163 - 189; 1.17.1 189 201; 1.2 201 - 223
	2-я от осевой	
	1-я от осевой	1.2 000 - 163; 1.11 163 - 186; 1.1 186 198; 1.11 198 - 223; 1.2 223 - 675; 1.7 675 696; 1.2 696 - 1000
Элементы в плане		373; R=1903, L=530; 903
Продольный профиль		α=22; L=180; 180; L=250; α=11; 430; α=11; L=567; 997
Видимость в обратном направлении		<700; 320; <200; 420; <300; 520; <400; 620; <500; 720; <600; 820; <700; 920; <400; 997; 1000

Проект организации дорожного движения А-107 «Московское малое кольцо» 38+000-39+000

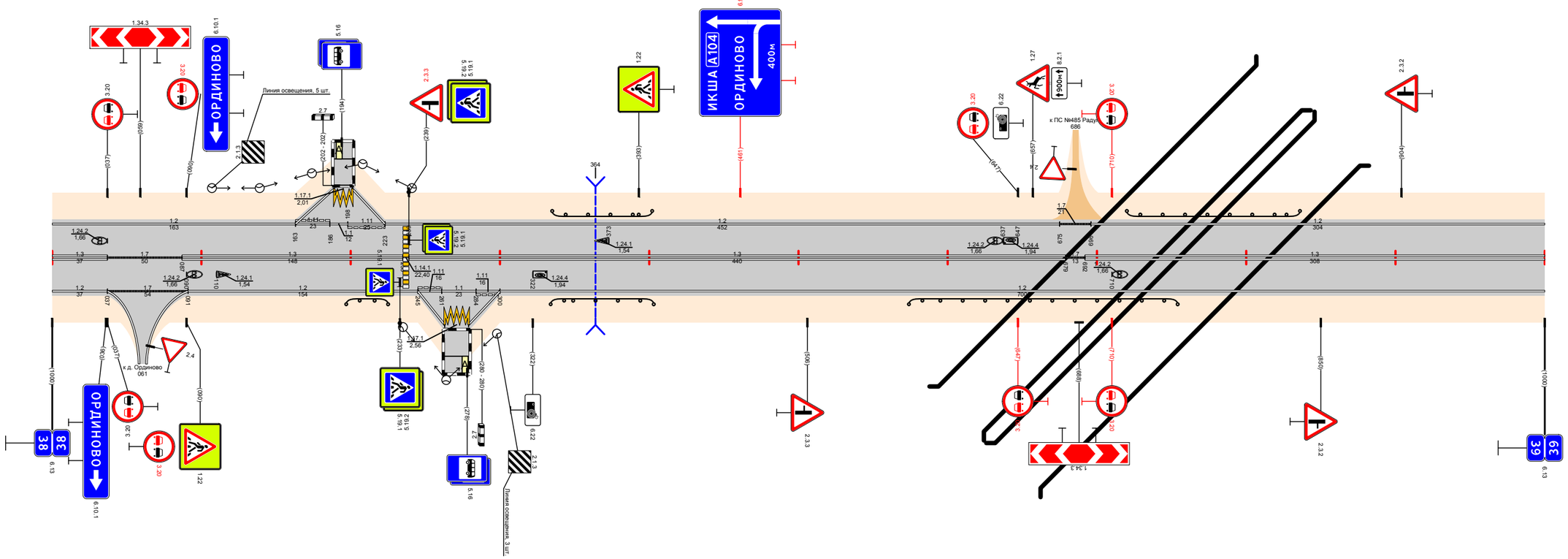

Видимость в прямом направлении		<200; 120; <700; 320; <600; 420; <700; 620; <600; 727; 1000
Дорожная разметка справа	Осевая линия	1.3 000 - 037; 1.7 037 - 087; 1.3 087 - 235; 1.3 239 - 679; 1.7 679 692; 1.3 692 - 1000
	1-я от осевой	1.2 000 - 037; 1.7 037 - 091; 1.2 091 - 245; 1.11 245 261; 1.1 261 - 284; 1.11 284 300; 1.2 300 - 1000
	2-я от осевой	
	3-я от осевой	1.2 245 263; 1.17.1 263 279; 1.2 279 300
Дорожные ограждения и направляющие устройства справа	На разделительной	
	На обочине	ДО (У3) 197 - 225; ДО (У3) 334 - 403; ДО (У3) 574 - 754
Тротуары справа		

Тротуары слева		
Дорожные ограждения и направляющие устройства слева	На обочине	См.(3) 607 - 625
	На разделительной	
Дорожная разметка слева		12 000 - 1000
Элементы в плане		
Продольный профиль		α=26 L=165 165; α=60 L=200 365; α=34 L=150 515; α=4 L=400 915; α=4 L=83 998
Видимость в обратном направлении		<700 601; <200 701; <300 901; <400 998

Проект организации дорожного движения
А-107 «Московское малое кольцо»
39+000-40+000

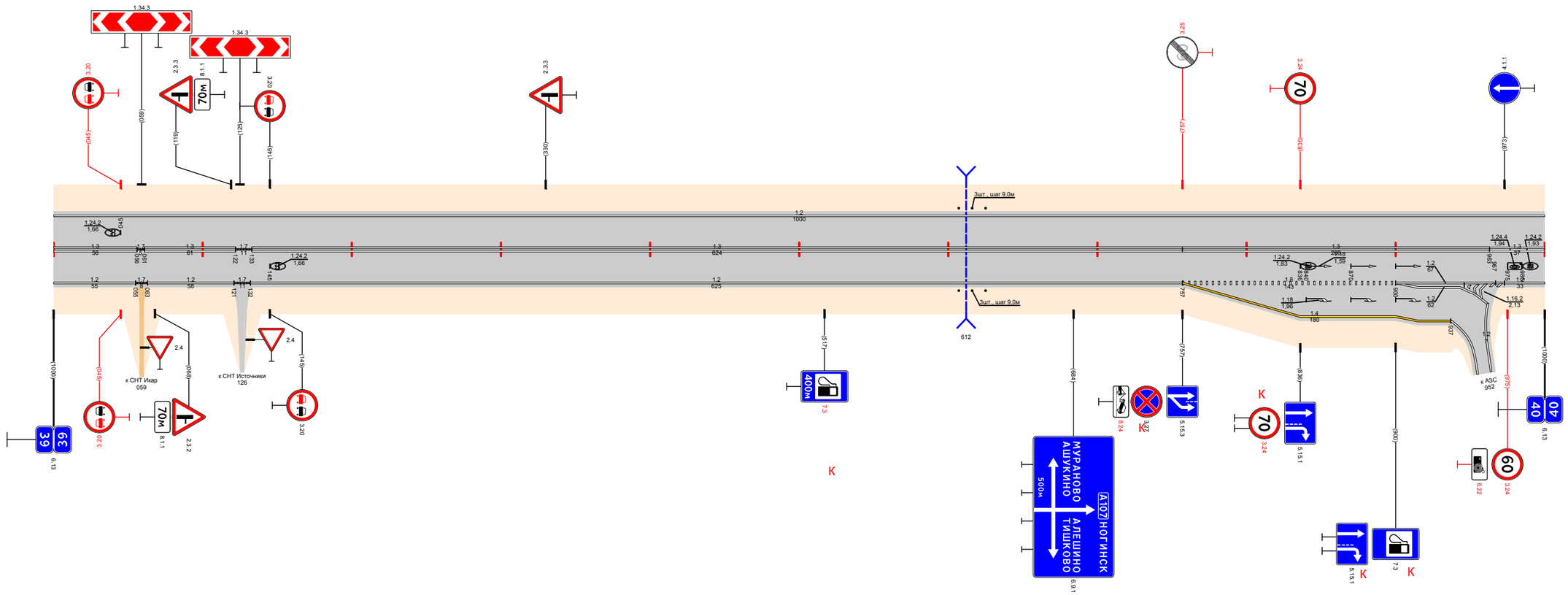

Видимость в прямом направлении		<400 101; <300 301; <200 401; <600 501; <500 601; <400 701; <300 901; <200 998
Дорожная разметка справа	Осевая линия	13 000 - 056; 17 057 058; 13 061 - 122; 17 122 123; 13 133 - 757; 13 757 - 963; 13 963 - 1000
	1-я от осевой	12 000 - 055; 17 055 063; 12 063 - 121; 17 121 132; 12 132 - 757; 18 757 - 900; 12 900 - 967; 12 967 - 1000
	2-я от осевой	14 757 - 900; 12 900 - 953
	3-я от осевой	14 900 - 937; 12 938 953
Дорожные ограждения и направляющие устройства справа	На разделительной	
	На обочине	См.(3) 607 - 625
Тротуары справа		

Проект организации дорожного движения
А-107 «Московское малое кольцо»
40+000-41+000

Тротуары слева		
Дорожные ограждения и направляющие устройства слева	На обочине	ДО (У3) 277 - 319; ДО (У3) 364 - 383
	На разделительной	
Дорожная разметка слева	4-я от осевой	12 199 - 223; 1.17.1 223 243; 12 243 260
	3-я от осевой	1.2.1 1.2.2 1.2.3 1.2.4 1.2.5 1.2.6 1.2.7 1.2.8 1.2.9 1.2.10 1.2.11 1.2.12 1.2.13 1.2.14 1.2.15 1.2.16
	2-я от осевой	12 069 - 199; 1.11.1 199 - 221; 11 221 - 246; 1.11.2 246 260; 12 260 - 310; 1.2.1 1.2.2 1.2.3 1.2.4 1.2.5 1.2.6 1.2.7 1.2.8 1.2.9 1.2.10 1.2.11 1.2.12 1.2.13 1.2.14 1.2.15 1.2.16 1.2.17 1.2.18 1.2.19 1.2.20 1.2.21 1.2.22 1.2.23 1.2.24 1.2.25 1.2.26 1.2.27 1.2.28 1.2.29 1.2.30 1.2.31 1.2.32 1.2.33 1.2.34 1.2.35 1.2.36 1.2.37 1.2.38 1.2.39 1.2.40 1.2.41 1.2.42 1.2.43 1.2.44 1.2.45 1.2.46 1.2.47 1.2.48; 12 362 - 588
	1-я от осевой	12 000 - 068; 1.2.1 068 069; 18 068 - 267; 11 267 - 312; 1.2.2 312 330; 1.2.3 330 359; 1.2.4 359 359; 1.2.5 359 359; 1.2.6 359 359; 1.2.7 359 359; 1.2.8 359 359; 1.2.9 359 359; 1.2.10 359 359; 1.2.11 359 359; 1.2.12 359 359; 1.2.13 359 359; 1.2.14 359 359; 1.2.15 359 359; 1.2.16 359 359; 1.2.17 359 359; 1.2.18 359 359; 1.2.19 359 359; 1.2.20 359 359; 1.2.21 359 359; 1.2.22 359 359; 1.2.23 359 359; 1.2.24 359 359; 1.2.25 359 359; 1.2.26 359 359; 1.2.27 359 359; 1.2.28 359 359; 1.2.29 359 359; 1.2.30 359 359; 1.2.31 359 359; 1.2.32 359 359; 1.2.33 359 359; 1.2.34 359 359; 1.2.35 359 359; 1.2.36 359 359; 1.2.37 359 359; 1.2.38 359 359; 1.2.39 359 359; 1.2.40 359 359; 1.2.41 359 359; 1.2.42 359 359; 1.2.43 359 359; 1.2.44 359 359; 1.2.45 359 359; 1.2.46 359 359; 1.2.47 359 359; 1.2.48 359 359; 11 359 - 420; 18 420 - 588; 12 588 - 1000
Элементы в плане		
Продольный профиль		L=110; α=24; 110; L=250; α=51; 360; L=100; α=15; 460; L=300; α=21; 760; L=100; α=12; 860; L=130; α=36; 990; 1000
Видимость в обратном направлении		<600; 200; <200; 400; <300; 500; <400; 600; <600; 700; <700; 900; <200; 1000

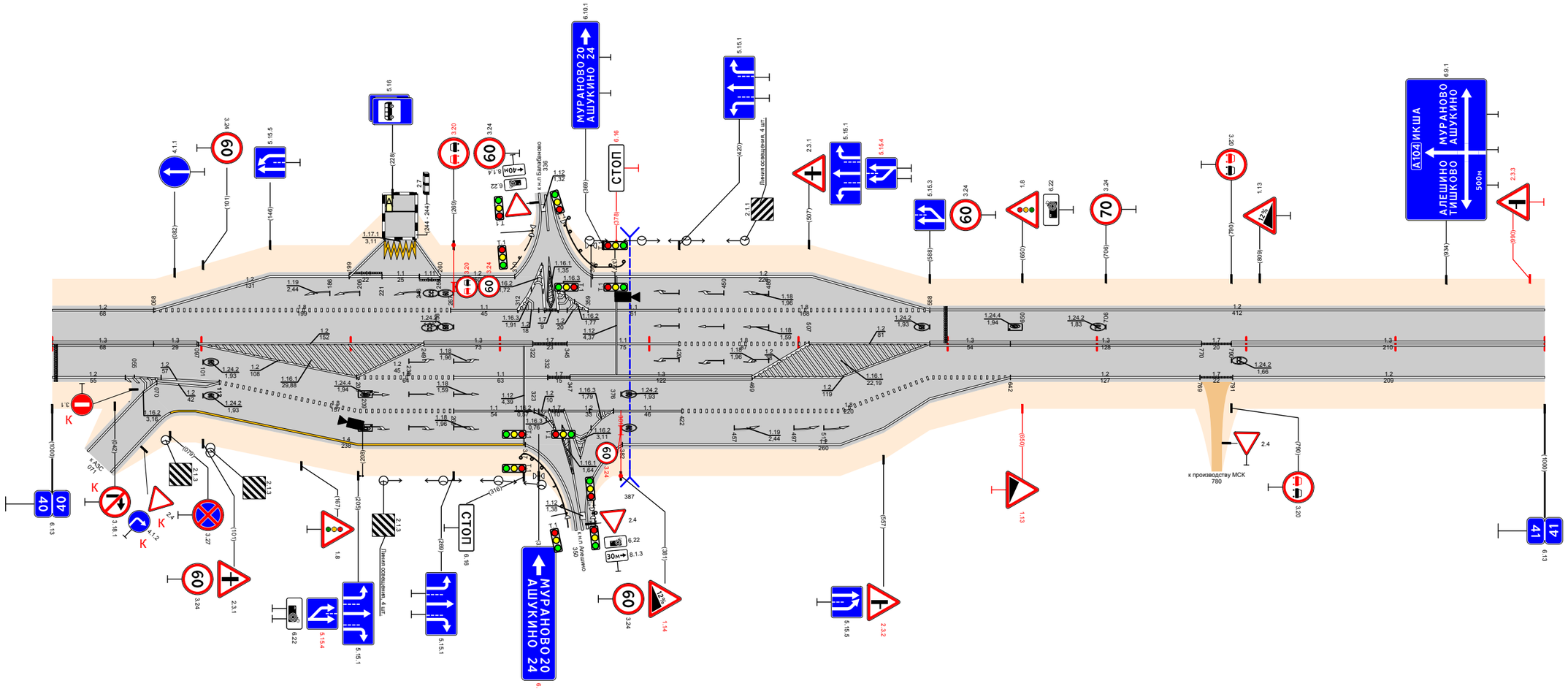

Видимость в прямом направлении		<700; 200; <600; 300; <500; 400; <300; 600; <200; 800; <700; 950; 1000
Дорожная разметка справа	Осевая линия	13 000 - 068; 13 068 - 097; 12 097 - 249; 13 249 - 322; 17 322 - 345; 11 345 - 420; 18 420 - 507; 12 507 - 588; 13 588 - 642; 13 642 - 770; 17 770 790; 13 790 - 1000
	1-я от осевой	12 000 - 055; 18 205 - 269; 11 269 - 332; 17 332 347; 13 347 - 469; 12 469 - 588; 18 588 - 642; 12 642 - 769; 17 769 791; 12 791 - 1000
	2-я от осевой	1.2.1 055 057; 1.2.2 057 069; 1.2.3 069 112; 18 112 - 269; 11 269 - 323; 1.2.1 323 331; 1.2.2 331 333; 17 333 343; 12 343 - 362; 1.2.1 362 376; 1.2.2 376 378; 11 376 - 422; 18 422 - 588; 12 588 - 642
	3-я от осевой	1.2.1 062 070; 14 096 - 317; 1.2.1 317 342; 1.2.2 342 344; 1.2.1 344 357; 1.2.2 357 362; 12 382 - 588
	4-я от осевой	1.2.1 343 354; 1.2.2 354 357
Дорожные ограждения и направляющие устройства справа	На разделительной	
	На обочине	ДО (У3) 314 - 350
Тротуары справа		

Тротуары слева		
Дорожные ограждения и направляющие устройства слева	На обочине	ДО (У3) 021 - 123
	На разделительной	
Дорожная разметка слева	3-я от осевой	1.2 588 603; 1.17.1 603 617; 1.2 617 632
	2-я от осевой	
	1-я от осевой	1.2 000 - 588; 1.11 588 603; 1.1 603 617; 1.11 617 632; 1.2 632 - 700; 1.13 700 - 731; 1.7 731 - 756; 1.2 756 - 1000
Элементы в плане		
Продольный профиль		L=120; α=25 120; α=17 L=50 170; α=58 L=400 570; α=32 L=150 720; α=9 L=100 820; L=100 α=8 920; L=79 α=26 999
Видимость в обратном направлении		<200 110; <300 210; <400 310; <600 410; <700 710; <300 1000

Проект организации дорожного движения
А-107 «Московское малое кольцо»
41+000-42+000

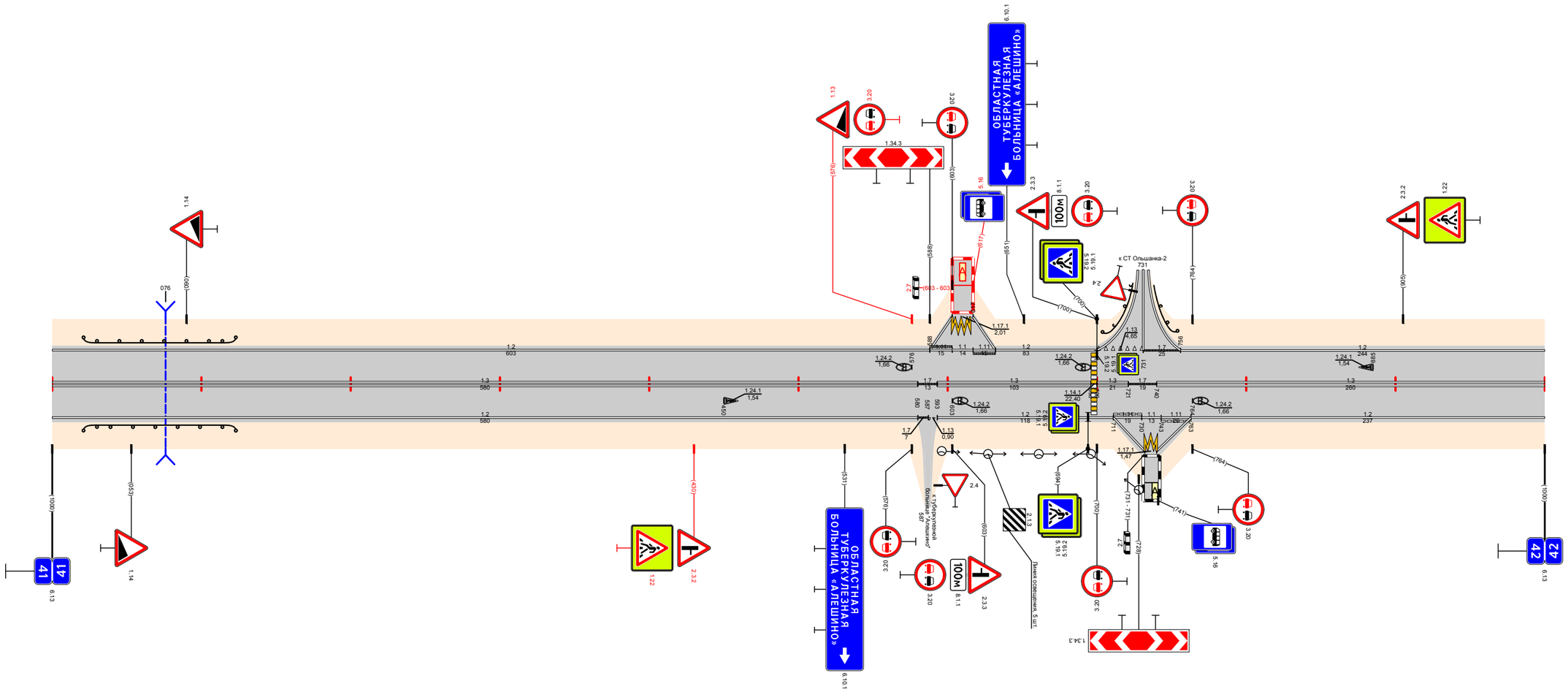

Видимость в прямом направлении		<600 110; <500 210; <400 310; <300 910; <700 1000
Дорожная разметка справа	Осевая линия	1.3 000 - 580; 1.7 580 593; 1.3 593 - 696; 1.3 700 721; 1.7 721 740; 1.3 740 - 1000
	1-я от осевой	1.2 000 - 580; 1.7 580 587; 1.5 587 593; 1.2 593 - 711; 1.11 711 730; 1.1 730 743; 1.11 743 763; 1.2 763 - 1000
	2-я от осевой	
	3-я от осевой	1.2 711 - 732; 1.17.1 732 740; 1.2 740 - 763
Дорожные ограждения и направляющие устройства справа	На разделительной	
	На обочине	ДО (У3) 021 - 123
Тротуары справа		

Тротуары слева		
Дорожные ограждения и направляющие устройства слева	На обочине	до (ка) 307 - 327
	На разделительной	
Дорожная разметка слева		12 000 - 1000
Элементы в плане		
Продольный профиль		L=315; α=40; 315; L=50; α=1; 365; α=40; L=450; 815; α=9; L=100; 915; L=83; α=15; 998; 1000
Видимость в обратном направлении		<300; 305; <400; 405; <500; 505; <700; 905; <400; 998; 1000

Проект организации дорожного движения
А-107 «Московское малое кольцо»
42+000-43+000

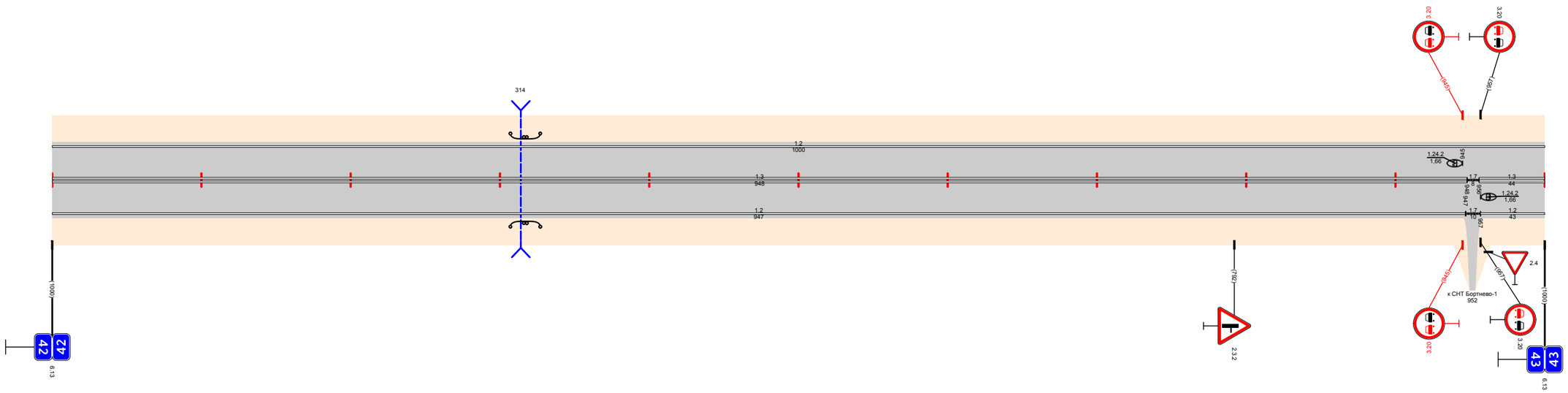

Видимость в прямом направлении		<700; 205; <600; 305; <500; 405; <400; 505; <300; 705; <200; 905; <700; 998; 1000
Дорожная разметка справа	Осевая линия	13 000 - 948; 17; 948; 956; 13 956 - 1000
	1-я от осевой	12 000 - 947; 17; 947; 957; 12 957 - 1000
Дорожные ограждения и направляющие устройства справа	На разделительной	
	На обочине	до (ка) 307 - 327
Тротуары справа		

Тротуары слева		
Дорожные ограждения и направляющие устройства слева	На обочине	ДО (У3) 080 - 109; ДО (У3) 296 - 322; ДО (У3) 848 - 940
	На разделительной	
Дорожная разметка слева		12 000 - 940
Элементы в плане		871; R=622, L=250
Продольный профиль		L=160; α=29; 160; L=100; α=10; 260; α=18; L=100; 360; α=50; L=150; 510; α=18; L=150; 660; L=200; α=27; 860; L=80; α=50
Видимость в обратном направлении		<200 200; <300 300; <400 400; <500 500; <700 700; <200 900; <300 940

Проект организации дорожного движения
А-107 «Московское малое кольцо»
43+000-44+000

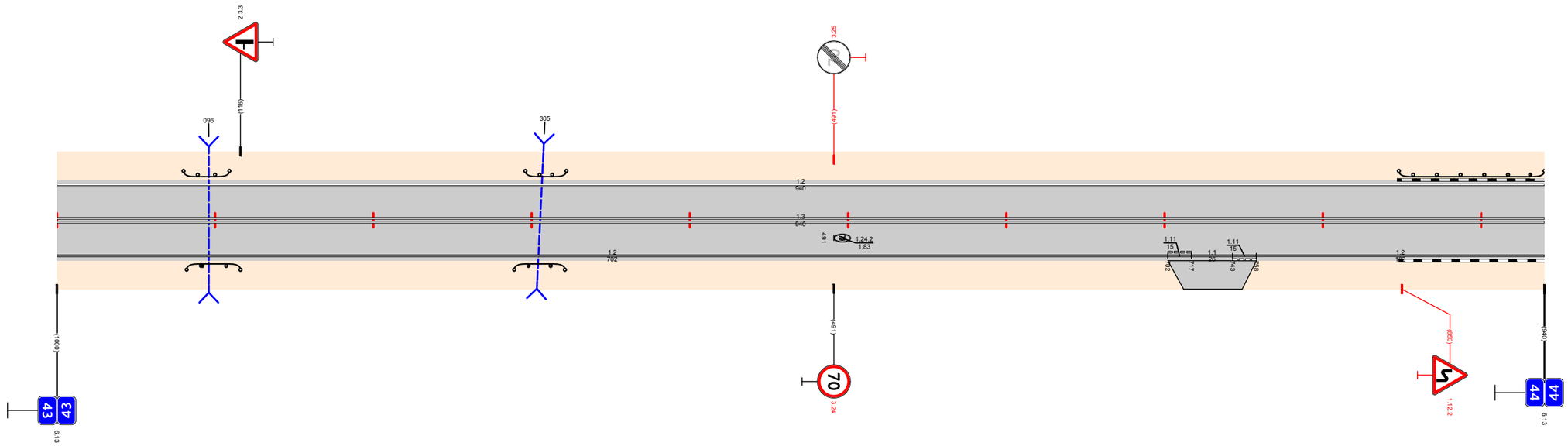

Видимость в прямом направлении		<600 100; <500 200; <400 300; <300 400; <200 500; <300 700; <700 940
Дорожная разметка справа	Осевая линия	13 000 - 940
	1-я от осевой	12 000 - 702; 1.11 702 717; 1.1 717 - 743; 1.11 743 758; 12 758 - 940
Дорожные ограждения и направляющие устройства справа	На разделительной	
	На обочине	ДО (У3) 082 - 116; ДО (У3) 289 - 321
Тротуары справа		

Тротуары слева		
Дорожные ограждения и направляющие устройства слева	На обочине	ДО (У3) 000 - 852
	На разделительной	
Дорожная разметка слева		1.2 000 - 906; 1.13 906 - 952; 1.7 952 - 992; 1.2 992 - 1100
Элементы в плане		R=622, L=250 (181); 188; R=539, L=200 (388); R=452, L=220 (608); R=627, L=280 (888)
Продольный профиль		α=50 L=70 (070); α=40 L=35 (105); α=26 L=200 (305); α=4 L=50 (355); α=48 L=400 (755); α=17 L=100 (855); α=14 L=138 (993); α=43 L=107
Видимость в обратном направлении		<300 (195); <400 (295); <600 (395); <700 (895); <200 (1100)

Проект организации дорожного движения
А-107 «Московское малое кольцо»
44+000-45+000

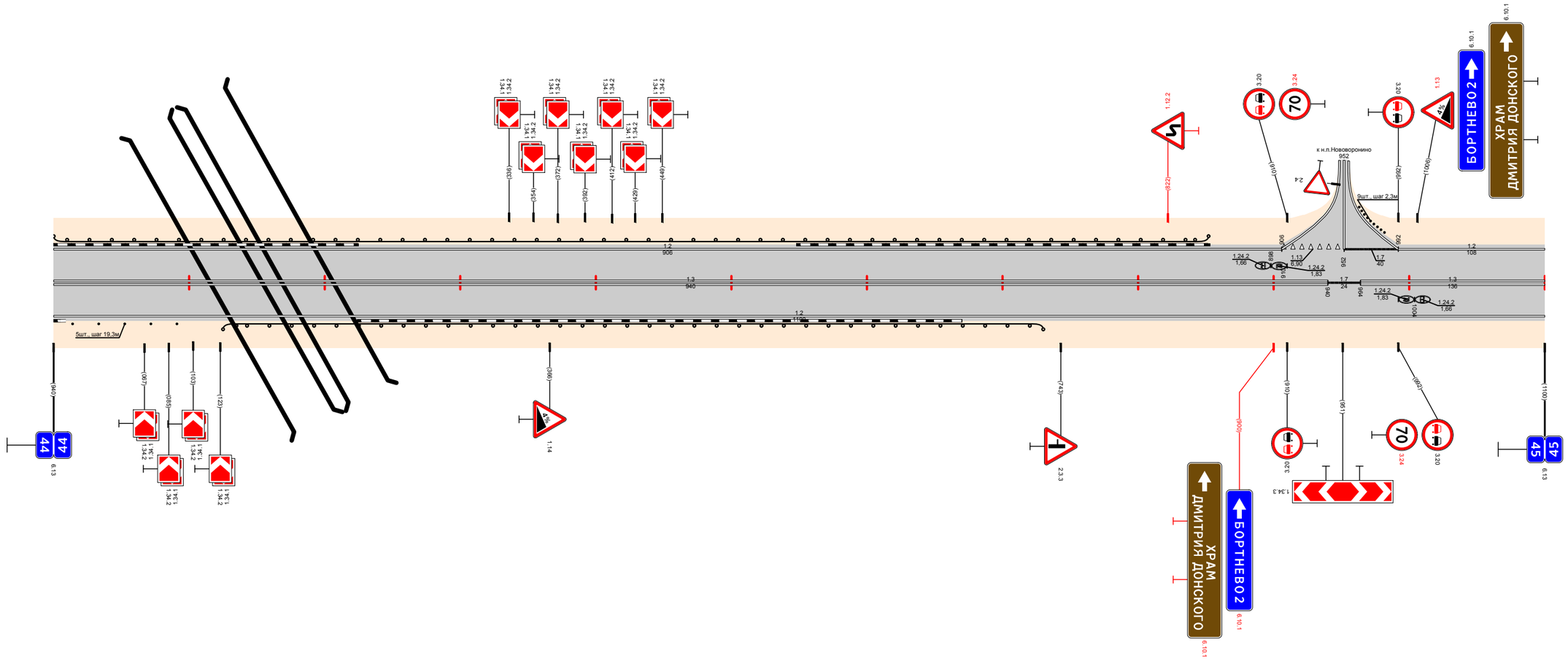

Видимость в прямом направлении		<700 (195); <600 (295); <400 (395); <300 (595); <200 (795); <300 (895); <700 (1100)
Дорожная разметка справа	Осевая линия	1.3 000 - 940; 1.7 940 - 964; 1.3 964 - 1100
	1-я от осевой	1.2 000 - 1100
Дорожные ограждения и направляющие устройства справа	На разделительной	
	На обочине	Столбики (5шт., шаг 19,3м) 014 - 091; ДО (У3) 125 - 730
Тротуары справа		

Тротуары слева		930 - 957 (27 м); 996 ш 1000 (17 м); а/д ш 10 м
Дорожные ограждения и направляющие устройства слева	На обочине	ДО (У3) 244 - 324; ОПО-Д 933 - 957; УПО-Д 982 - 1000
	На разделительной	
Дорожная разметка слева	2-я от осевой	12 673 - 752; 17 752 762; 12 762 - 914; 117.1 914 930; 12 930 950; 17 950 - 973; 12 973 - 1000
	1-я от осевой	12 000 - 673; 18 673 - 896; 12 896 - 949; 11 949 955; 17 955 967; 11 967 975; 11 986 1000
Элементы в плане		
Продольный профиль		L=220; α=43; 220; L=100; α=22; 320; α=16; L=50; 370; α=40; L=200; 570; α=21; L=200; 770; α=8; L=150; 920; L=71; α=4; 991; 9
Видимость в обратном направлении		<200; 205; <300; 405; <500; 505; <600; 605; <700; 705; <300; 905; <400; 1000

Проект организации дорожного движения
А-107 «Московское малое кольцо»
45+000-46+000

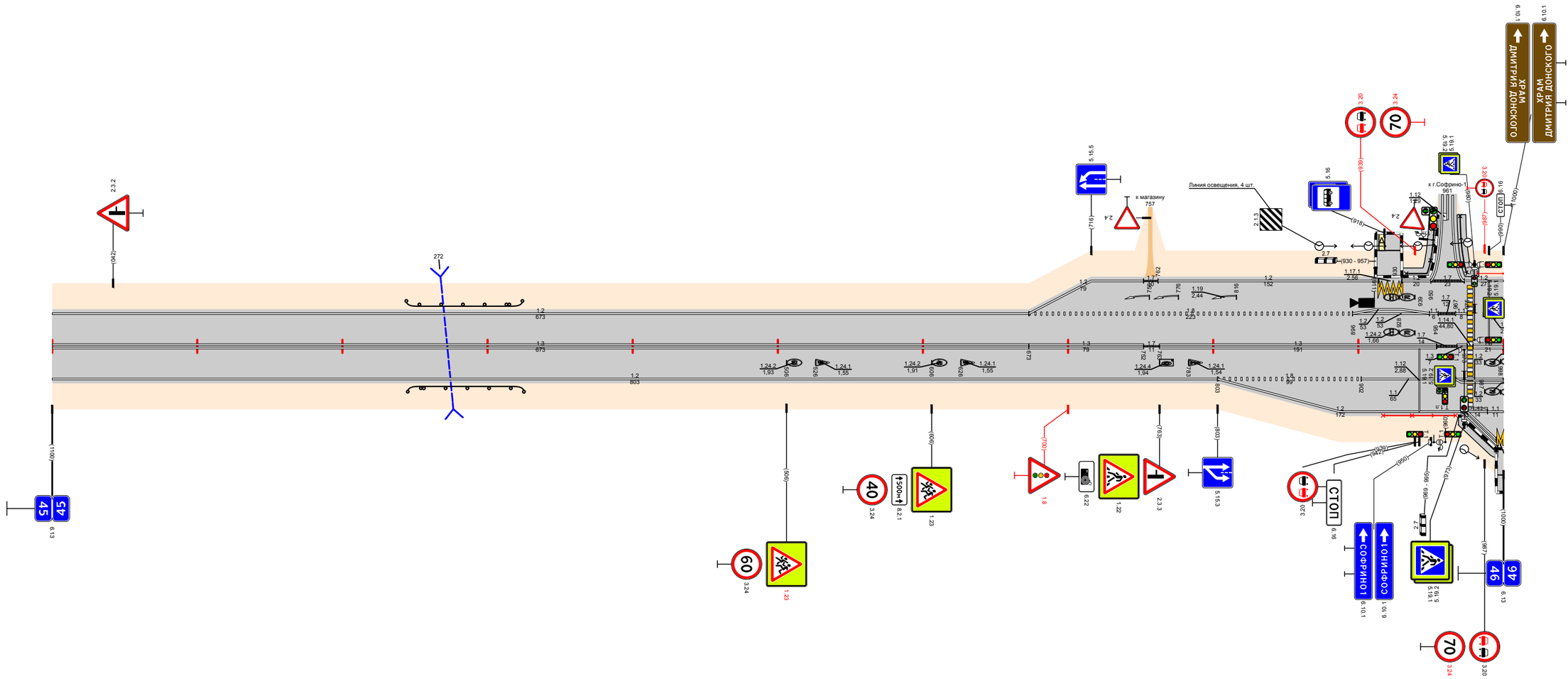

Видимость в прямом направлении		<700; 205; <400; 305; <300; 405; <400; 505; <300; 805; <500; 905; <400; 991; 1000
Дорожная разметка справа	Осевая линия	13 000 - 673; 13 673 - 752; 17 752 763; 13 763 - 954; 17 954 968; 13 968 975; 13 979 1000
	1-я от осевой	12 000 - 803; 18 803 - 902; 11 902 - 967; 12 967 - 1000
	2-я от осевой	12 803 - 975; 111 975 989; 11 989 1000
	3-я от осевой	
	4-я от осевой	12 975 - 995
Дорожные ограждения и направляющие устройства справа	На разделительной	
	На обочине	ДО (У3) 245 - 325; УПО-Д 917 - 967; ОПО-Д 975 - 995
Тротуары справа		969 - 996 (27 м); а/д ш 10 м

Тротуары слева		
Дорожные ограждения и направляющие устройства слева	На обочине	УПО-Д 000 - 032; ДО (У3) 869 - 922
	На разделительной	
Дорожная разметка слева	2-я от осевой	12 000 - 094; 12 490 - 766; 17 766 774; 12 772 789
	1-я от осевой	11 000 - 030; 18 030 - 094; 12 094 104; 17 104 116; 12 116 - 490; 12 490 - 615; 11 615 625; 12 625 634; 11 634 - 659; 18 659 - 717; 12 717 - 766; 17 766 774; 12 774 789; 12 789 804; 17 804 816; 12 816 - 927; 13 927 936; 17 936 946; 12 946 - 1000
Элементы в плане		010; R=3345, L=932; 942
Продольный профиль		L=260; α=9; 260; L=150; α=31; 410; L=250; α=51; 660; L=250; α=19; 910; L=50; α=2; 960; α=21; L=40
Видимость в обратном направлении		<400; 100; <300; 200; <400; 300; <500; 500; <200; 600; <300; 700; <400; 800; <500; 900; <600; 1000

Проект организации дорожного движения
А-107 «Московское малое кольцо»
46+000-47+000

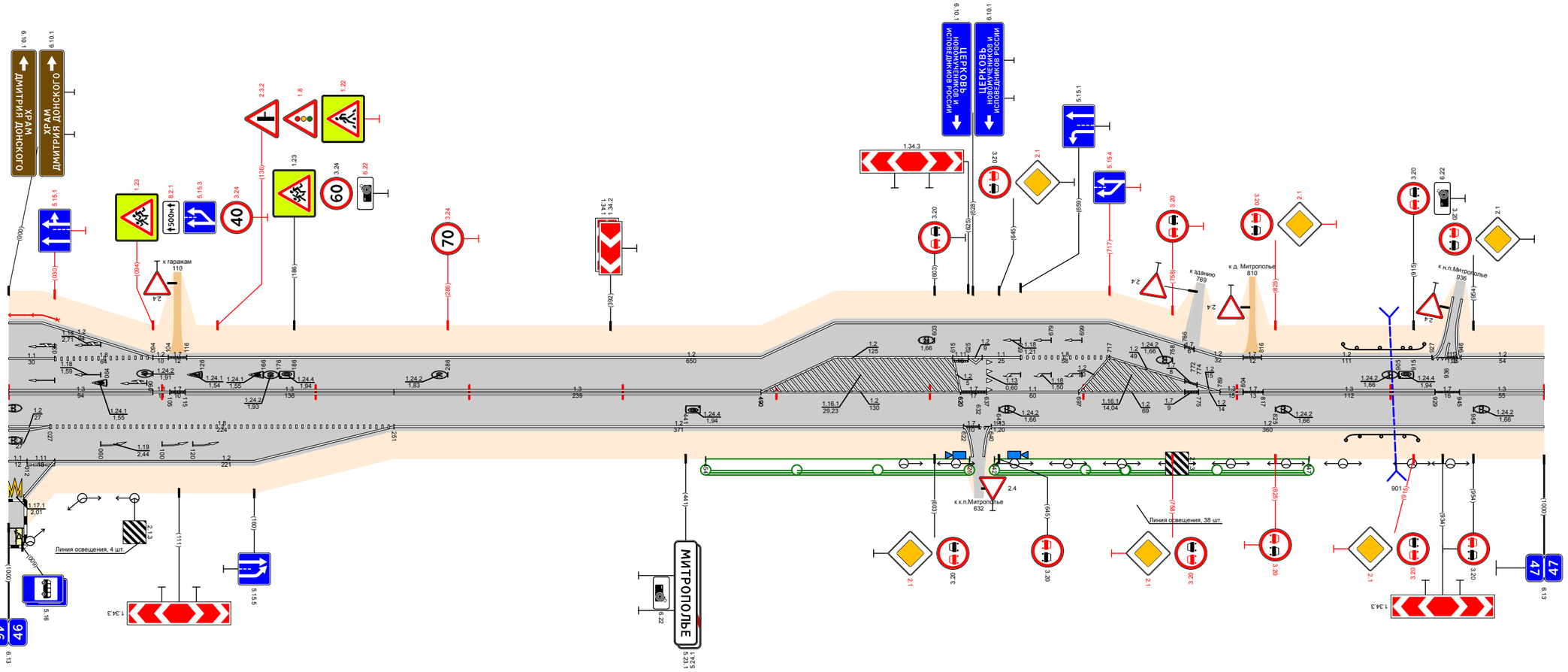

Видимость в прямом направлении		<300; 100; <200; 200; <300; 300; <700; 800; <600; 900; <400; 1000
Дорожная разметка справа	Осевая линия	13 000 - 094; 11 094 105; 17 105 115; 13 115 - 251; 13 251 - 490; 12 490 - 620; 17 620 637; 11 637 - 697; 12 697 - 766; 17 766 775; 12 775 789; 13 789 804; 17 804 817; 13 817 - 929; 17 929 945; 13 945 - 1000
	1-я от осевой	12 000 - 027; 18 027 - 251; 12 251 - 622; 17 622 632; 13 632 640; 12 640 - 1000
	2-я от осевой	11 000 012; 111 012 030; 12 030 - 251
	3-я от осевой	
	4-я от осевой	117 000 010; 12 010 030
Дорожные ограждения и направляющие устройства справа	На разделительной	
	На обочине	ДО (У3) 871 - 918
Тротуары справа		

Проект организации дорожного движения
А-107 «Московское малое кольцо»
47+000-48+000

Тротуары слева		
Дорожные ограждения и направляющие устройства слева	На обочине	ОПО-Д 324 - 392; УПО-Д 399 - 430; ДО (УЗ) 518 - 555; ОПО-Д 823 - 831; ОПО-Д 841 - 881
	На разделительной	
Дорожная разметка слева	3-я от осевой	12 285 304; 1.17.1 304 314; 12 775 792; 1.17.1 792 806
	2-я от осевой	
	1-я от осевой	12 000 - 285; 1.11 285 304; 1.1 304 313; 1.11 313 328; 12 328 - 429; 1.7 429 442; 12 442 - 775; 1.11 775 793; 1.1 793 806; 1.7 806 - 831; 1.2 831 - 872; 1.4 872 - 1000
Элементы в плане		396; R=168.3, L=598; 994
Продольный профиль		000; α=51, L=370; 370; α=28, L=200; 570; α=48, L=250; 820; α=13, L=150; 970; L=27; 997
Видимость в обратном направлении		<700; 510; <300; 710; <400; 810; <600; 910; <700; 997

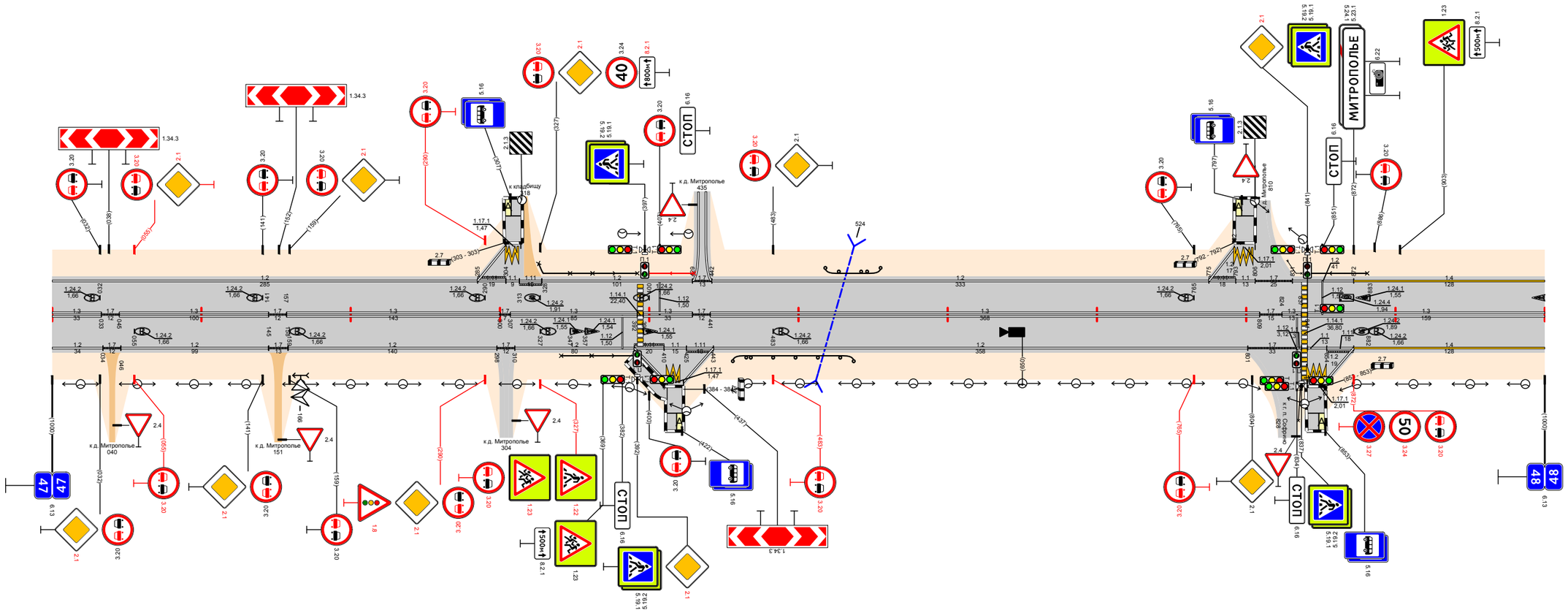

Видимость в прямом направлении		<300; 110; <200; 210; <600; 310; <500; 410; <400; 510; <300; 610; <200; 910; <300; 997
Дорожная разметка справа	Осевая линия	13 000 - 033; 1.7 033 045; 13 045 - 145; 1.7 145 157; 13 157 - 300; 1.7 300 307; 13 307 - 392; 13 396 - 429; 1.7 429 441; 13 441 - 809; 1.7 809 824; 13 824 837; 13 841 - 1000
	1-я от осевой	12 000 - 034; 1.7 034 046; 12 046 - 145; 1.7 145 158; 12 158 - 298; 1.7 298 310; 12 310 - 390; 1.11 390 410; 1.1 410 425; 1.11 425 443; 12 443 - 801; 1.7 801 - 834; 1.1 834 837; 1.1 841 854; 1.11 854 872; 14 872 - 1000
	2-я от осевой	
	3-я от осевой	12 390 - 412; 1.17.1 412 423; 12 423 443; 1.17.1 841 853; 12 853 872
Дорожные ограждения и направляющие устройства справа	На разделительной	
	На обочине	ОПО-Д 341 - 391; ОПО-Д 396 - 418; ДО (УЗ) 456 - 537
Тротуары справа		391 - 412 (21 м); о/с ш. 1.5 м

Тротуары слева		
Дорожные ограждения и направляющие устройства слева	На обочине	ДО (У3) 628 - 664
	На разделительной	
Дорожная разметка слева		14 000 - 826; 12 826 - 883; 17 883 - 889; 12 889 - 1000
Элементы в плане		487; R=1108, L=430; 917
Продольный профиль		L=120; a=30; 120; L=400; a=48; 520; L=200; a=30; 720; a=13; L=250; 970; L=30; a=6; 1000
Видимость в обратном направлении		<200; 310; <300; 410; <400; 610; <600; 710; <700; 1000

Проект организации дорожного движения
А-107 «Московское малое кольцо»
48+000-49+000

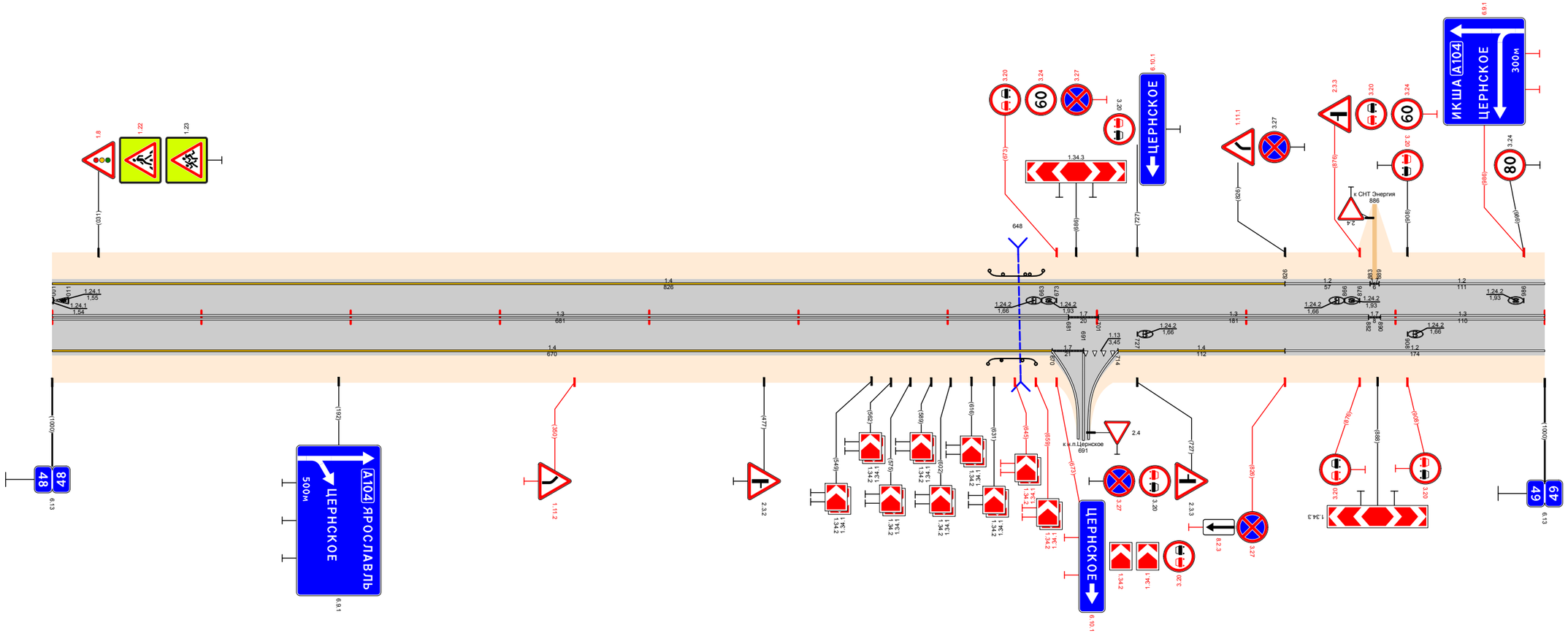

Видимость в прямом направлении		<700; 610; <300; 810; <500; 690; <400; 1000
Дорожная разметка справа	Осевая линия	13 000 - 681; 17 681 701; 13 701 - 882; 17 882 890; 13 890 - 1000
	1-я от осевой	14 000 - 670; 17 670 691; 113 691 - 714; 14 714 - 826; 12 826 - 1000
Дорожные ограждения и направляющие устройства справа	На разделительной	
	На обочине	ДО (У3) 627 - 659
Тротуары справа		

Тротуары слева		
Дорожные ограждения и направляющие устройства слева	На обочине	СИП 983 - 994
	На разделительной	
Дорожная разметка слева	3-я от осевой	1.17.1 171 - 191
	2-я от осевой	
	1-я от осевой	1.2 000 - 161; 1.11 161 171; 1.1 171 - 191; 1.11 191 202; 1.2 202 - 457; 1.7 457 467; 1.2 467 - 1000
Элементы в плане		
Продольный профиль		0,00; L=1000; a=14
Видимость в обратном направлении		<300 290; <400 390; <500 590; <600 690; <700 1000

Проект организации дорожного движения
А-107 «Московское малое кольцо»
49+000-50+000

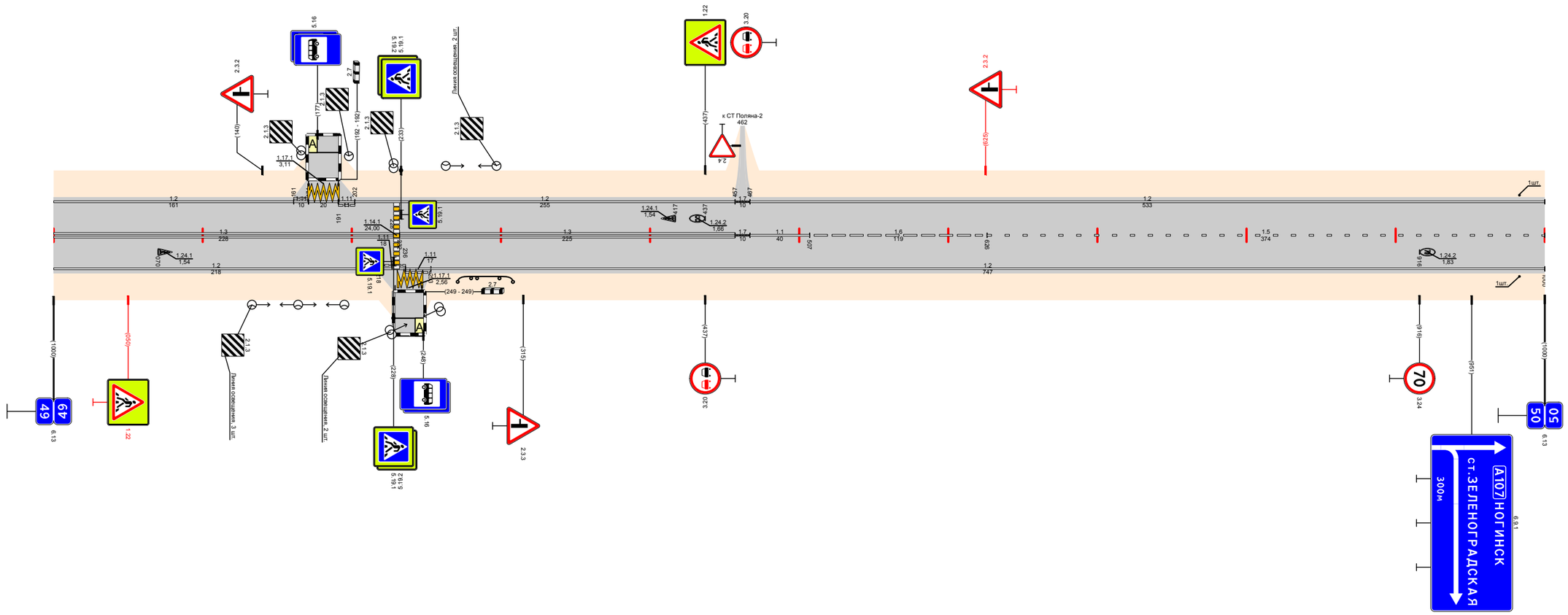

Видимость в прямом направлении		<700 1000
Дорожная разметка справа	Осевая линия	1.3 000 - 228; 1.3 232 - 457; 1.7 457 467; 1.1 467 - 507; 1.6 507 - 626; 1.5 626 - 1000
	1-я от осевой	1.2 000 - 218; 1.11 218 236; 1.11 236 253; 1.2 253 - 1000
	2-я от осевой	
	3-я от осевой	1.17.1 229 247
Дорожные ограждения и направляющие устройства справа	На разделительной	
	На обочине	ДО (УЗ) 271 - 308; СИП 983 - 994
Тротуары справа		

Проект организации дорожного движения
А-107 «Московское малое кольцо»
50+000 – 51+000

Откосы слева		
Тротуары слева		
Дорожные ограждения и направляющие устройства слева	На обочине	Cm(2) 50,104 - 50,104; 50,104 - 50,104
	На разделительной	
Дорожная разметка слева		12 50,000 - 50,477; 17 50,477 50,488; 12 50,488 - 50,718; 17 50,718 50,740; 12 50,740 - 51,000
Элементы в плане		
Продольный профиль		α=2; L=210; 50,210; L=250; α=5; 50,460; α=11; L=250; 50,710; L=290; α=7
Видимость в обратном направлении		<700; 50,902; <300; 51,000

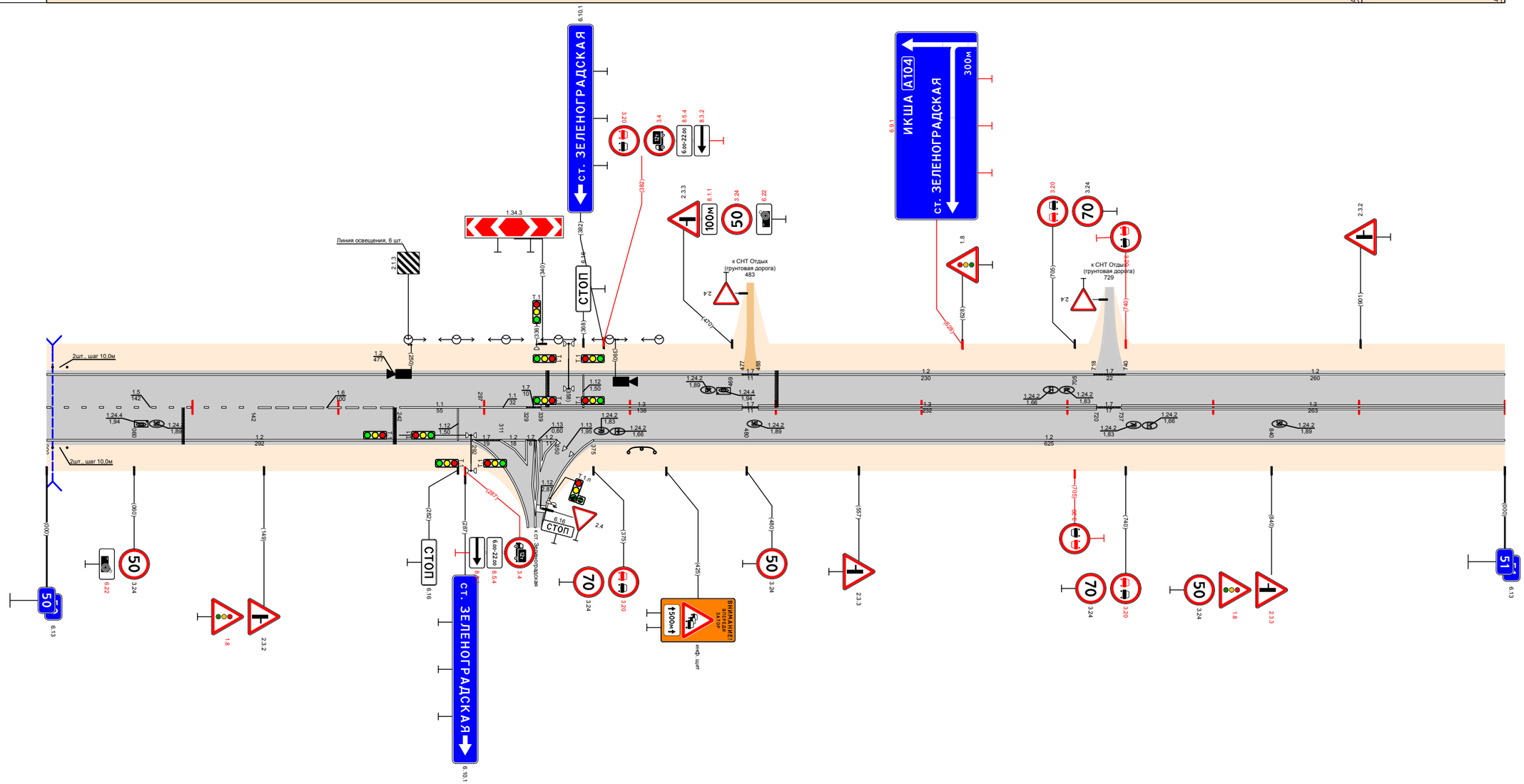

Видимость в прямом направлении		<700; 50,202; <600; 50,302; <400; 50,402; <300; 50,602; <700; 50,902; <500; 51,000
Дорожная разметка справа	Осевая линия	15 50,000 - 50,142; 16 50,142 - 50,242; 11 50,242 - 50,297; 11 50,297 50,329; 17 50,329 50,339; 13 50,339 - 50,477; 17 50,477 50,488; 13 50,488 - 50,720; 17 50,720 50,737; 13 50,737 - 51,000
	1-я от осевой	12 50,000 - 50,292; 17 50,292 50,311; 12 50,311 50,329; 17 50,329 50,339; 12 50,339 50,350; 12 50,375 - 51,000
	2-я от осевой	12 50,311 50,329; 12 50,339 50,350
Дорожные ограждения и направляющие устройства справа	На разделительной	
	На обочине	Cm(2) 50,104 - 50,104; 50,104 - 50,104; Д0 (ЖЗ) 50,399 - 50,477
Тротуары справа		
Откосы справа		

Откосы слева		
Тротуары слева		
Дорожные ограждения и направляющие устройства слева	На обочине	См (3) 51,028 - 51,047; ДО (У3) 51,567 - 51,671; См (10) 51,672 - 51,698; См (10) 51,698 - 51,712; ДО (У3) 51,717 - 51,805
	На разделительной	
Дорожная разметка слева	3-я от осевой	1.17.1 51,806 51,823
	2-я от осевой	
	1-я от осевой	1.2 51,000 - 51,043; 1.13 51,043 51,057; 1.7 51,057 51,075; 1.2 51,075 - 51,674; 1.2 51,708 - 51,805; 1.11 51,805 51,817; 1.11 51,817 51,832; 1.2 51,832 51,850; 1.7 51,850 51,857; 1.2 51,857 - 52,000
Элементы в плане		
Продольный профиль		51,020; L=70; α=2; 51,070; α=11; L=750; 51,820; L=180; α=9
Видимость в обратном направлении		<300; 51,105; <400; 51,205; <600; 51,305; <700; 52,000

Проект организации дорожного движения
А-107 «Московское малое кольцо»
51+000-52+000

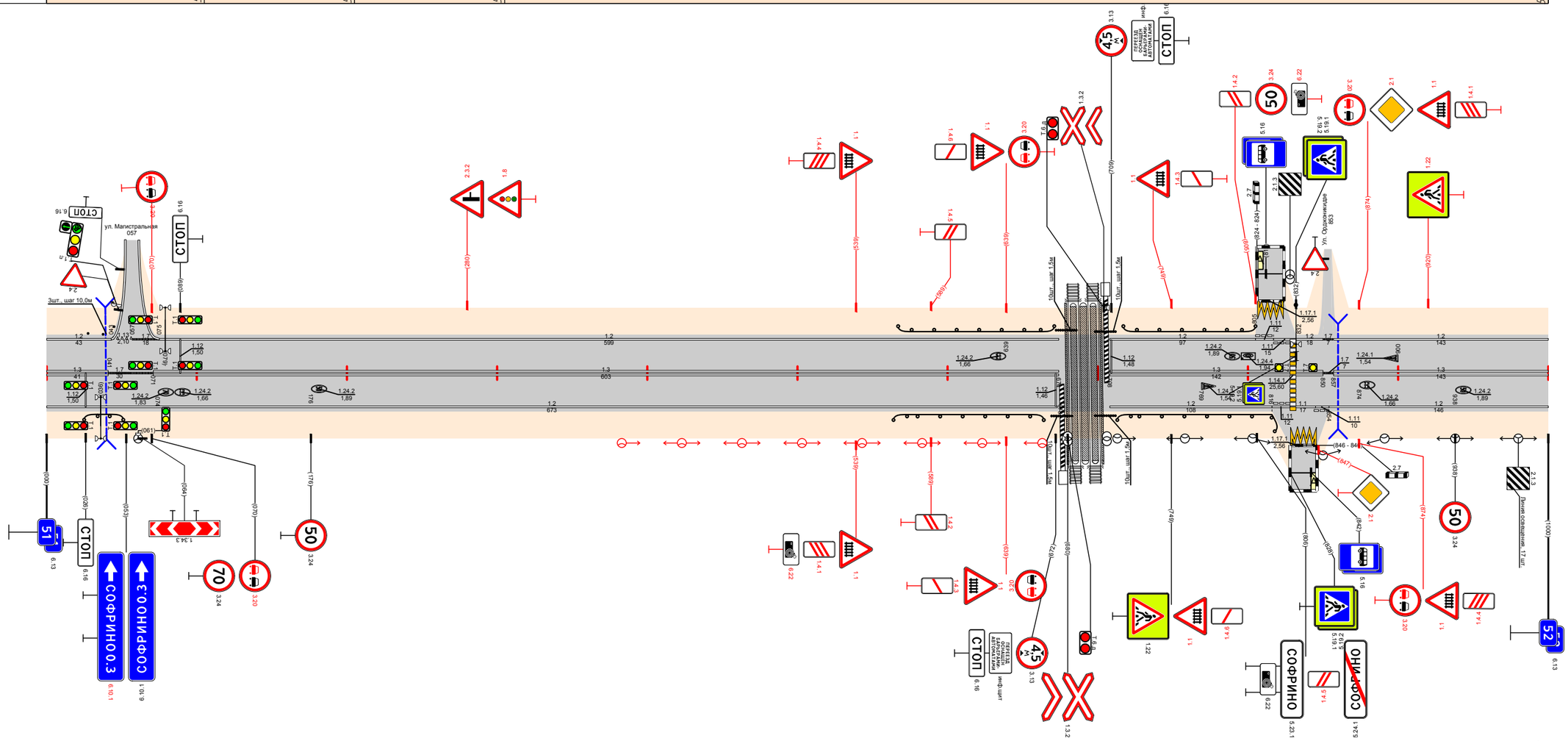

Видимость в прямом направлении		<700; 51,205; <600; 51,305; <500; 51,405; <400; 51,505; <300; 51,605; <700; 52,025
Дорожная разметка справа	Осевая линия	1.3 51,000 - 51,041; 1.7 51,041 51,071; 1.3 51,071 - 51,674; 1.3 51,708 - 51,850; 1.7 51,850 51,857; 1.3 51,857 - 52,000
	1-я от осевой	1.2 51,000 - 51,673; 1.2 51,708 - 51,816; 1.11 51,816 51,828; 1.11 51,828 51,845; 1.11 51,845 51,854; 1.2 51,854 - 52,000
	2-я от осевой	
	3-я от осевой	1.17.1 51,829 51,846
Дорожные ограждения и направляющие устройства справа	На разделительной	
	На обочине	ДО (У3) 51,025 - 51,057; ДО (У3) 51,564 - 51,664; См (10) 51,669 - 51,683; См (10) 51,698 - 51,712; ДО (У3) 51,713 - 51,821
Тротуары справа		
Откосы справа		

Проект организации дорожного движения
А-107 «Московское малое кольцо»
52+000-53+000

Откосы слева		
Тротуары слева		
Дорожные ограждения и направляющие устройства слева	На обочине	УПО-Д 52,109 - 52,159; УПО-Д 52,184 - 52,174; ДО (53) 52,583 - 52,609
	На разделительной	
Дорожная разметка слева		1.2 52,000 - 52,173; 1.5 / 1.7 52,173 - 52,187; 1.2 52,187 - 52,328; 1.7 52,328 - 52,337; 1.2 52,337 - 53,000
Элементы в плане		R=770, L=427 (52,407 - 52,837)
Продольный профиль		52,000; L=220; a=2; 52,220; a=3; L=710
Видимость в обратном направлении		<300; 52,110; <400; 52,210; <500; 52,310; <600; 52,410; <700; 53,000

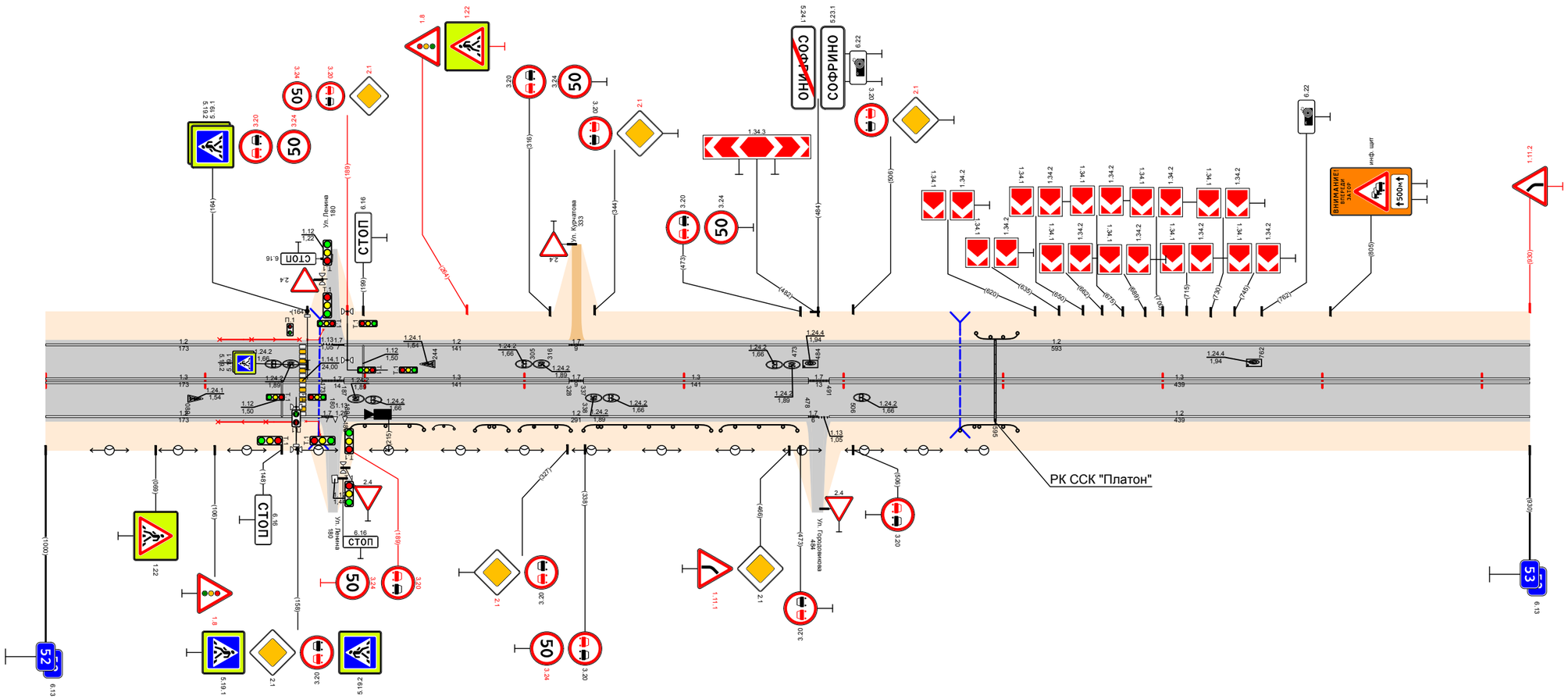

Видимость в прямом направлении		<700; 52,810; <600; 52,910; <500; 53,000
Дорожная разметка справа	Осевая линия	1.3 52,000 - 52,173; 1.7 52,173 - 52,187; 1.3 52,187 - 52,328; 1.7 52,328 - 52,337; 1.3 52,337 - 52,478; 1.7 52,478 - 52,491; 1.3 52,491 - 53,000
	1-я от осевой	1.2 52,000 - 52,173; 1.5 / 1.7 52,173 - 52,187; 1.2 52,187 - 52,478; 1.5 / 1.7 52,478 - 52,491; 1.2 52,491 - 53,000
Дорожные ограждения и направляющие устройства справа	На разделительной	
	На обочине	УПО-Д 52,108 - 52,158; УПО-Д 52,183 - 52,173; ДО (У3) 52,191 - 52,237; ДО (У3) 52,243 - 52,256; ДО (У3) 52,269 - 52,283; ДО (У3) 52,297 - 52,329; ДО (У3) 52,337 - 52,417; ДО (У3) 52,423 - 52,471; ДО (У3) 52,573 - 52,609
Тротуары справа		
Откосы справа		

Откосы слева		
Тротуары слева		
Дорожные ограждения и направляющие устройства слева	На обочине	ДО (93) 53,383 - 53,425; ДО (93) 53,440 - 54,000
	На разделительной	
Дорожная разметка слева		12 53,000 - 53,352; 17 53,352 53,366; 12 53,366 - 53,427; 17 53,427 53,437; 12 53,437 - 54,000
Элементы в плане		53,663; R=157, L=80; 53,742; R=159, L=129; 53,872
Продольный профиль		α=3; L=70; 53,070; α=7; L=200; 53,270; L=550; α=5; 53,820; α=3; L=100; 53,920; L=66; α=6; 53,986; R=100
Видимость в обратном направлении		<700; 53,205; <750; 53,805; <600; 53,905; <700; 54,000

Проект организации дорожного движения
А-107 «Московское малое кольцо»
53+000-54+000

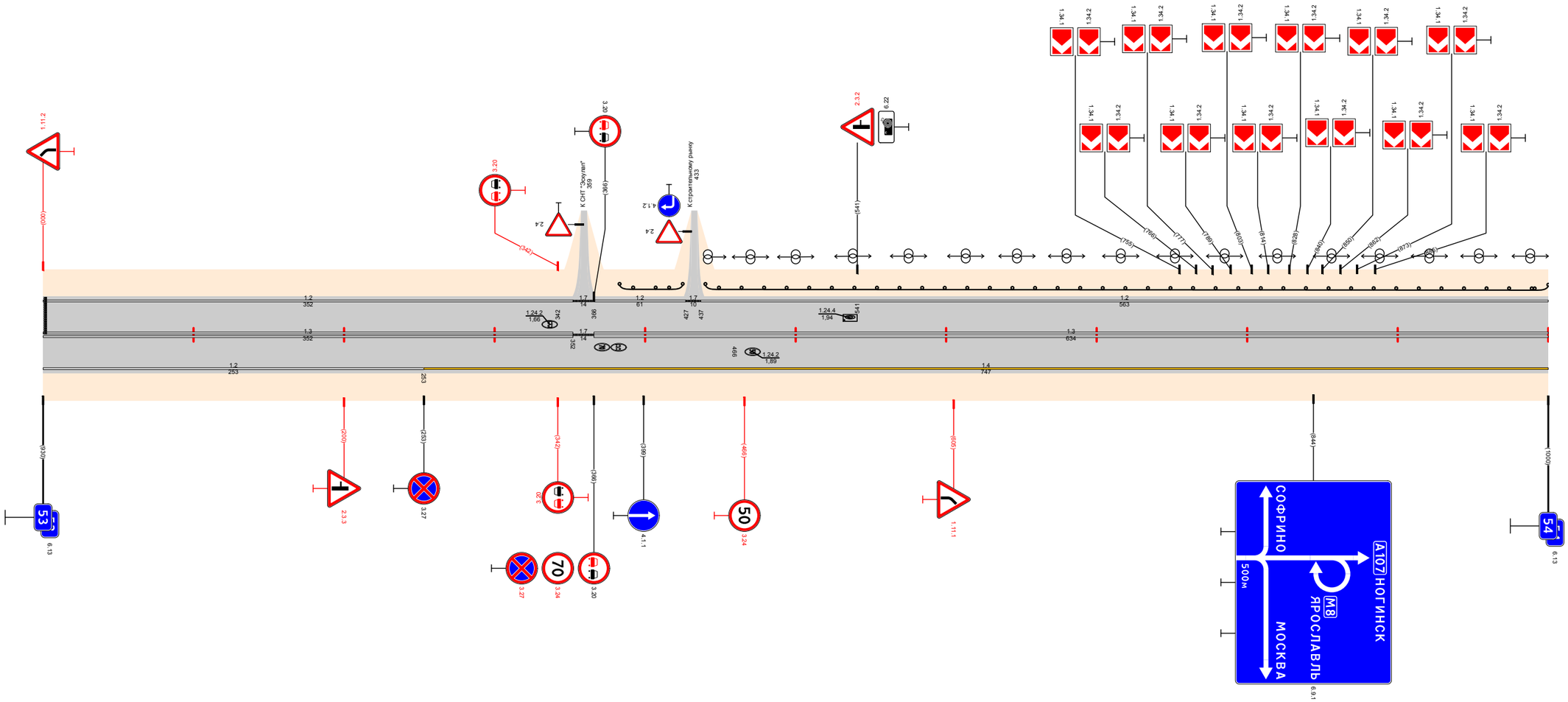

Видимость в прямом направлении		<400; 53,105; <700; 54,000
Дорожная разметка справа	Осевая линия	13 53,000 - 53,352; 17 53,352 53,366; 13 53,366 - 54,000
	1-я от осевой	12 53,000 - 53,253; 14 53,253 - 54,000
Дорожные ограждения и направляющие устройства справа	На разделительной	
	На обочине	
Тротуары справа		
Откосы справа		

Проект организации дорожного движения
А-107 «Московское малое кольцо»
54+000-55+000

Откосы слева		
Тротуары слева		54,318 - 54,338 (20 м), а/б, ш. 2.0 м; 54,799 - 54,879 (80 м), а/б, ш. 1.0 м
Дорожные ограждения и направляющие устройства слева	На обочине	ДО (У3) 54,000 - 54,306; УПО-Д 54,379 - 54,[illegible]; УПО-Д 54,338 - 54,[illegible]; ДО (У3) 54,426 - 54,440; ДО (У3) 54,746 - 54,797; МПО (У4) 54,799 - 54,879; ДО (У3) 54,884 - 54,927; ДО (У3) 54,957 - 55,000
	На разделительной	
Дорожная разметка слева	3-я от осевой	1.17.1 54,306 54,379
	2-я от осевой	12 54,386 - 54,414; 1.13 54,409 - 54,419; 12 54,426 - 54,458; 17 54,458 - 54,480; 12 54,480 - 54,510; 12 54,744 - 54,927; 12 54,929 - 54,949; 12 54,1023 - 55,000
	1-я от осевой	1.11 54,293 - 54,308; 1.1 54,308 - 54,317; 1.11 54,317 - 54,333; 12 54,333 - 54,369; 12 54,386 - 54,414; 1.2 54,414 - 54,426; 1.1 54,426 - 54,437; 1.11 54,437 - 54,457; 18 54,457 - 54,510; 12 54,510 - 54,744; 1.1 54,744 - 54,784; 18 54,784 - 54,913; 1.1 54,913 - 54,929; 12 54,929 - 54,1023; 1.11 54,1023 - 55,000
Элементы в плане		54,080; R=218, L=68; 54,128
Продольный профиль		L=210 (a=10) 54,210; L=300 (a=3) 54,510; L=500 (a=18) 54,1010; L=80 (a=5)
Видимость в обратном направлении		<700 54,211; <500 54,311; <700 54,1010; <500 55,000

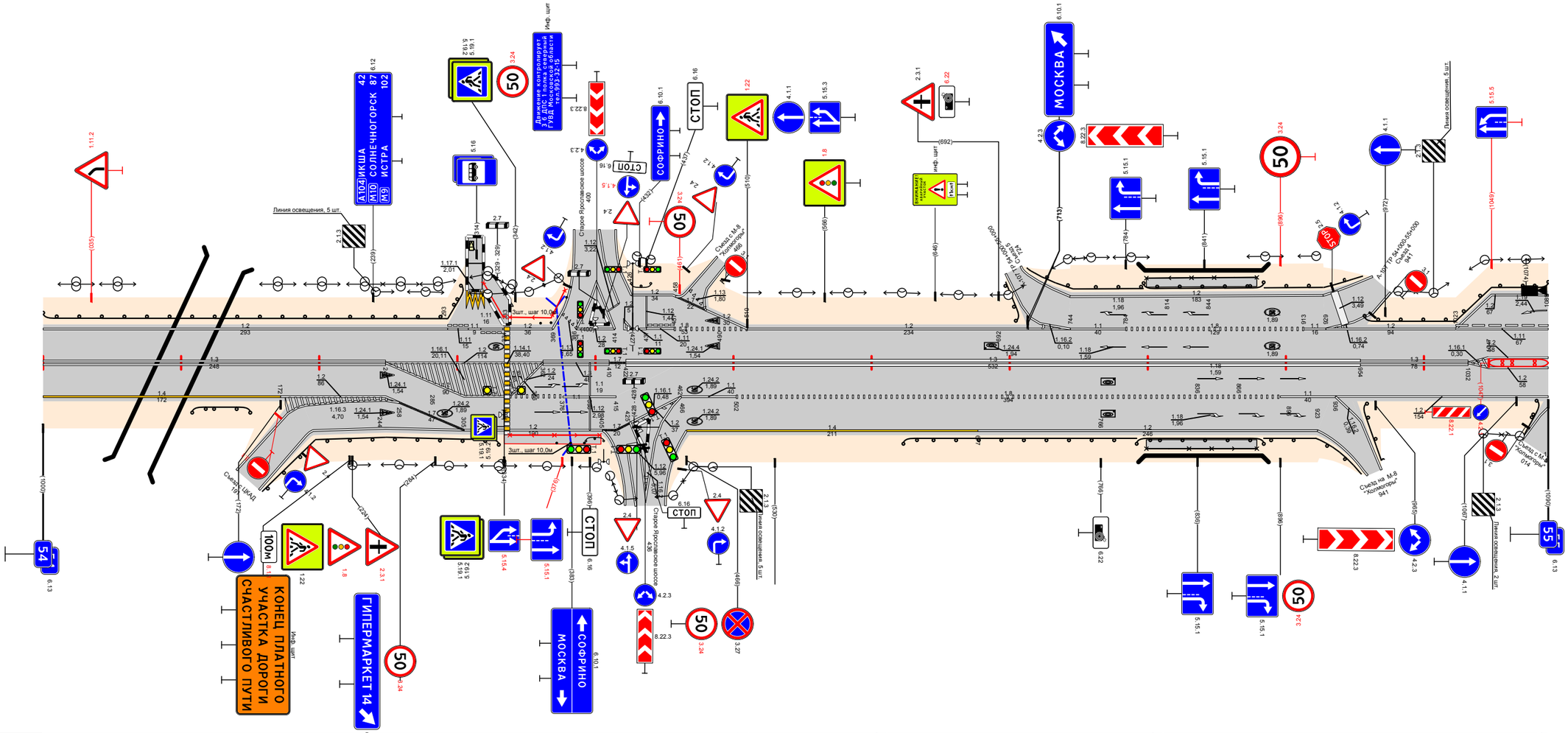

Видимость в прямом направлении		<700 54,511; <600 54,611; <500 54,811; <700 55,000
Дорожная разметка справа	Осевая линия	13 54,000 - 54,248; 12 54,248 - 54,362; 13 54,362 - 54,410; 17 54,410 - 54,422; 13 54,422 - 54,954; 13 54,954 - 54,1032; 12 54,1032 - 55,000
	1-я от осевой	14 54,000 - 54,172; 12 54,172 - 54,248; 12 54,220 - 54,248; 12 54,248 - 54,338; 18 54,338 - 54,376; 11 54,396 - 54,415; 11 54,462 - 54,502; 18 54,502 - 54,896; 11 54,896 - 54,936; 12 54,936 - 55,000
	2-я от осевой	12 54,184 - 54,220; 12 54,196 - 54,248; 12 54,248 - 54,258; 17 54,258 - 54,305; 12 54,305 - 54,405; 17 54,405 - 54,425; 12 54,425 - 54,462; 14 54,466 - 54,677; 12 54,677 - 54,923
	3-я от осевой	12 54,248 - 54,305; 12 54,425 - 54,456
Дорожные ограждения и направляющие устройства справа	На разделительной	ДО (У4) 54,1047 - 55,000
	На обочине	ДО (У3) 54,108 - 54,150; ДО (У3) 54,197 - 54,330; УПО-Д 54,338 - 54,[illegible]; ДО (У3) 54,406 - 54,[illegible]; ДО (У3) 54,623 - 54,792; МПО (У4) 54,799 - 54,879; ДО (У3) 54,884 - 54,922
Тротуары справа		54,334 - 54,404 (70 м), а/б, ш. 1.0 м; 54,799 - 54,879 (80 м), а/б, ш. 1.0 м
Откосы справа		

Проект организации дорожного движения А-107 «Московское малое кольцо» 55+000-56+000

Откосы слева		
Тротуары слева		
Дорожные ограждения и направляющие устройства слева	На обочине	ДО (ь3) 55,000 - 55,029; Ст(7) 55,086 - 55,299; Ст(7) 55,758 - 55,771; Ст(3) 55,578 - 55,598; Ст(3) 55,919 - 55,929; Ст(15) 55,950 - 55,965
	На разделительной	
Дорожная разметка слева	3-я от осевой	12 55,043 55,059; 12 55,108 - 55,197; 14 55,169 - 55,292
	2-я от осевой	12 55,000 - 55,059; 17 55,092 55,108; 12 55,108 - 55,197; 18 55,197 - 55,290; 14 55,292 - 55,368; 12 55,965 56,000
	1-я от осевой	1.11 55,000 - 55,059; 1.1 55,059 - 55,132; 18 55,132 - 55,368; 1.2 55,368 - 55,954; 17 55,954 55,965; 12 55,965 56,000
Элементы в плане		
Продольный профиль		α=5 L=510; 55,510; α=4 L=400; 55,910; α=2 L=67
Видимость в обратном направлении		<500; 55,195; <600; 55,395; <700; 55,695; <400; 55,795; <500; 55,895; <600; 56,000

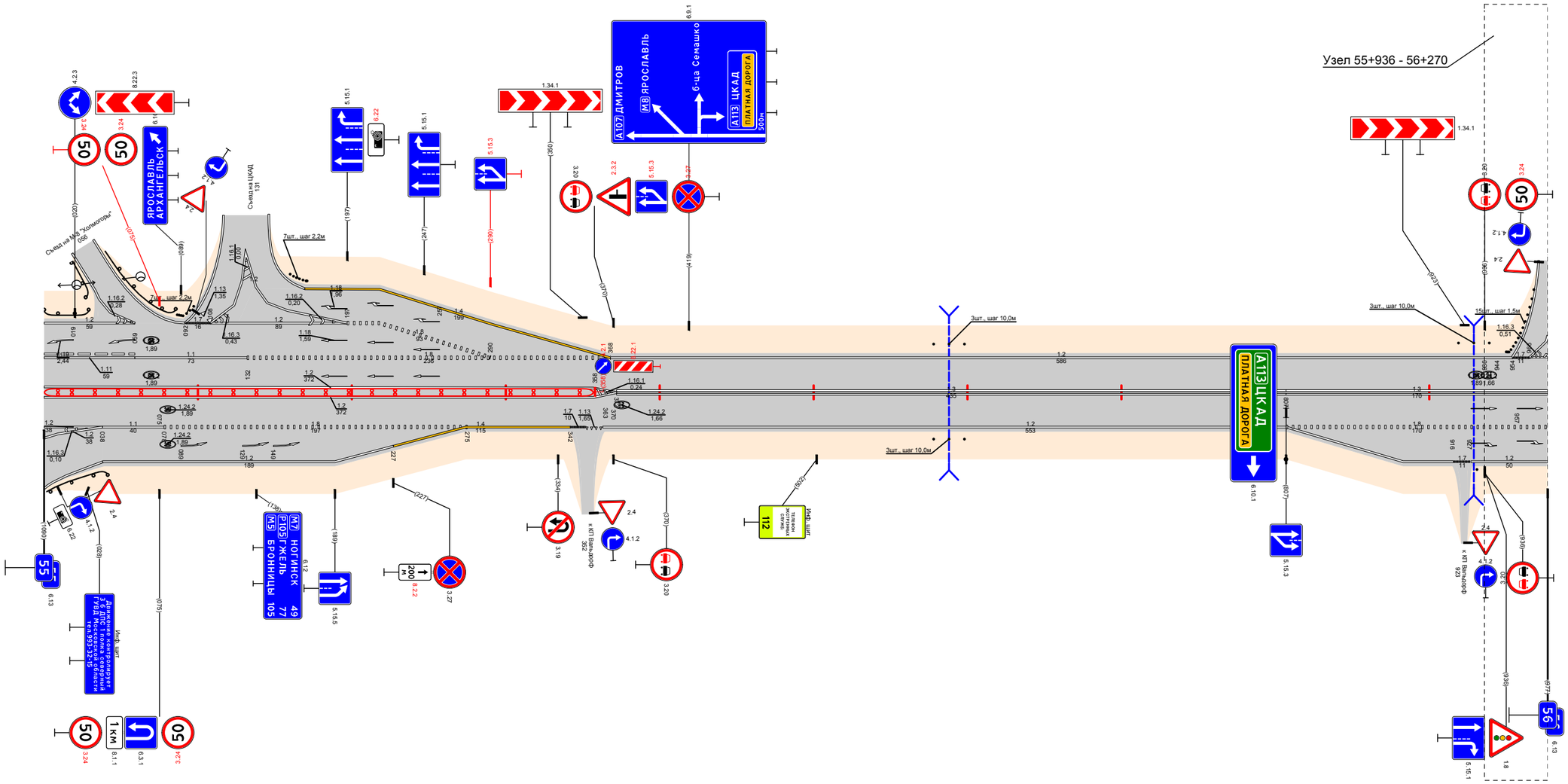

Видимость в прямом направлении		<700; 55,395; <750; 56,000
Дорожная разметка справа	Осевая линия	12 55,000 - 55,372; 13 55,372 - 55,807; 13 55,807 - 56,000
	1-я от осевой	12 55,000 - 55,038; 11 55,038 - 55,078; 18 55,078 - 55,275; 14 55,274 - 55,342; 17 55,342 55,352; 19 55,352 55,363; 12 55,363 - 55,807; 18 55,807 - 56,000
	2-я от осевой	12 55,000 - 55,038; 12 55,038 - 55,227; 14 55,227 - 55,274; 12 55,807 - 55,916; 17 55,916 55,927; 12 55,927 - 56,000
Дорожные ограждения и направляющие устройства справа	На разделительной	ДД (ч4) 55,000 - 55,357
	На обочине	Ст(3) 55,578 - 55,598; Ст(3) 55,931 - 55,932
Тротуары справа		
Откосы справа		

Откосы слева		
Тротуары слева		
Дорожные ограждения и направляющие устройства слева	На обочине	Сп (16) 56,016 - 56,039; ДО (93) 56,279 - 56,304
	На разделительной	
Дорожная разметка слева	2-я от осевой	1.2 56,000 56,019; 1.2 56,465 56,480; 1.2 56,492 56,524; 1.2 56,531 56,546
	1-я от осевой	1.2 56,000 56,019; 1.7 56,019 56,036; 1.2 56,036 - 56,465; 1.11 56,465 56,492; 1.2 56,492 56,524; 1.11 56,524 56,546; 1.2 56,546 - 57,000
Элементы в плане		
Продольный профиль		a=2 L=56,024; a=18 L=686 56,710; a=13 L=286 56,996
Видимость в обратном направлении		<700 56,683; <300 56,883; <400 57,000

Проект организации дорожного движения А-107 «Московское малое кольцо» 56+000-57+000

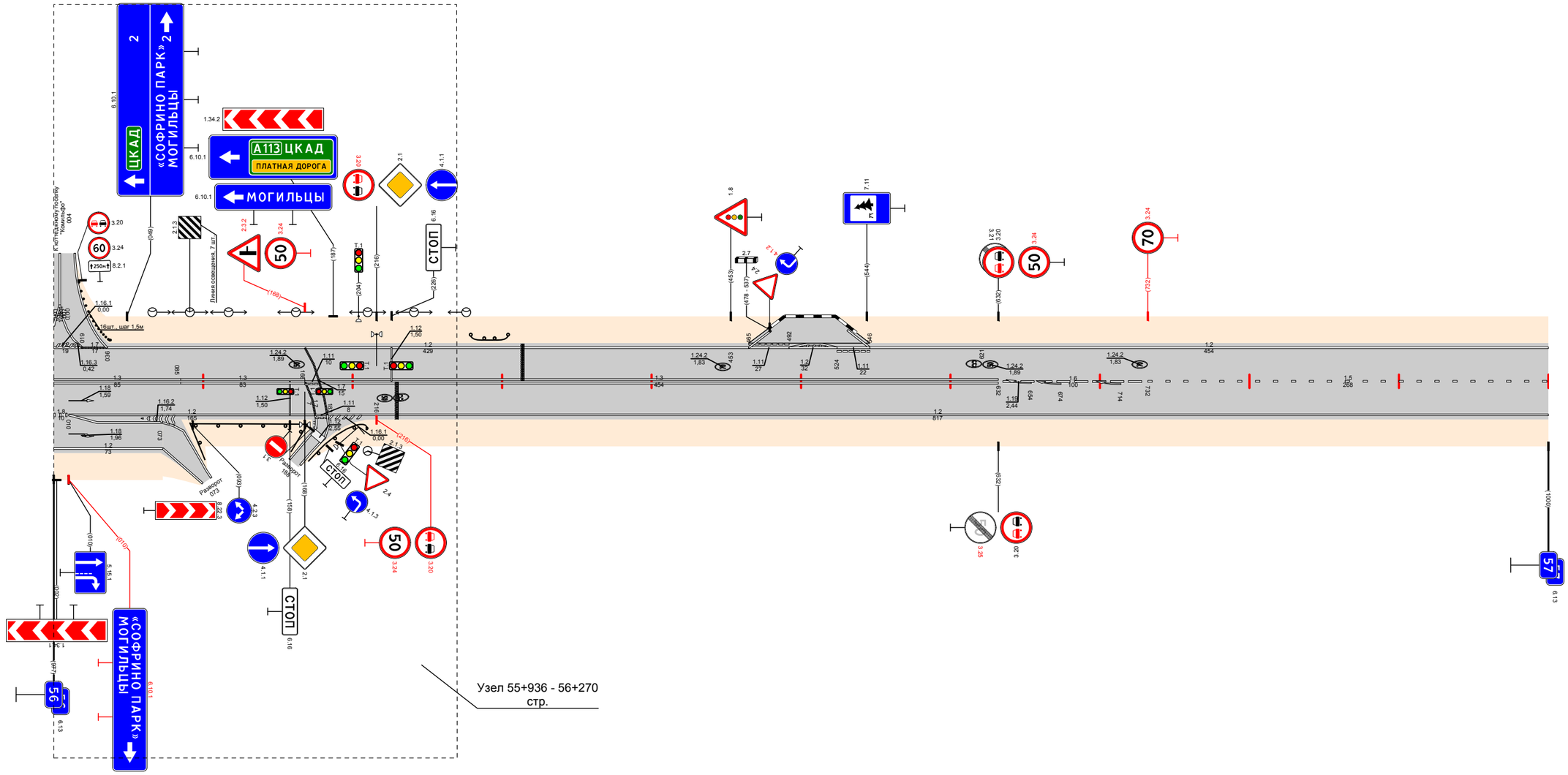

Видимость в прямом направлении		<600 56,024; <700 56,183; <750 56,283; <700 56,683; <300 56,883; <400 57,096
Дорожная разметка справа	Осевая линия	1.3 56,000 - 56,085; 1.3 56,085 - 56,168; 1.11 56,168 56,178; 1.3 56,178 - 56,632; 1.6 56,632 - 56,732; 1.5 56,732 - 57,000
	1-я от осевой	1.8 56,000 56,010; 1.2 56,010 - 56,073; 1.2 56,010 - 56,175; 1.11 56,175 56,183; 1.2 56,183 - 57,000
	2-я от осевой	1.2 56,000 - 56,073
Дорожные ограждения и направляющие устройства справа	На разделительной	
	На обочине	ДО (93) 56,091 - 56,170
Тротуары справа		
Откосы справа		

Откосы слева		
Тротуары слева		
Дорожные ограждения и направляющие устройства слева	На обочине	ДО (53) 57,512 - 57,591; Ст (3) 57,719 - 57,729
	На разделительной	
Дорожная разметка слева		12 57,000 - 58,000
Элементы в плане		
Продольный профиль		L=155; α=18; 57,155; L=650; α=7; 57,805; α=1; L=100; 57,905; L=95; α=1; 58,000
Видимость в обратном направлении		<400; 57,183; <500; 57,283; <600; 57,383; <700; 57,883; <600; 57,983; <700; 58,000

Проект организации дорожного движения
А-107 «Московское малое кольцо»
57+000-58+000

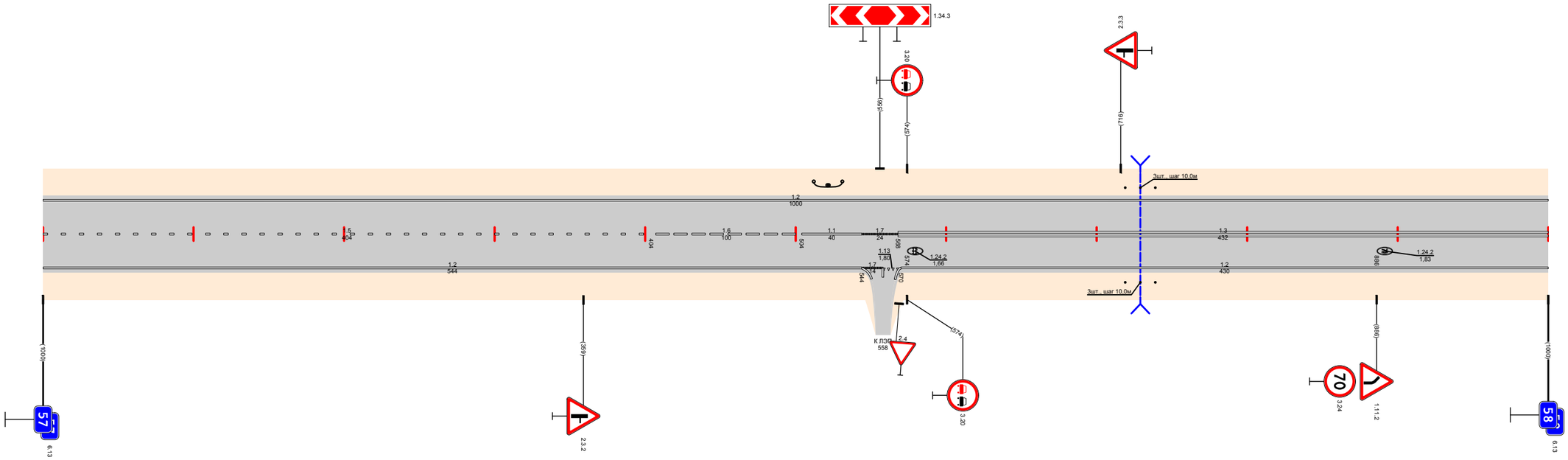

Видимость в прямом направлении		<500; 57,183; <700; 57,383; <600; 57,483; <500; 57,583; <400; 57,683; <300; 57,883; <700; 58,000
Дорожная разметка справа	Осевая линия	15 57,000 - 57,404; 16 57,404 - 57,504; 11 57,504 - 57,544; 17 57,544 57,568; 13 57,568 - 58,000
	1-я от осевой	12 57,000 - 57,544; 17 57,544 57,558; 13 57,558 57,570; 12 57,570 - 58,000
Дорожные ограждения и направляющие устройства справа	На разделительной	
	На обочине	Ст (3) 57,719 - 57,729
Тротуары справа		
Откосы справа		

Откосы слева		
Тротуары слева		
Дорожные ограждения и направляющие устройства слева	На обочине	Ст(3) 58,591 - 58,617; Ст(3) 58,894 - 58,914
	На разделительной	
Дорожная разметка слева		1.2 58,000 - 58,323; 17 58,357 58,387; 1.2 58,387 - 58,877; 1.4 58,877 - 59,000
Элементы в плане		58,038; R=1662, L=636; 58,674
Продольный профиль		58,012; L=728; α=9; 58,740; α=2; L=100; 58,840; L=160; α=8
Видимость в обратном направлении		<700; 58,263; <400; 58,463; <600; 58,563; <700; 59,000

Проект организации дорожного движения
А-107 «Московское малое кольцо»
58+000-59+000

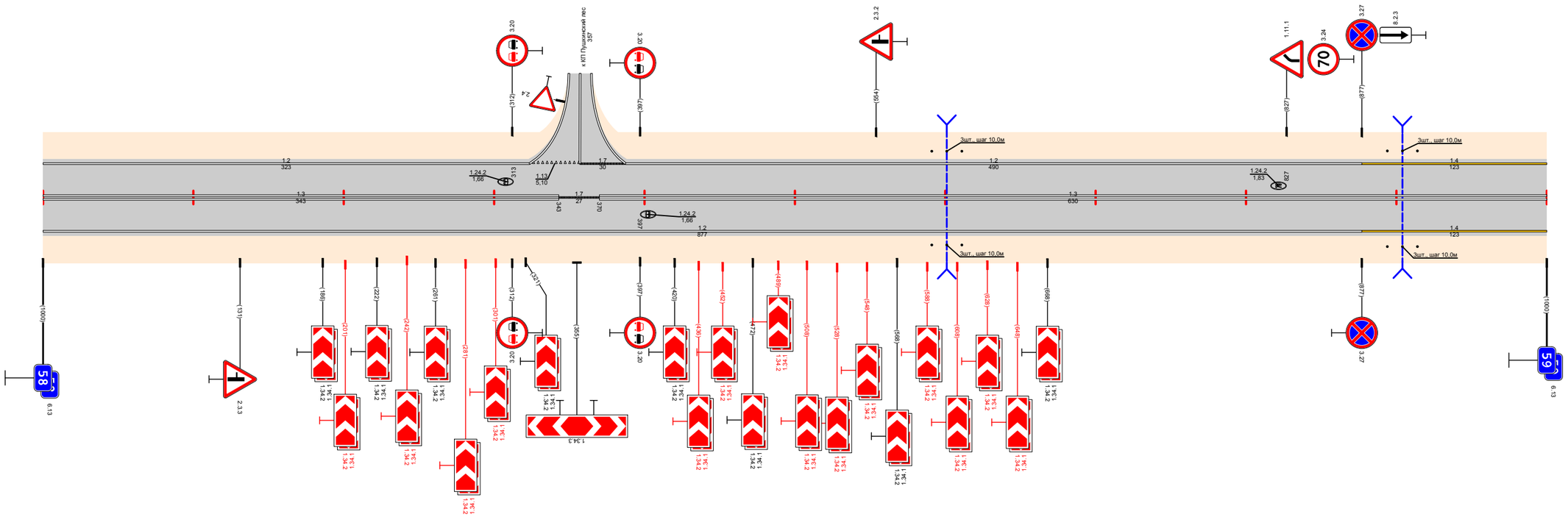

Видимость в прямом направлении		<700; 58,663; <600; 58,763; <500; 58,863; <300; 59,000
Дорожная разметка справа	Осевая линия	1.3 58,000 - 58,343; 17 58,343 58,370; 1.3 58,370 - 59,000
	1-я от осевой	1.2 58,000 - 58,877; 1.4 58,877 - 59,000
Дорожные ограждения и направляющие устройства справа	На разделительной	
	На обочине	Ст(3) 58,591 - 58,617; Ст(3) 58,894 - 58,914
Тротуары справа		
Откосы справа		

Откосы слева		
Тротуары слева		
Дорожные ограждения и направляющие устройства слева	На обочине	Сп(3) 59,570 - 59,590
	На разделительной	
Дорожная разметка слева		14 59,000 - 59,189; 12 59,189 - 59,589; 17 59,589 59,605; 12 59,605 - 60,000
Элементы в плане		59,814; R=2210, L=406
Продольный профиль		59,020; α=3 L=230; 59,230; L=150; α=22; 59,380; L=150; α=40; 59,530; L=150; α=12; 59,680; α=11 L=100; 59,780; α=29 L=220
Видимость в обратном направлении		<700; 59,450; <200; 59,550; <300; 59,750; <500; 59,850; <600; 59,950; <700; 60,000

Проект организации дорожного движения
А-107 «Московское малое кольцо»
59+000-60+000

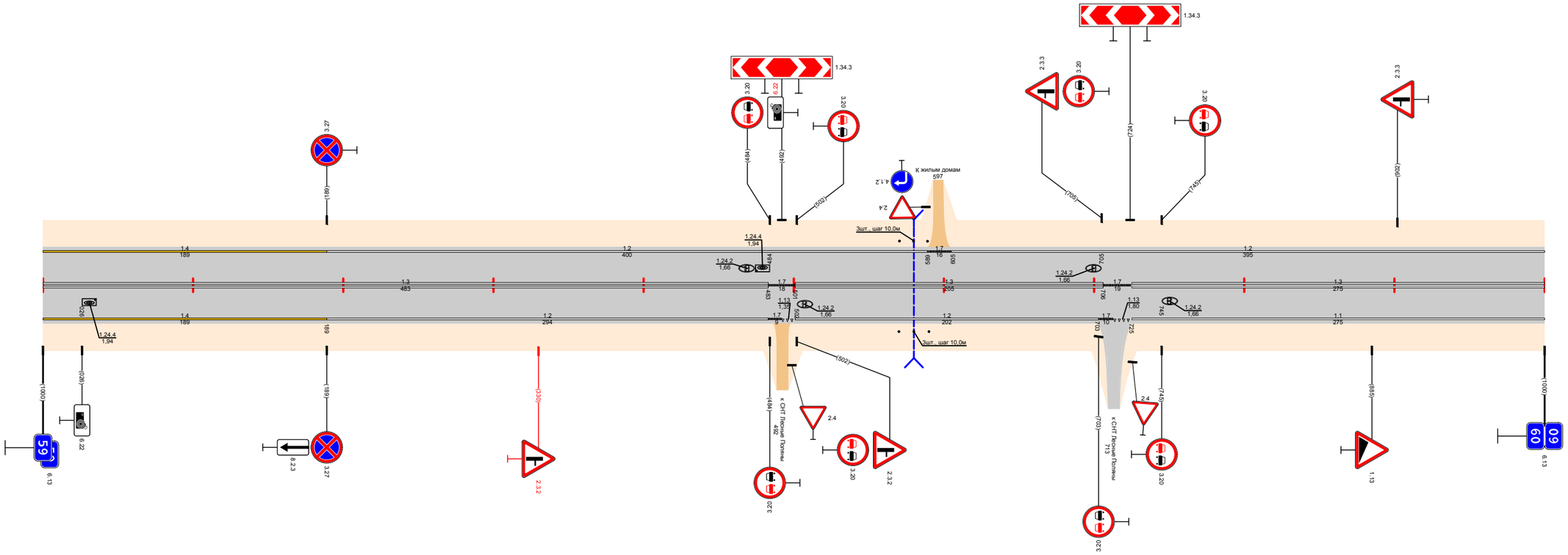

Видимость в прямом направлении		<200; 59,150; <700; 59,350; <600; 59,450; <500; 59,550; <400; 59,650; <300; 59,750; <200; 59,850; <700; 60,000
Дорожная разметка справа	Осевая линия	13 59,000 - 59,483; 17 59,483 59,501; 13 59,501 - 59,706; 17 59,706 59,725; 13 59,725 - 60,000
	1-я от осевой	14 59,000 - 59,189; 12 59,189 - 59,483; 17 59,483 59,492; 13 59,492 59,501; 12 59,501 - 59,703; 17 59,703 59,713; 13 59,713 59,725; 11 59,725 - 60,000
Дорожные ограждения и направляющие устройства справа	На разделительной	
	На обочине	Сп(3) 59,570 - 59,590
Тротуары справа		
Откосы справа		

Откосы слева		
Тротуары слева		
Дорожные ограждения и направляющие устройства слева	На обочине	ДО (У3) 60,210 - 60,275
	На разделительной	
Дорожная разметка слева		12 60,000 - 60,083; 17 60,083 60,098; 12 60,098 - 60,329; 1.13 60,329 60,341; 17 60,341 60,358; 1.1 60,356 60,358; 14 60,358 - 60,972; 12 60,972 61,000
Элементы в плане		R=2210, L=406; 60,247
Продольный профиль		60,199 α=14 L=193; 60,399 α=37 L=200; 60,499 α=24 L=100; 60,599 α=49 L=100; 60,699 α=31 L=100; 60,976 α=12 L=277; 61,000 α=1 L=24
Видимость в обратном направлении		<700 60,170; <200 60,470; <300 60,570; <500 60,670; <600 60,770; <700 60,870; <200 60,976; <400 61,000

Проект организации дорожного движения
А-107 «Московское малое кольцо»
60+000-61+000

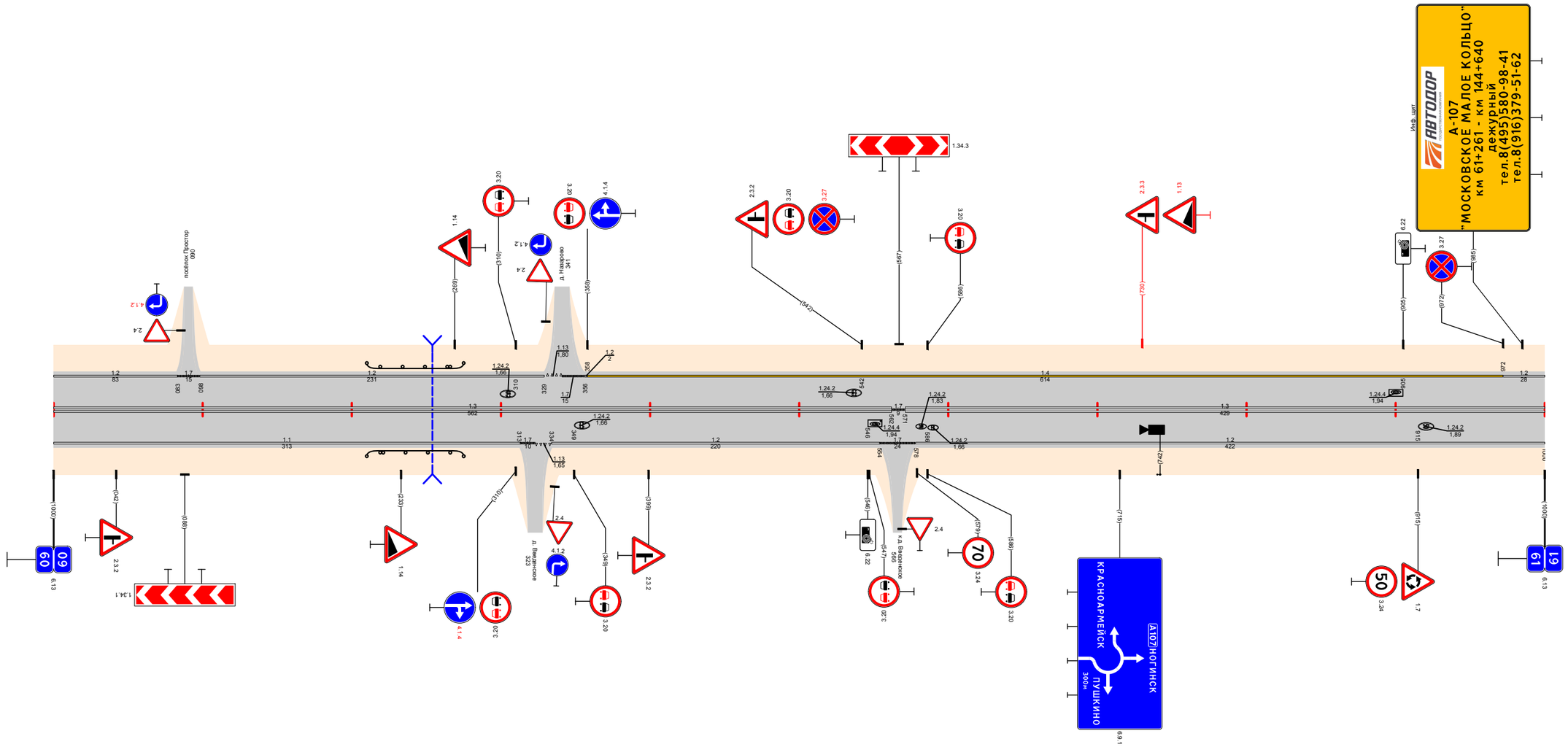

Видимость в прямом направлении		<700 60,170; <400 60,270; <300 60,370; <200 60,470; <600 60,570; <500 60,670; <400 60,770; <700 61,000
Дорожная разметка справа	Осевая линия	13 60,000 - 60,562; 17 60,562 60,571; 13 60,571 - 61,000
	1-я от осевой	11 60,000 - 60,313; 17 60,313 60,323; 1.9 60,323 60,334; 12 60,334 - 60,554; 17 60,554 60,578; 12 60,578 - 61,000
Дорожные ограждения и направляющие устройства справа	На разделительной	
	На обочине	ДО (У3) 60,210 - 60,275
Тротуары справа		
Откосы справа		

Откосы слева		
Тротуары слева		
Дорожные ограждения и направляющие устройства слева	На обочине	
	На разделительной	
Дорожная разметка слева		12 61,220 - 62,000
Элементы в плане		
Продольный профиль		L=290; a=1; 61,290; a=3; L=400; 61,690; L=100; a=1; 61,790; a=2; L=100; 61,890; L=103; a=4; 61,993; 62,000
Видимость в обратном направлении		<400; 61,170; <500; 61,270; <300; 61,370; <400; 61,470; <500; 61,570; <600; 61,670; <700; 62,000

Проект организации дорожного движения
А-107 «Московское малое кольцо»
61+000-62+000

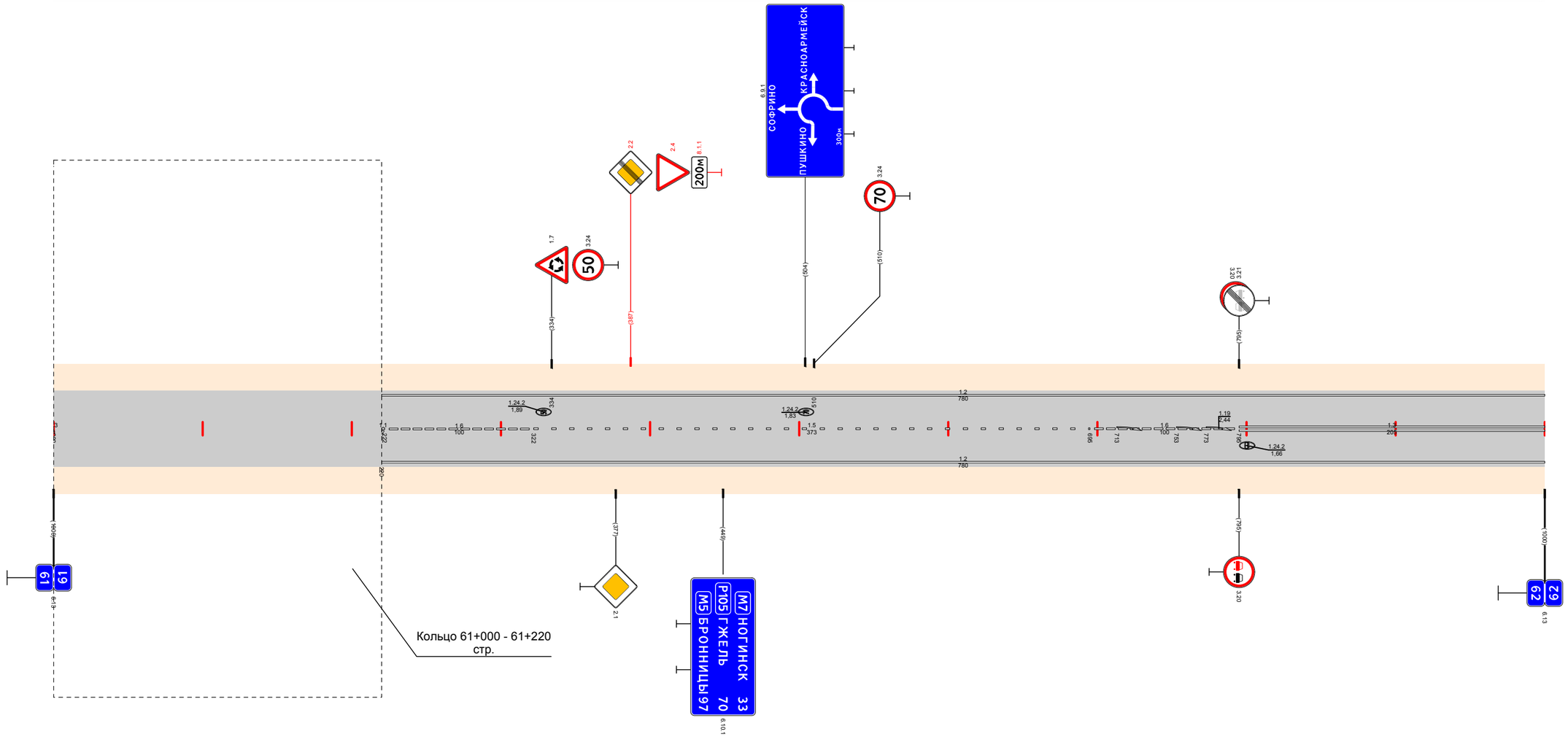

Видимость в прямом направлении		<700; 61,270; <600; 61,370; <500; 61,470; <400; 61,570; <300; 61,770; <700; 62,000
Дорожная разметка справа	Осевая линия	16 61,222 - 61,322; 15 61,322 - 61,695; 16 61,695 - 61,795; 13 61,795 - 62,000
	1-я от осевой	12 61,220 - 62,000
Дорожные ограждения и направляющие устройства справа	На разделительной	
	На обочине	
Тротуары справа		
Откосы справа		

Откосы слева		
Тротуары слева		62,703 - 63,000, (297 м), а/б, ш. 2,0 м
Дорожные ограждения и направляющие устройства слева	На обочине	ДО (У3) 62,041 - 62,072; ДО (У3) 62,302 - 62,695; МСУПБЗП 62,897 - 63,000
	На разделительной	
Дорожная разметка слева		12 62,000 - 63,000
Элементы в плане		
Продольный профиль		L=196; α=19; 62,196; L=600; α=5; 62,796; α=4; L=202; 62,998
Видимость в обратном направлении		<700; 62,169; <300; 62,269; <400; 62,369; <500; 62,469; <600; 62,569; <700; 63,000

Проект организации дорожного движения
А-107 «Московское малое кольцо»
62+000-63+000

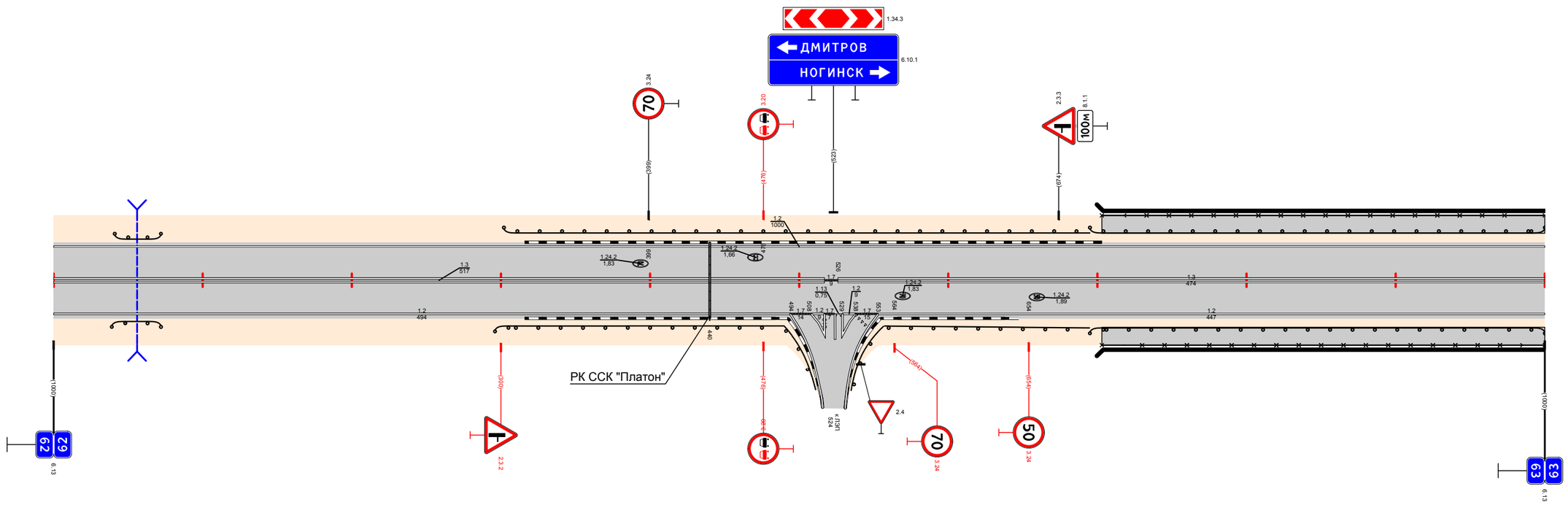

Видимость в прямом направлении		<700; 62,998
Дорожная разметка справа	Осевая линия	1.3 62,000 - 62,517; 17 62,517 62,524; 1.3 62,526 - 63,000
	1-я от осевой	1.2 62,000 - 62,494; 17 62,494 62,508; 12 62,508 62,517; 17 62,517 62,524; 12 62,524 62,529; 17 62,529 62,538; 12 62,538 62,553; 1.2 62,553 - 63,000
	2-я от осевой	12 62,508 62,517; 12 62,529 62,538
Дорожные ограждения и направляющие устройства справа	На разделительной	
	На обочине	ДО (У3) 62,039 - 62,072; ДО (У3) 62,296 - 62,490; ДО (У3) 62,557 - 62,695; МСУПБЗП 62,897 - 63,000
Тротуары справа		62,703 - 63,000, (297 м), а/б, ш. 2,0 м
Откосы справа		

Откосы слева		
Тротуары слева		63,000 - 63,068, (68 м), о/д, ш 2,0 м
Дорожные ограждения и направляющие устройства слева	На обочине	МОГ(4Д) 63,000 - 63,068 ; ДО (У3) 63,070 - 63,971
	На разделительной	
Дорожная разметка слева		1.2 63,000 - 63,105 ; 1.4 63,105 - 63,306 ; 1.2 63,306 - 64,000
Элементы в плане		63,267 ; R=1600, L=458 ; 63,725
Продольный профиль		α=2 ; L=595 ; 63,595 ; L=200 ; α=7 ; 63,795 ; L=205 ; α=16
Видимость в обратном направлении		<700 ; 63,877 ; <500 ; 63,977 ; <300 ; 64,000

Проект организации дорожного движения
А-107 «Московское малое кольцо»
63+000-64+000

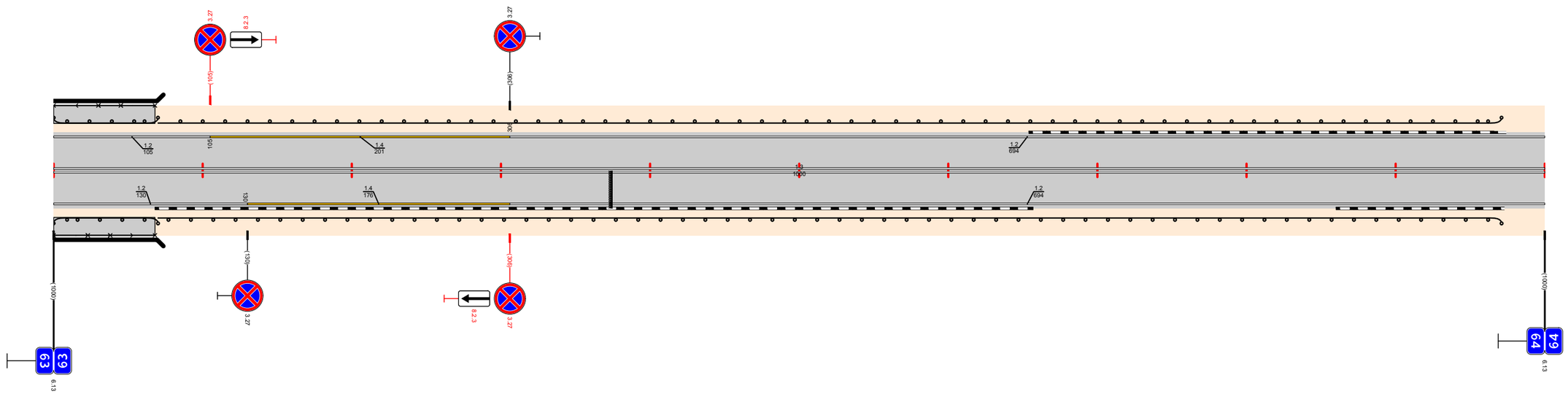

Видимость в прямом направлении		<600 ; 63,771 ; <500 ; 63,271 ; <400 ; 63,371 ; <300 ; 63,471 ; <700 ; 63,671 ; <600 ; 63,771 ; <400 ; 63,971 ; <700 ; 64,000
Дорожная разметка справа	Осевая линия	1.3 63,000 - 64,000
	1-я от осевой	1.2 63,000 - 63,130 ; 1.4 63,130 - 63,306 ; 1.2 63,306 - 64,000
Дорожные ограждения и направляющие устройства справа	На разделительной	
	На обочине	МОГ(4Д) 63,000 - 63,068 ; ДО (У3) 63,070 - 63,971
Тротуары справа		63,000 - 63,068, (68 м), о/д, ш 2,0 м
Откосы справа		

Откосы слева		
Тротуары слева		
Дорожные ограждения и направляющие устройства слева	На обочине	ДО (N3) 64,531 - 64,559
	На разделительной	
Дорожная разметка слева		1.2 64,000 - 64,304; 1.7 64,304 64,329; 1.2 64,329 - 65,000
Элементы в плане		
Продольный профиль		64,264; a=14; L=188; 64,190; a=2; L=793
Видимость в обратном направлении		<300; 64,264; <400; 64,564; <500; 64,664; <600; 64,864; <700; 65,000

Проект организации дорожного движения
А-107 «Московское малое кольцо»
64+000-65+000

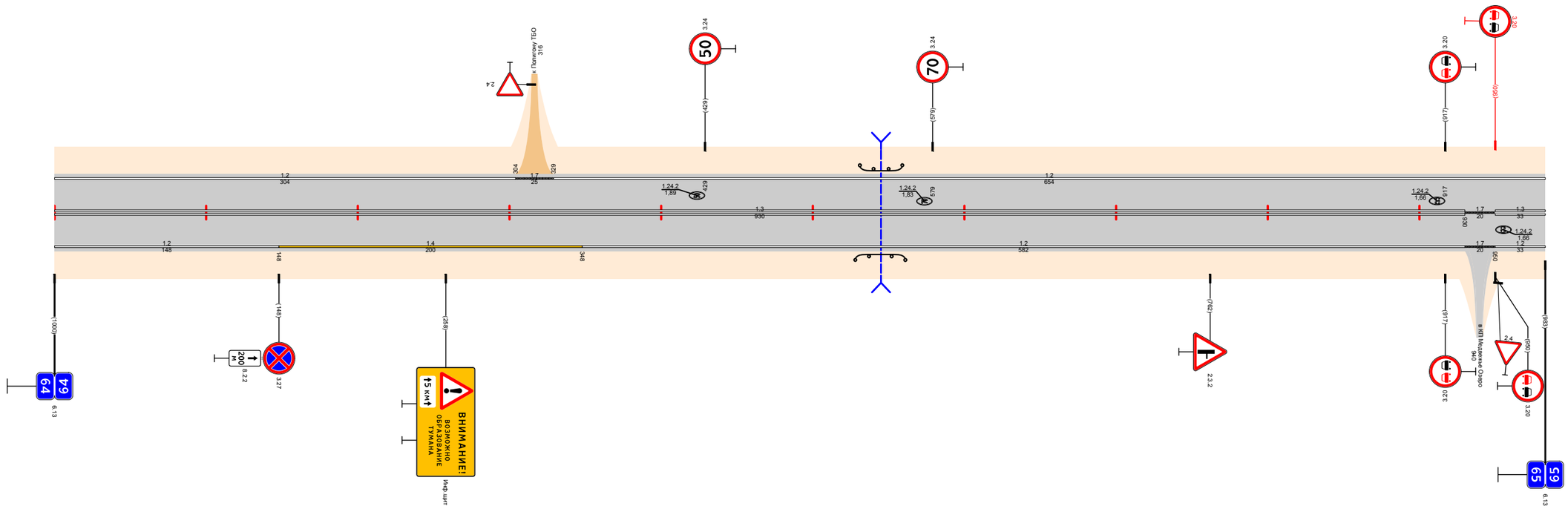

Видимость в прямом направлении		<700; 65,000
Дорожная разметка справа	Осевая линия	1.3 64,000 - 64,930; 1.7 64,930 64,950; 1.3 64,950 65,000
	1-я от осевой	1.2 64,000 - 64,148; 1.4 64,148 - 64,348; 1.2 64,348 - 64,930; 1.7 64,930 64,950; 1.2 64,950 65,000
Дорожные ограждения и направляющие устройства справа	На разделительной	
	На обочине	ДО (N3) 64,528 - 64,561
Тротуары справа		
Откосы справа		

Откосы слева		
Тротуары слева		
Дорожные ограждения и направляющие устройства слева	На обочине	
	На разделительной	
Дорожная разметка слева		1.2 65,000 - 65,898 17 65,898 65,910 1.2 65,910 - 66,000
Элементы в плане		
Продольный профиль		2 65,047 a=2 L=983 65,1000 0 17
Видимость в обратном направлении		<700 66,000

Проект организации дорожного движения
А-107 «Московское малое кольцо»
65+000-66+000

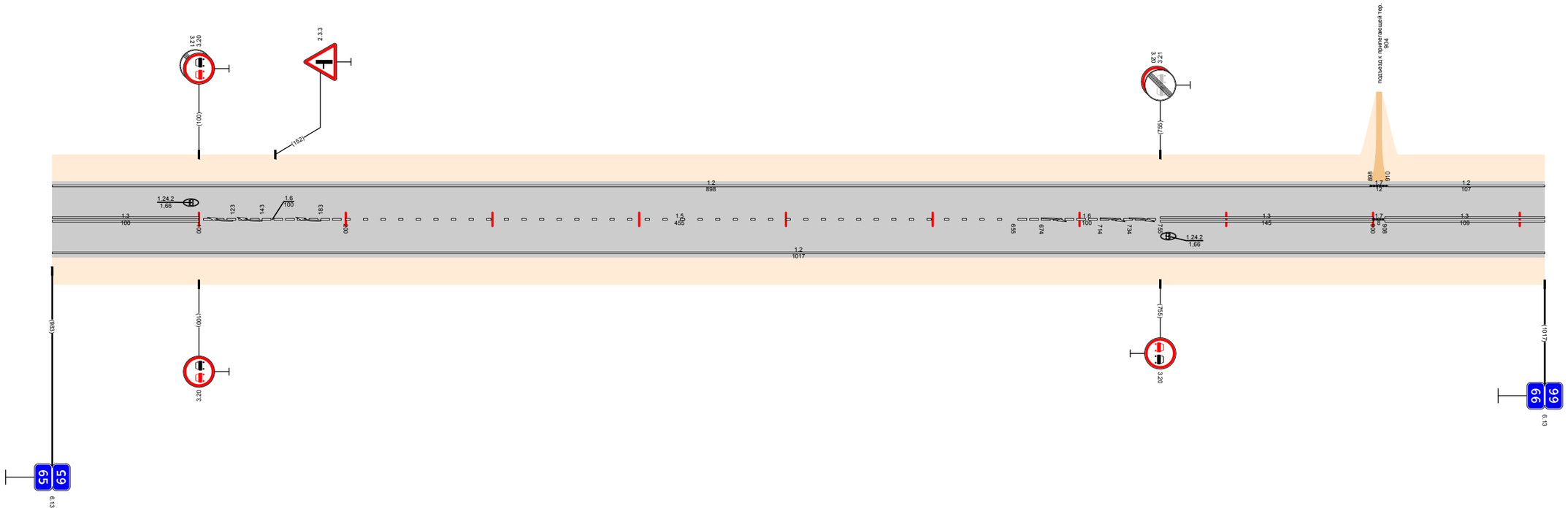

Видимость в прямом направлении		<700 66,000						
Дорожная разметка справа	Осевая линия	13 65,000 - 65,100	16 65,100 - 65,200	15 65,200 - 65,655	16 65,655 - 65,755	13 65,755 - 65,900	17 65,900 65,908	13 65,908 - 66,000
	1-я от осевой	12 65,000 - 66,000						
Дорожные ограждения и направляющие устройства справа	На разделительной							
	На обочине							
Тротуары справа								
Откосы справа								

Откосы слева		
Тротуары слева		
Дорожные ограждения и направляющие устройства слева	На обочине	ДО (ЦЗ) 66,533 - 66,566
	На разделительной	
Дорожная разметка слева		1.2 66,000 - 66,191; 1.7 66,191 66,205; 1.2 66,205 - 66,912; 1.7 66,912 66,920; 1.2 66,920 - 67,000
Элементы в плане		
Продольный профиль		α=0; L=390; 66,390; L=150; α=2; 66,540; α=1; L=150; 66,690; α=8; L=100; 66,790; L=100; α=9; 66,890; L=110; α=29; 67,000
Видимость в обратном направлении		<700

Проект организации дорожного движения
А-107 «Московское малое кольцо»
66+000-67+000

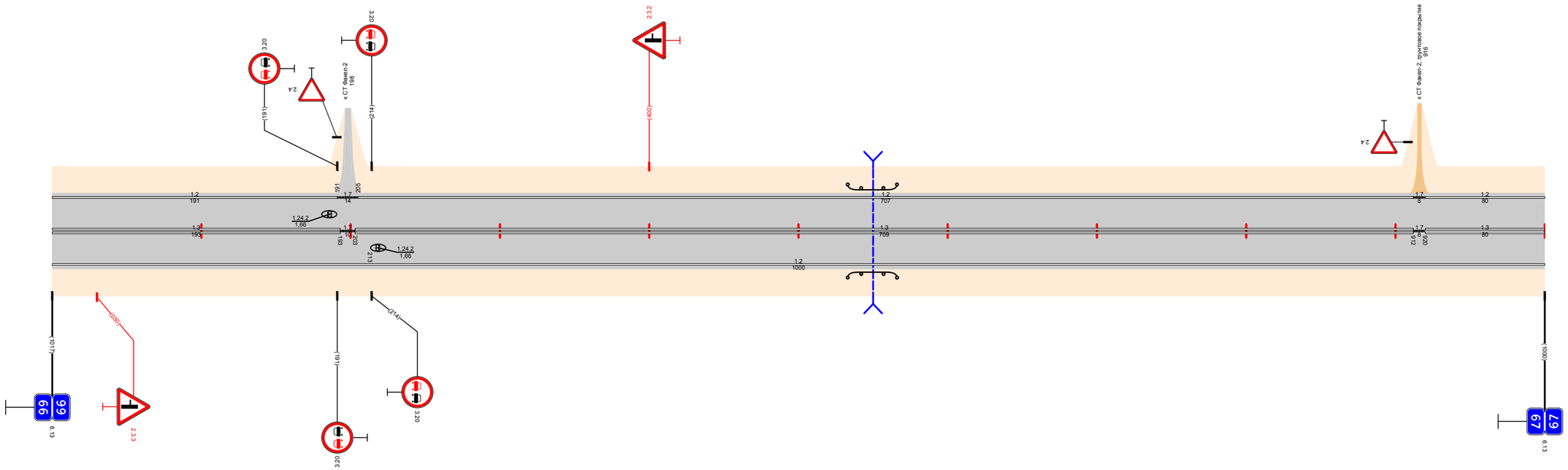

Видимость в прямом направлении		<700; 66,160; <600; 66,260; <500; 66,360; <400; 66,460; <300; 66,560; <200; 66,660; <700; 67,000
Дорожная разметка справа	Осевая линия	1.3 66,000 - 66,193; 1.7 66,193 66,205; 1.3 66,205 - 66,912; 1.7 66,912 66,920; 1.3 66,920 - 67,000
	1-я от осевой	1.2 66,000 - 67,000
Дорожные ограждения и направляющие устройства справа	На разделительной	
	На обочине	ДО (ЦЗ) 66,533 - 66,566
Тротуары справа		
Откосы справа		

Откосы слева		
Тротуары слева		
Дорожные ограждения и направляющие устройства слева	На обочине	ДО (93) 67,265 - 67,301
	На разделительной	
Дорожная разметка слева		12 67,000 - 67,940; 17 67,940 - 67,950; 12 67,950 - 68,000
Элементы в плане		
Продольный профиль		67,013; 67,043; L=227; a=32; 67,240; L=100; a=15; 67,340; a=4; L=240; 67,580; L=406; a=2; 67,986; 7
Видимость в обратном направлении		67,013; <200; 67,160; <300; 67,260; <400; 67,360; <500; 67,460; <600; 67,560; <700; 68,000

Проект организации дорожного движения
А-107 «Московское малое кольцо»
67+000-68+000

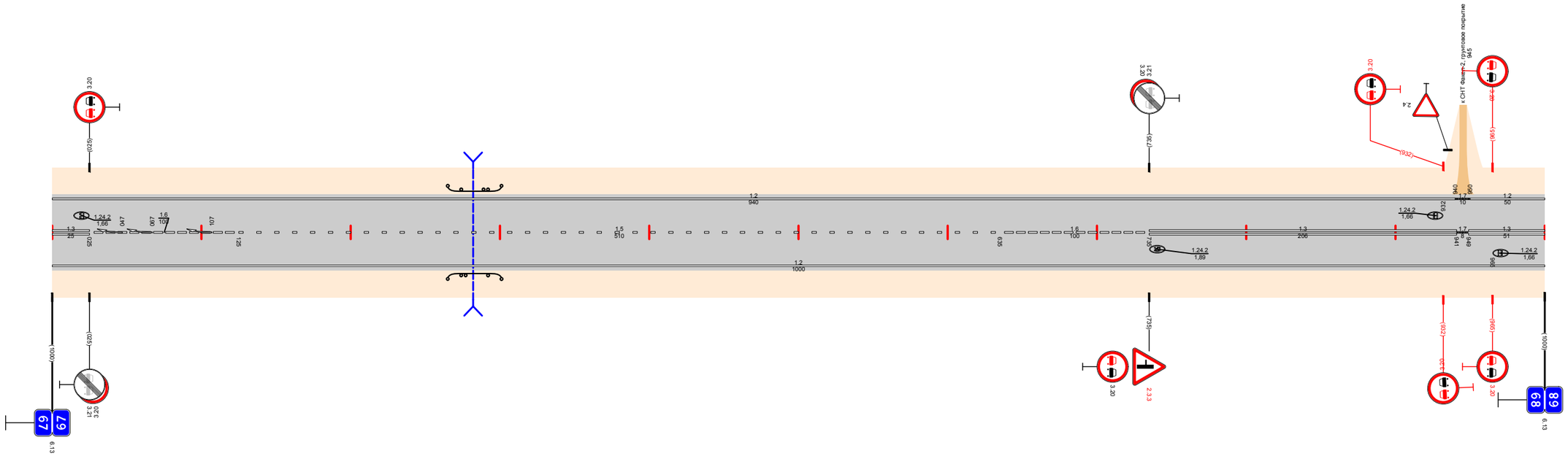

Видимость в прямом направлении		<700; 67,760; <600; 67,860; <500; 67,960; <700; 68,000
Дорожная разметка справа	Осевая линия	13 67,000 - 67,025; 16 67,025 - 67,125; 15 67,125 - 67,635; 16 67,635 - 67,735; 13 67,735 - 67,941; 17 67,941 - 67,949; 13 67,949 - 68,000
	1-я от осевой	12 67,000 - 68,000
Дорожные ограждения и направляющие устройства справа	На разделительной	
	На обочине	ДО (93) 67,265 - 67,301
Тротуары справа		
Откосы справа		

Откосы слева		
Тротуары слева		68,720 - 68,804, (84 м), а/б, ш. 2,0 м
Дорожные ограждения и направляющие устройства слева	На обочине	ДО (53) 68,097 - 68,129; ДО (У3) 68,568 - 68,707; УПО (П4) 68,707 - 68,826; ДО (У3) 68,826 - 68,934
	На разделительной	
Дорожная разметка слева		1.2 68,000 - 68,945; 1.7 68,945 - 68,1018; 1.2 68,1018 - 69,000
Элементы в плане		
Продольный профиль		L=280; a=7; 68,280; L=250; a=15; 68,530; L=100; a=5; 68,630; a=18; L=200; 68,830; a=3; L=170; 68,1000; a=14; L=30
Видимость в обратном направлении		<700; 68,460; <600; 68,760; <700; 69,000

Проект организации дорожного движения
А-107 «Московское малое кольцо»
68+000-69+000

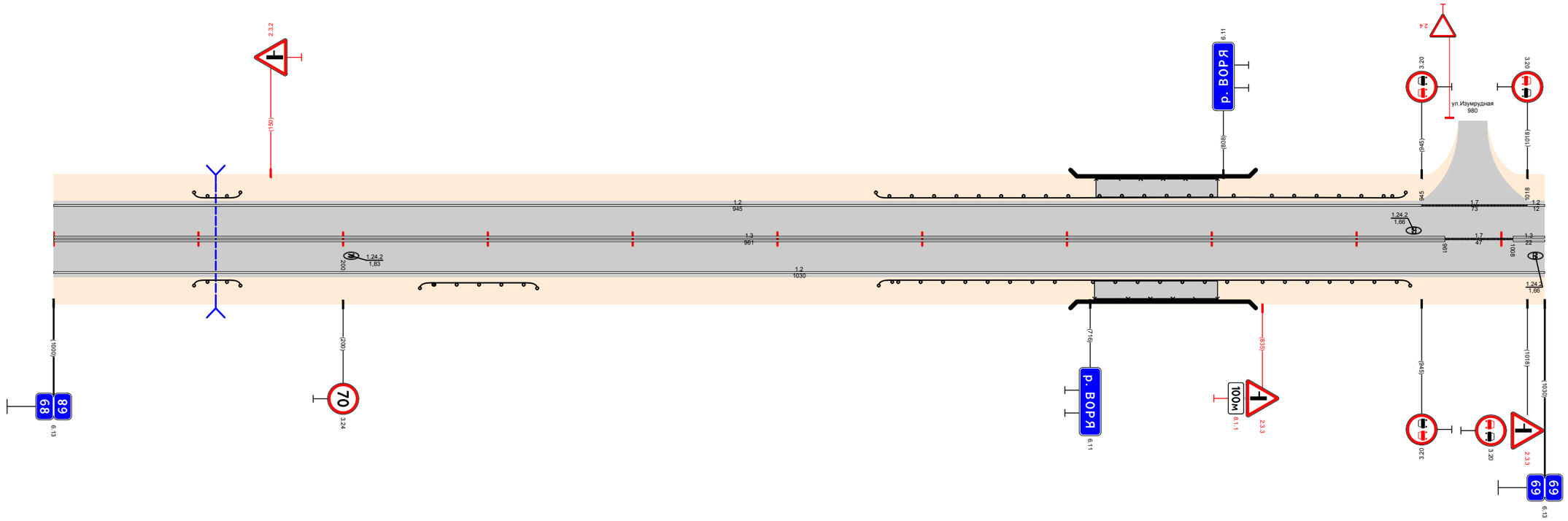

Видимость в прямом направлении		<700; 68,460; <400; 68,560; <700; 68,760; <600; 68,860; <400; 68,960; <300; 69,000
Дорожная разметка справа	Осевая линия	1.3 68,000 - 68,961; 1.7 68,961 - 68,1008; 1.3 68,1008 - 69,000
	1-я от осевой	1.2 68,000 - 69,000
Дорожные ограждения и направляющие устройства справа	На разделительной	
	На обочине	ДО (53) 68,097 - 68,129; ДО (У3) 68,253 - 68,334; ДО (У3) 68,570 - 68,707; УПО (П4) 68,707 - 68,826; ДО (У3) 68,826 - 68,937
Тротуары справа		68,719 - 68,804, (85 м), а/б, ш. 2,0 м
Откосы справа		

Откосы слева		
Тротуары слева		
Дорожные ограждения и направляющие устройства слева	На обочине	ДО (У3) 69,644 - 69,687; Ст (Т3) 69,945 - 69,972
	На разделительной	
Дорожная разметка слева	2-я от осевой	1.2 69,689 - 69,945; 1.2 69,969 - 70,000
	1-я от осевой	1.2 69,000 - 69,155; 1.7 69,155 - 69,163; 1.2 69,163 - 69,689; 1.8 69,689 - 69,897; 1.2 69,897 - 69,969; 1.2 69,969 - 70,000
Элементы в плане		69,421; R=148,1 L=521; 69,942
Продольный профиль		α=14 L=120; 69,120; α=36 L=150; 69,270; α=15 L=250; 69,520; α=3 L=470
Видимость в обратном направлении		69,000; <300; 69,150; <400; 69,250; <500; 69,350; <700; 69,450; <200; 69,550; <300; 69,650; <400; 69,950; <500; 70,000

Проект организации дорожного движения А-107 «Московское малое кольцо» 69+000-70+000

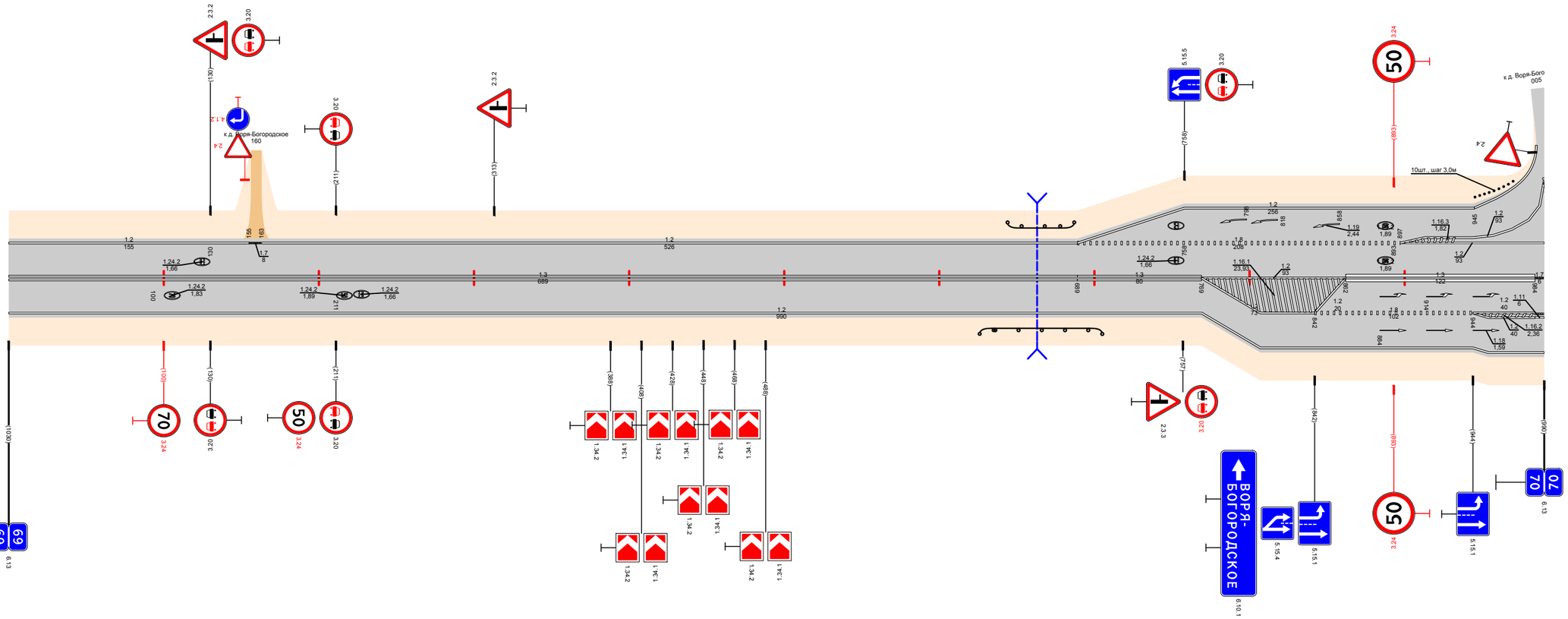

Видимость в прямом направлении		69,000; <400; 69,250; <700; 69,850; <600; 70,000
Дорожная разметка справа	Осевая линия	1.3 69,000 - 69,689; 1.3 69,689 - 69,769; 1.2 69,769 - 69,862; 1.3 69,862 - 69,984; 1.7 69,984 - 70,000
	1-я от осевой	1.2 69,000 - 69,769; 1.2 69,769 - 69,842; 1.8 69,842 - 69,944; 1.2 69,944 - 69,984
	2-я от осевой	1.2 69,769 - 69,944; 1.2 69,944 - 69,984; 1.11 69,984 - 70,000
	3-я от осевой	1.2 69,944 - 70,000
Дорожные ограждения и направляющие устройства справа	На разделительной	
	На обочине	ДО (У3) 69,626 - 69,705
Тротуары справа		
Откосы справа		

Откосы слева		
Тротуары слева		70,363 - 70,727, (364 м), а/б, ш. 2,0 м
Дорожные ограждения и направляющие устройства слева	На обочине	ДО (У3) 70,052 - 70,356; МО (У3) 70,356 - 70,410; УПО-Д МО (У4) 70,363 - 70,609; УПО-Д (У3) 70,612 - 70,732; ДО (У3) 70,732 - 70,952
	На разделительной	
Дорожная разметка слева	3-я от осевой	1.2 70,045 70,047
	2-я от осевой	1.2 70,000 70,043; 1.2 70,043 - 70,242
	1-я от осевой	1.2 70,013; 1.7 70,013 70,017; 1.2 70,017 70,025; 1.2 70,025 - 70,090; 1.8 70,090 - 70,242; 1.2 70,242 - 71,000
Элементы в плане		
Продольный профиль		70,242; α=2; L=412; 70,420; L=400; α=6; 70,820; α=8; L=180
Видимость в обратном направлении		70,028; <600; 70,145; <700; 70,845; <500; 70,945; <700; 71,000

Проект организации дорожного движения
А-107 «Московское малое кольцо»
70+000-71+000

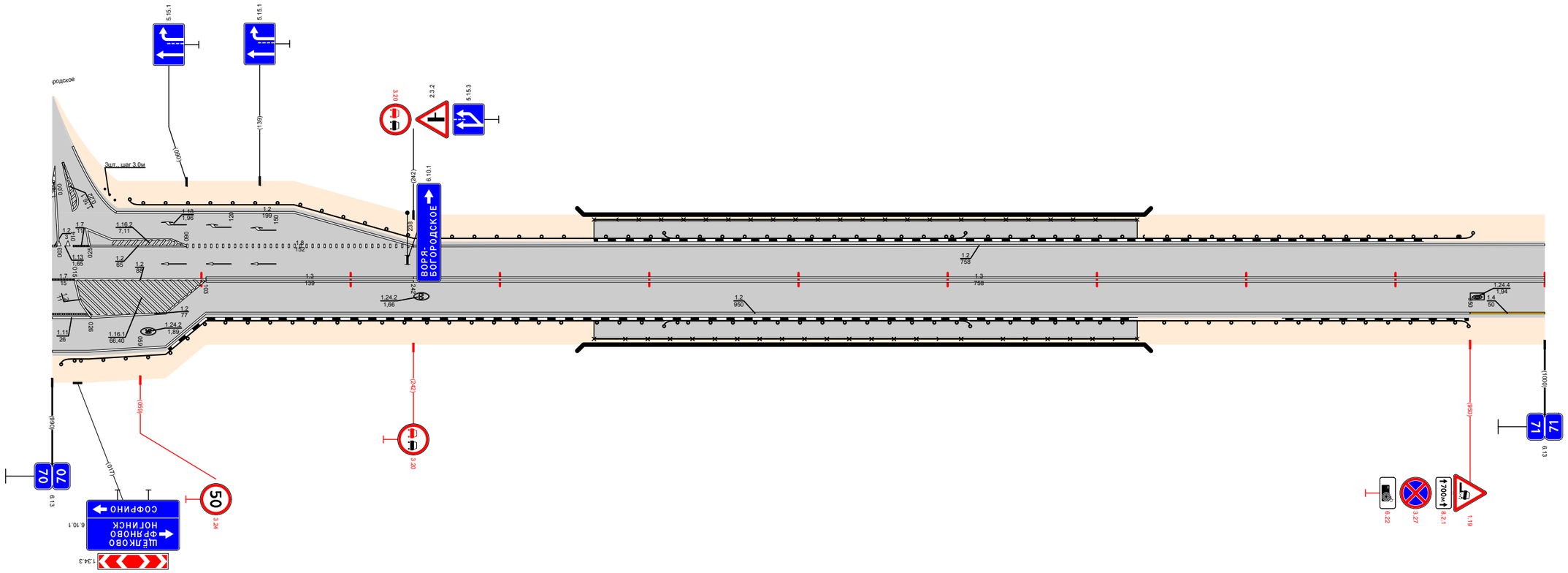

Видимость в прямом направлении		70,028; <500; 70,145; <700; 70,545; <600; 70,645; <500; 70,745; <400; 70,845; <300; 70,945; <700; 71,000
Дорожная разметка справа	Осевая линия	1.7 70,000 70,015; 1.2 70,015 - 70,103; 1.3 70,103 - 70,242; 1.3 70,242 - 71,000
	1-я от осевой	1.2 70,076 70,103; 1.2 70,103 - 70,950; 1.4 70,950 - 71,000
	2-я от осевой	1.11 70,000 70,026; 1.2 70,026 70,076; 1.2 70,026 - 70,076; 1.2 70,076 70,103
	3-я от осевой	1.2 70,000 - 70,076
Дорожные ограждения и направляющие устройства справа	На разделительной	
	На обочине	ДО (У3) 70,006 - 70,356; МО (У3) 70,356 - 70,410; УПО-Д МО (У4) 70,363 - 70,609; УПО-Д (У3) 70,615 - 70,732; ДО (У3) 70,732 - 70,949
Тротуары справа		70,363 - 70,727, (364 м), а/б, ш. 2,0 м
Откосы справа		

Откосы слева		
Тротуары слева		
Дорожные ограждения и направляющие устройства слева	На обочине	ДО (У3) 71,088 - 71,230; ДО (У3) 71,278 - 71,609
	На разделительной	
Дорожная разметка слева		1.2 71,000 - 71,609; 1.2 71,870 - 72,000
Элементы в плане		71,103; R=1657, L=1096
Продольный профиль		α=20, L=170, 71,170; α=5, L=450, 71,620; α=7, L=300, 71,920; α=9, L=67, 71,987; 2, 13
Видимость в обратном направлении		<700, 71,445; <300, 71,545; <400, 71,645; <500, 71,745; <600, 71,945; <400, 71,987; 72,000

Проект организации дорожного движения
А-107 «Московское малое кольцо»
71+000-72+000

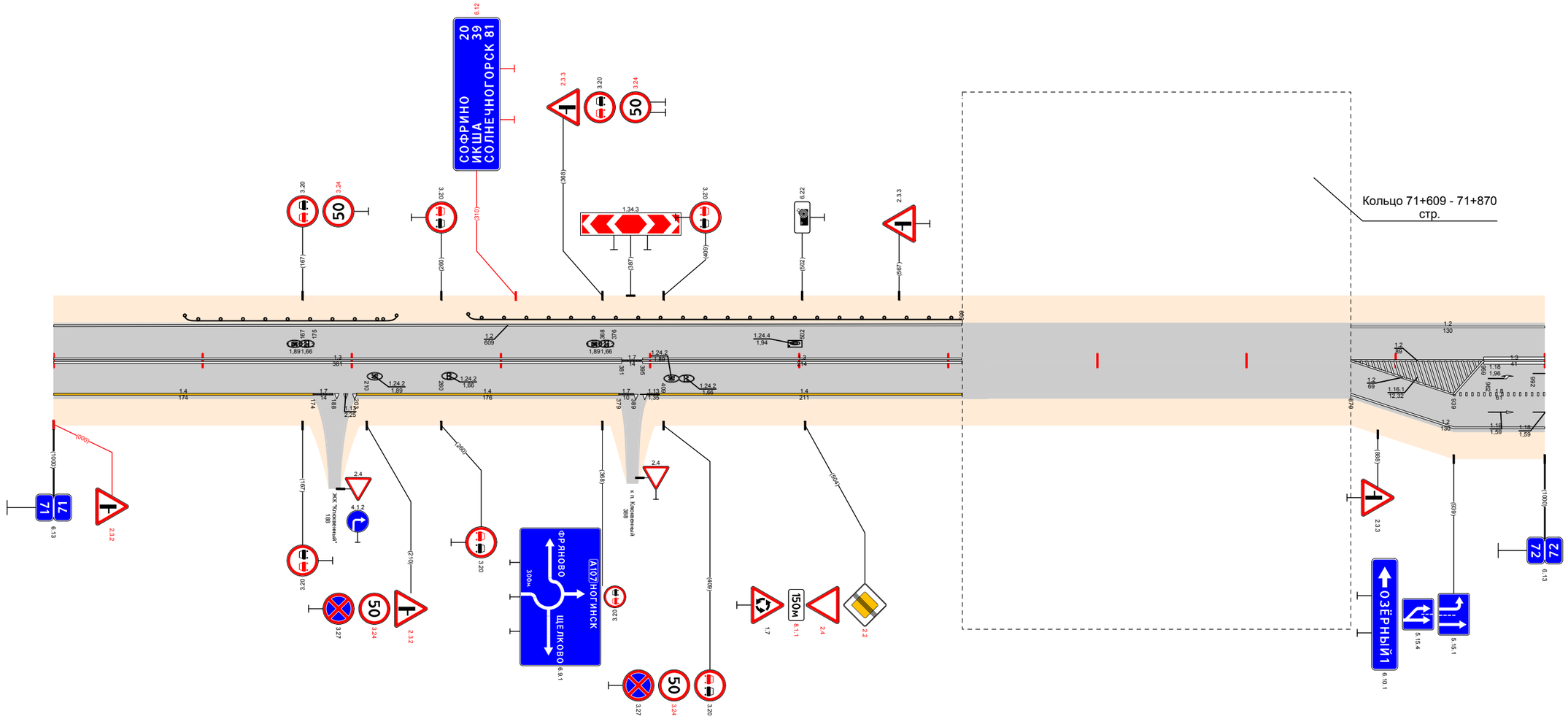

Видимость в прямом направлении		<600, 71,145; <500, 71,245; <400, 71,345; <700, 72,000
Дорожная разметка справа	Осевая линия	1.3 71,000 - 71,381; 1.7 71,381 71,395; 1.3 71,395 - 71,609; 1.2 71,870 - 71,959; 1.3 71,959 - 72,000
	1-я от осевой	1.4 71,000 - 71,174; 1.7 71,174 71,188; 1.4 71,203 - 71,379; 1.7 71,379 71,389; 1.4 71,398 - 71,609; 1.2 71,870 - 71,939; 1.8 71,939 - 72,000
	2-я от осевой	1.2 71,870 - 72,000
Дорожные ограждения и направляющие устройства справа	На разделительной	
	На обочине	
Тротуары справа		
Откосы справа		

Откосы слева		
Тротуары слева		
Дорожные ограждения и направляющие устройства слева	На обочине	ДО (У3) 72,198 - 73,000
	На разделительной	
Дорожная разметка слева	2-я от осевой	1.2 72,040 72,086
	1-я от осевой	1.2 72,000 - 72,044; 1.7 72,044 72,060; 1.2 72,060 72,085; 1.7 72,085 72,107; 1.2 72,107 - 73,000
Элементы в плане		R=1657, L=1096; 72,199
Продольный профиль		α=2; L=170; 72,170; L=450; α=3; 72,620; α=4; L=380
Видимость в обратном направлении		<500; 72,145; <600; 72,245; <700; 73,000

Проект организации дорожного движения
А-107 «Московское малое кольцо»
72+000-73+000

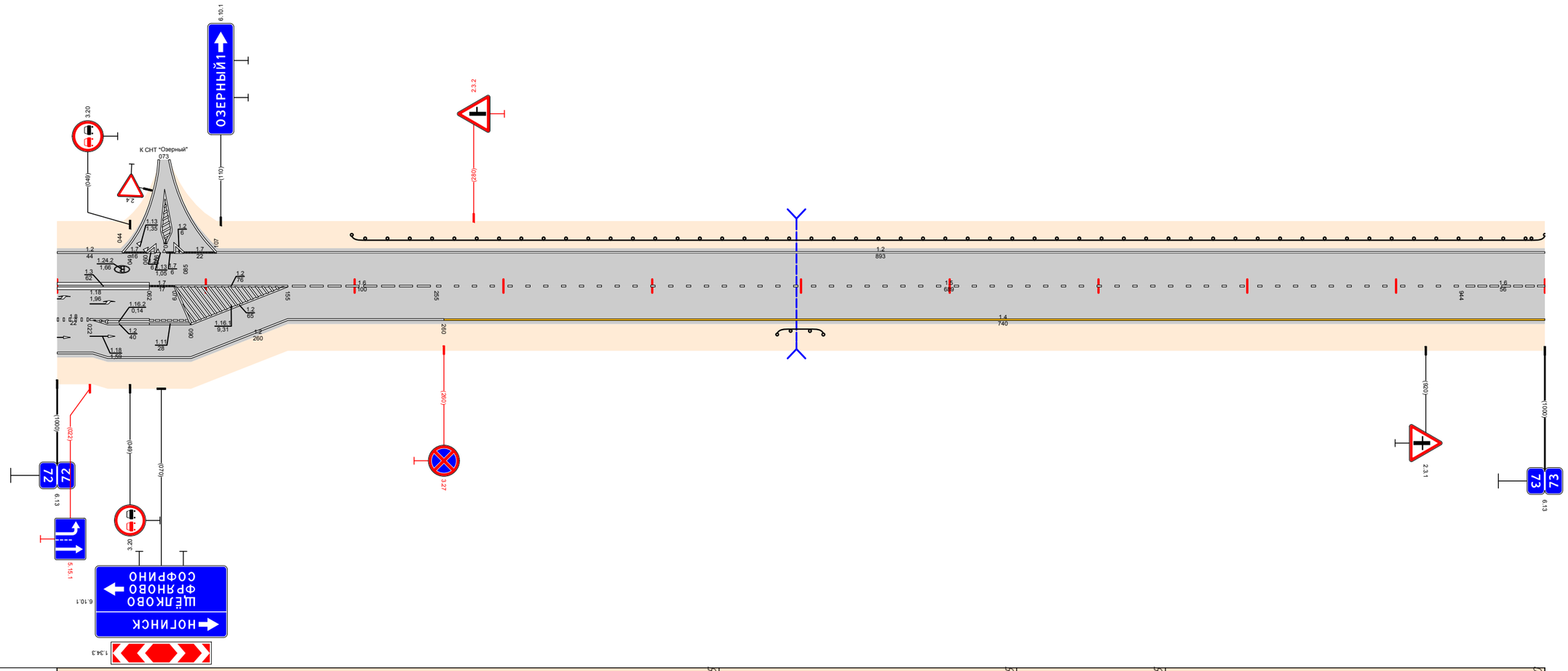

Видимость в прямом направлении		<700; 72,445; <600; 72,645; <500; 72,745; <700; 73,000
Дорожная разметка справа	Осевая линия	1.3 72,000 - 72,062; 1.7 72,062 72,079; 1.2 72,079 - 72,155; 1.6 72,155 - 72,255; 1.5 72,255 - 72,944; 1.6 72,944 - 73,000
	1-я от осевой	1.8 72,000 72,022; 1.2 72,022 - 72,062; 1.2 72,155 - 72,260; 1.4 72,260 - 73,000
	2-я от осевой	1.2 72,000 72,024; 1.2 72,024 - 72,062; 1.11 72,062 72,090; 1.2 72,090 - 72,155
	3-я от осевой	1.2 72,024 - 72,155
Дорожные ограждения и направляющие устройства справа	На разделительной	
	На обочине	ДО (У3) 72,484 - 72,515
Тротуары справа		
Откосы справа		

Откосы слева		
Тротуары слева		
Дорожные ограждения и направляющие устройства слева	На обочине	ДО (У3) 73,000 - 73,110; ДО (У3) 73,137 - 73,931
	На разделительной	
Дорожная разметка слева	2-я от осевой	12 73,931 - 74,000
	1-я от осевой	12 73,000 - 73,931; 1.11 73,980 - 74,000
Элементы в плане		73,331; R=1464, L=370; 73,701
Продольный профиль		α=2; L=470; 73,470; α=6; L=505
Видимость в обратном направлении		<700; 74,000

Проект организации дорожного движения
А-107 «Московское малое кольцо»
73+000-74+000

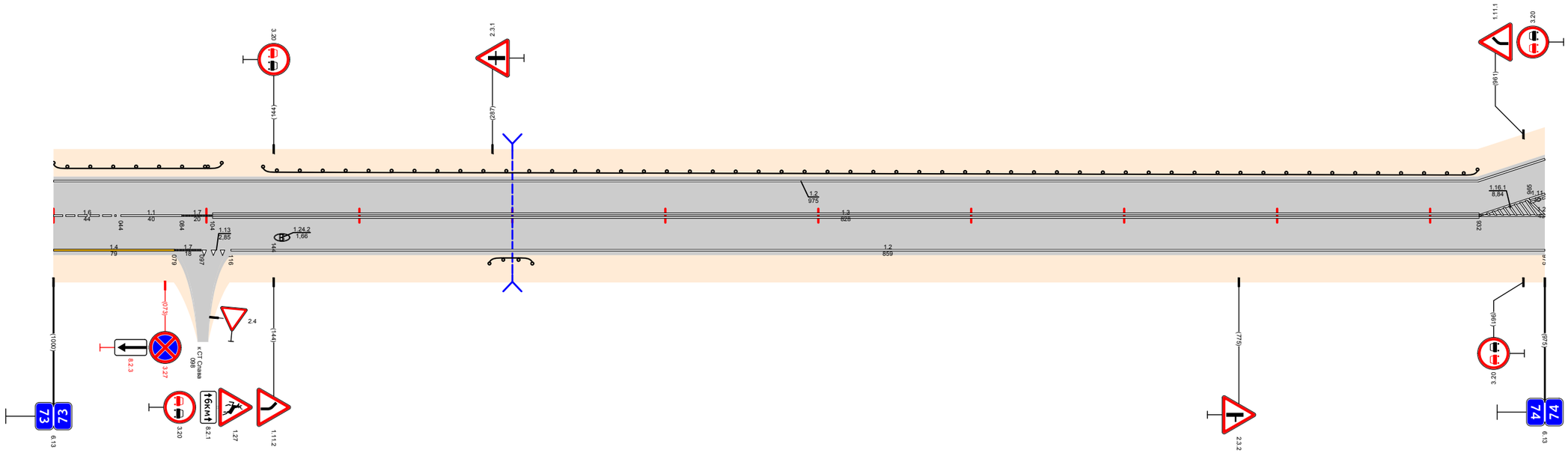

Видимость в прямом направлении		<700; 73,745; <600; 73,845; <700; 74,000
Дорожная разметка справа	Осевая линия	16 73,000 - 73,044; 11 73,044 - 73,084; 17 73,084 73,104; 13 73,104 - 73,932; 12 73,932 - 74,000
	1-я от осевой	14 73,000 - 73,079; 17 73,079 73,097; 13 73,097 73,116; 12 73,116 - 74,000
Дорожные ограждения и направляющие устройства справа	На разделительной	
	На обочине	ДО (У3) 73,285 - 73,313
Тротуары справа		
Откосы справа		

Откосы слева		
Тротуары слева		
Дорожные ограждения и направляющие устройства слева	На обочине	ДО (У3) 74,114 - 75,000
	На разделительной	
Дорожная разметка слева	2-я от осевой	1.2 74,000 - 74,188
	1-я от осевой	1.11 74,000 74,026 | 1.1 74,026 - 74,066 | 1.8 74,066 - 74,131 | 1.2 74,131 - 74,188 | 1.2 74,188 - 75,000
Элементы в плане		
Продольный профиль		74,033 | a=4 L=257 | 74,270 | L=350 | a=4 | 74,620 | a=4 L=390 | 74,1010 | a=6 20
Видимость в обратном направлении		<700 | 74,645 | <600 | 74,845 | <700 | 75,000

Проект организации дорожного движения
А-107 «Московское малое кольцо»
74+000-75+000

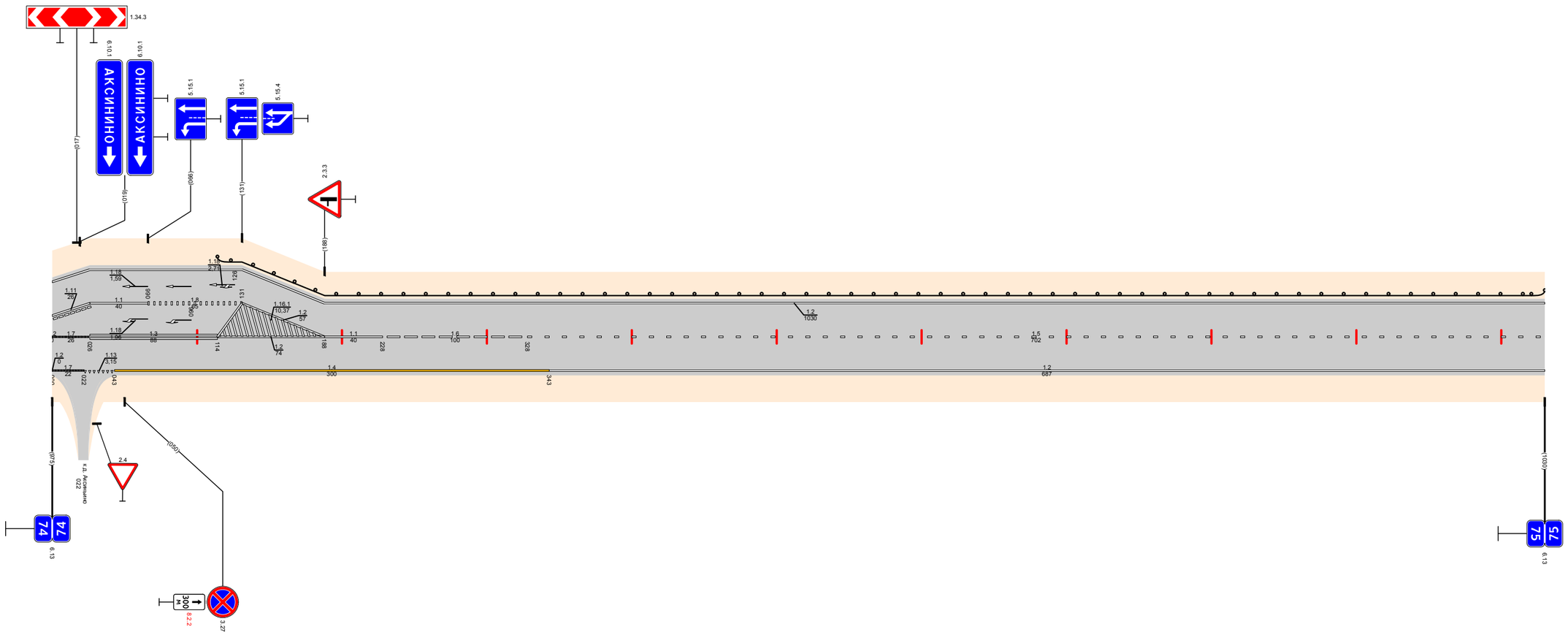

Видимость в прямом направлении		<700 | 75,000
Дорожная разметка справа	Осевая линия	17 74,000 74,026 | 13 74,026 - 74,114 | 12 74,114 - 74,188 | 11 74,188 - 74,228 | 16 74,228 - 74,328 | 15 74,328 - 75,000
	1-я от осевой	17 74,000 74,022 | 14 74,043 - 74,343 | 12 74,343 - 75,000
Дорожные ограждения и направляющие устройства справа	На разделительной	
	На обочине	
Тротуары справа		
Откосы справа		

Откосы слева		
Тротуары слева		
Дорожные ограждения и направляющие устройства слева	На обочине	ДО (У3) 75,000 - 76,000
	На разделительной	
Дорожная разметка слева		12 75,000 - 76,000
Элементы в плане		
Продольный профиль		a=6 L=999 75,000 75,999
Видимость в обратном направлении		<700 76,000

Проект организации дорожного движения
А-107 «Московское малое кольцо»
75+000-76+000

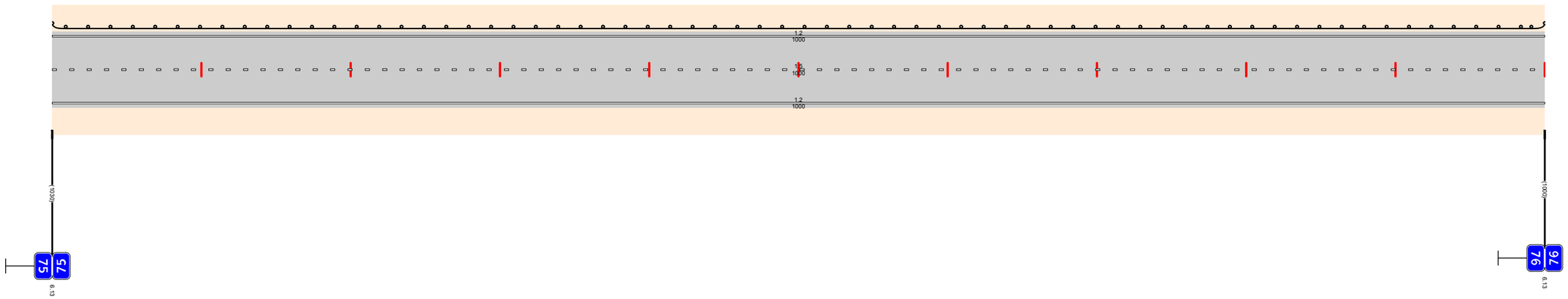

Видимость в прямом направлении		<700 76,000
Дорожная разметка справа	Осевая линия	15 75,000 - 76,000
	1-я от осевой	12 75,000 - 76,000
Дорожные ограждения и направляющие устройства справа	На разделительной	
	На обочине	
Тротуары справа		
Откосы справа		

Откосы слева		
Тротуары слева		
Дорожные ограждения и направляющие устройства слева	На обочине	ДО (У3) 76,000 - 76,848
	На разделительной	
Дорожная разметка слева		1.2 76,000 - 77,000
Элементы в плане		
Продольный профиль		L=993 a=1 77,000
Видимость в обратном направлении		<700

Проект организации дорожного движения
А-107 «Московское малое кольцо»
76+000-77+000

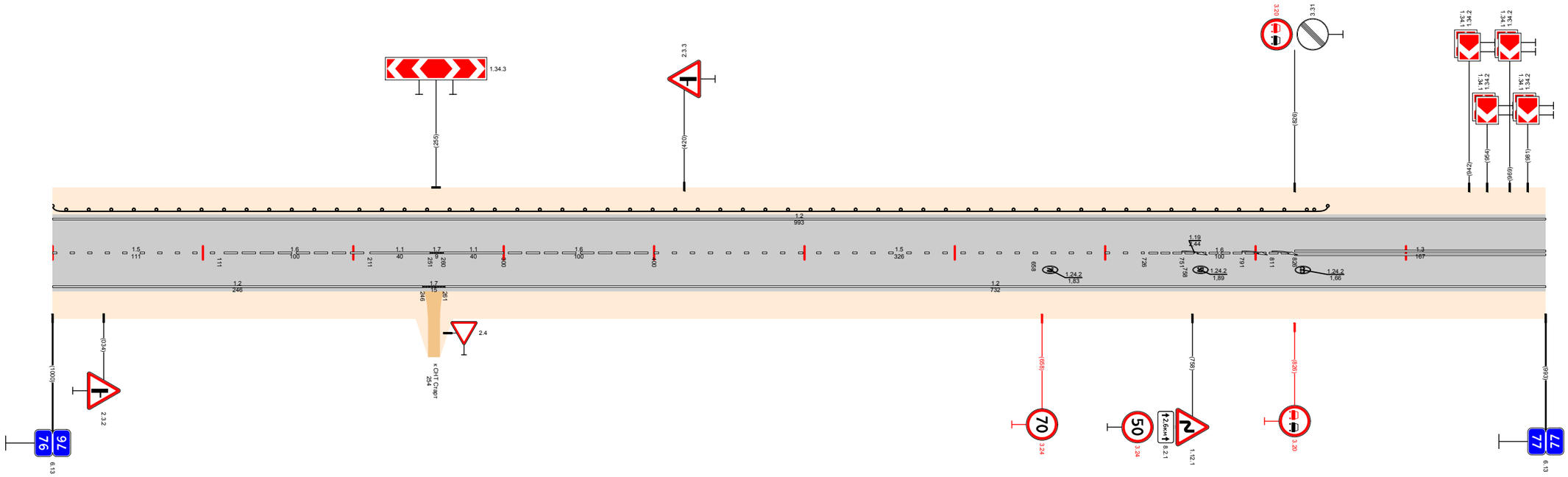

Видимость в прямом направлении		<700							77,000
Дорожная разметка справа	Осевая линия	15 76,000 - 76,111	16 76,111 - 76,211	11 76,211 - 76,251	17 76,251 76,260	11 76,260 - 76,300	16 76,300 - 76,400	15 76,400 - 76,726	16 76,726 - 76,826	13 76,826 - 77,000
	1-я от осевой	12 76,000 - 76,246			17 76,246 76,261	12 76,261 - 77,000				
Дорожные ограждения и направляющие устройства справа	На разделительной									
	На обочине									
Тротуары справа										
Откосы справа										

Откосы слева		
Тротуары слева		
Дорожные ограждения и направляющие устройства слева	На обочине	
	На разделительной	
Дорожная разметка слева		1.2 77,000 - 78,000
Элементы в плане		77,000 / 77,630
Продольный профиль	77,000	L=945 / a=1
Видимость в обратном направлении		<700 / 78,000

Проект организации дорожного движения
А-107 «Московское малое кольцо»
77+000-78+000

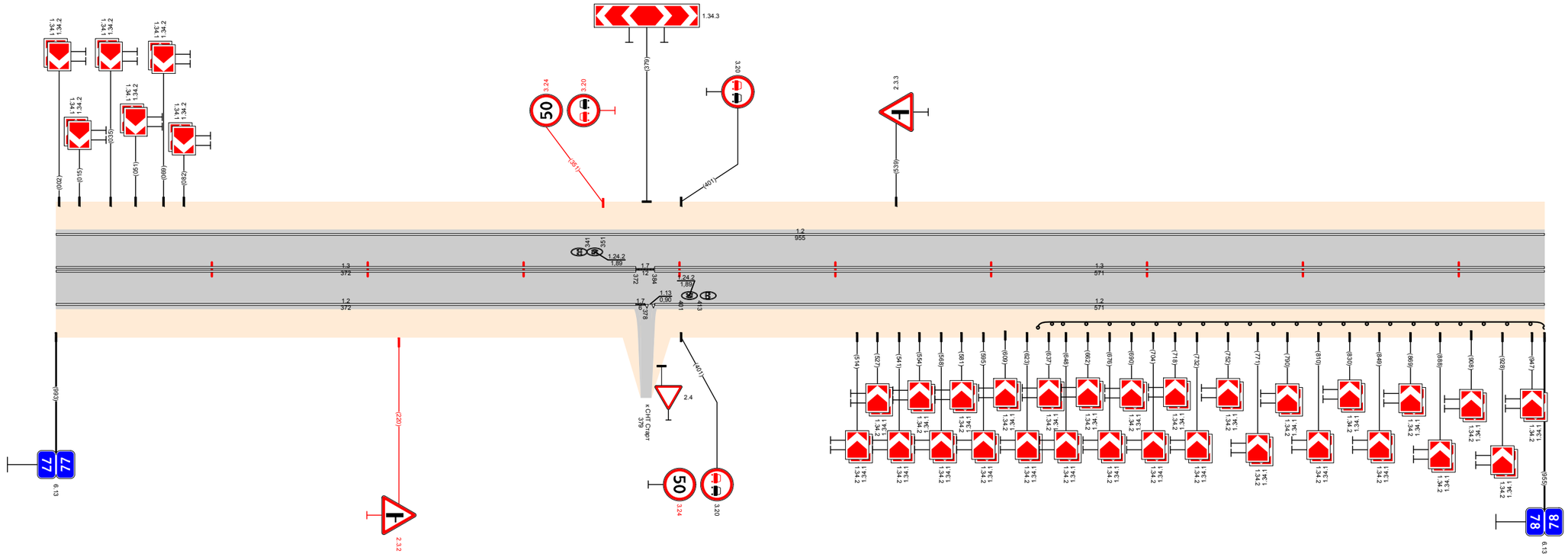

Видимость в прямом направлении		<700 / 78,000
Дорожная разметка справа	Осевая линия	1.3 77,000 - 77,372 / 1.7 77,372 77,384 / 1.3 77,384 - 78,000
	1-я от осевой	1.2 77,000 - 77,372 / 1.7 77,372 77,378 / 1.2 77,384 - 78,000
Дорожные ограждения и направляющие устройства справа	На разделительной	
	На обочине	ДО (У3) 77,630 - 78,000
Тротуары справа		
Откосы справа		

Откосы слева		
Тротуары слева		
Дорожные ограждения и направляющие устройства слева	На обочине	ДО (У3) 78,174 - 78,525; ДО (У3) 78,887 - 79,000
	На разделительной	
Дорожная разметка слева		12 78,000 - 79,000
Элементы в плане		299; 78,032; R=245, L=162; 78,194; R=206, L=94; 78,298
Продольный профиль		a=-1 L=45; 78,045; L=947; a=1; 78,992; a=3 L=43; 79,000
Видимость в обратном направлении		<700

Проект организации дорожного движения
А-107 «Московское малое кольцо»
78+000-79+000

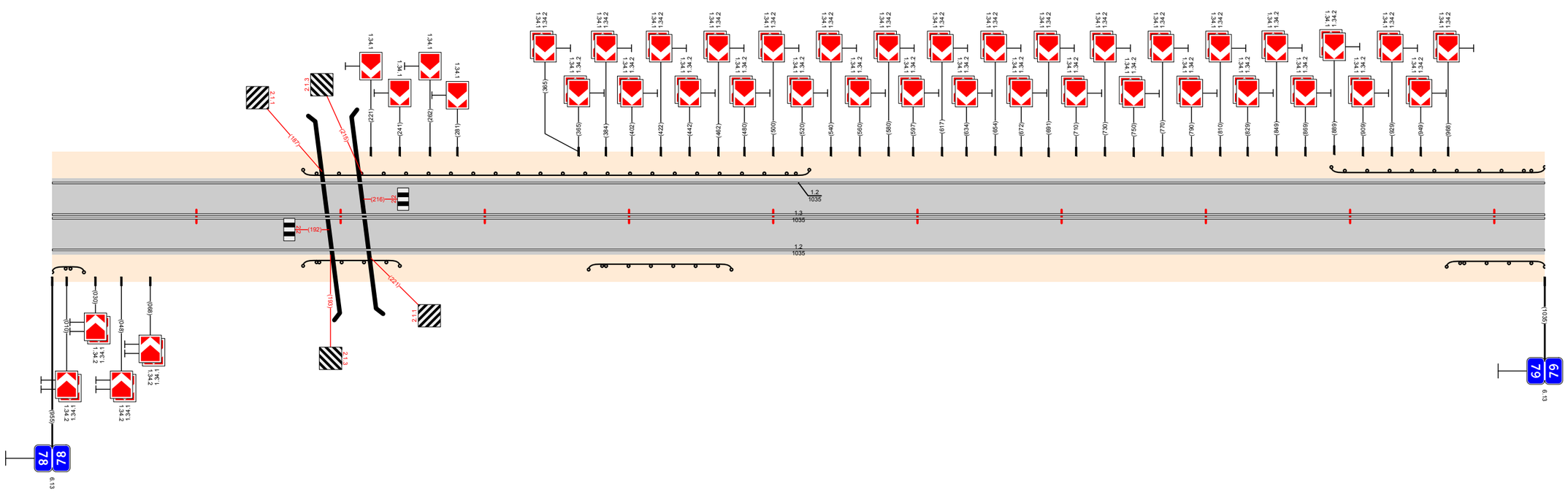

Видимость в прямом направлении		<700; 78,992; <300; 79,000
Дорожная разметка справа	Осевая линия	13 78,000 - 79,000
	1-я от осевой	12 78,000 - 79,000
Дорожные ограждения и направляющие устройства справа	На разделительной	
	На обочине	ДО (У3) 78,000 - 78,032; ДО (У3) 78,174 - 78,241; ДО (У3) 78,372 - 78,471; ДО (У3) 78,967 - 79,000
Тротуары справа		
Откосы справа		

Откосы слева		
Тротуары слева		79,848 - 79,879, (31 м), а/д, ш. 1,0 м
Дорожные ограждения и направляющие устройства слева	На обочине	ДО (У3) 79,000 - 79,203; ДО (У3) 79,714 - 79,848; МОДН(В) 79,848 - 79,880; ДО (У3) 79,880 - 79,936
	На разделительной	
Дорожная разметка слева		12 79,000 - 80,000
Элементы в плане		79,179; R=710, L=468; 79,647; 79,787; R=701, L=794
Продольный профиль		α=3; L=350; 79,350; L=400; α=16; 79,750; α=10; L=200; 79,950; α=32; L=49,99; 79,999; α=24; L=187
Видимость в обратном направлении		<700; 79,627; <300; 79,727; <400; 79,827; <500; 79,927; <600; 79,999; <700; 80,000

Проект организации дорожного движения
А-107 «Московское малое кольцо»
79+000-80+000

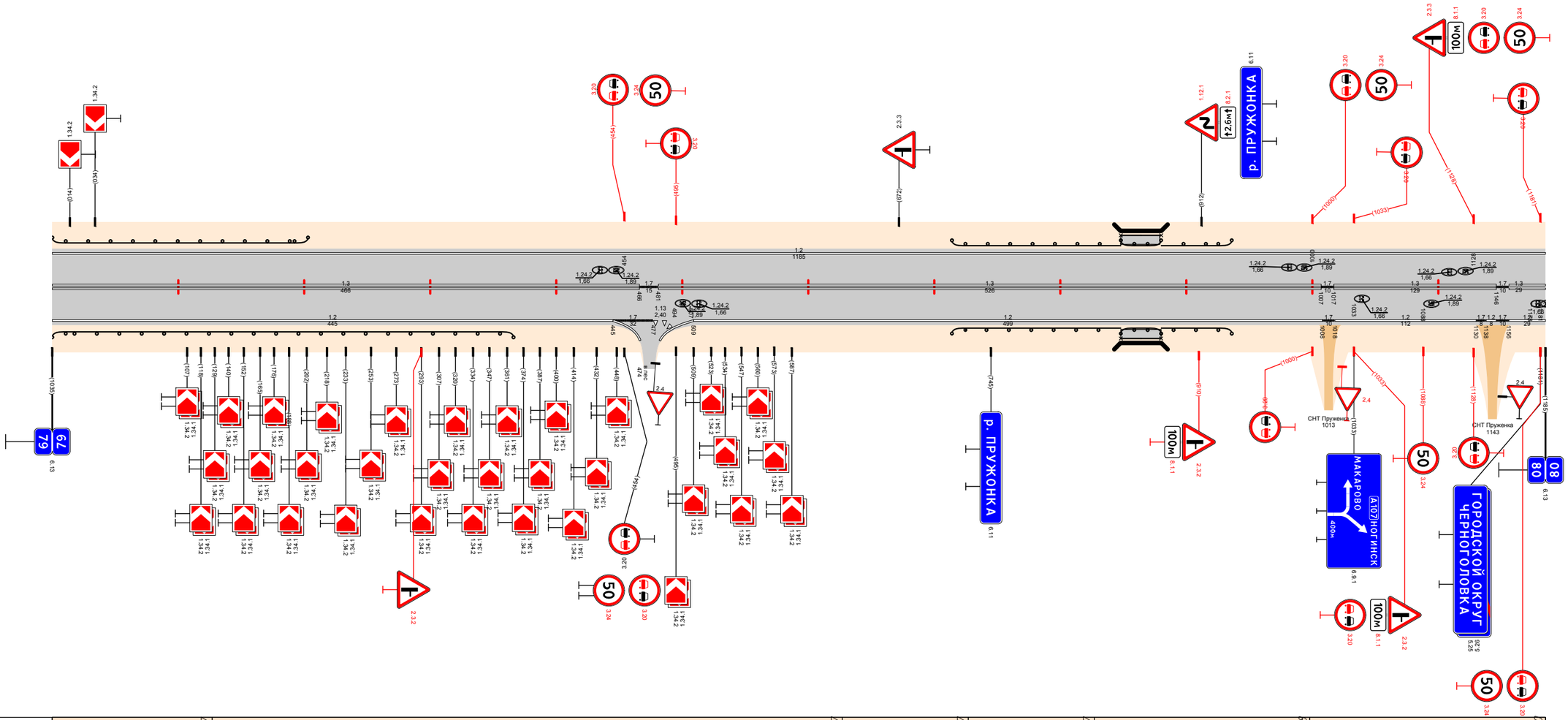

Видимость в прямом направлении		<300; 79,127; <700; 79,627; <500; 79,727; <400; 79,827; <300; 79,996; <500; 80,000
Дорожная разметка справа	Осевая линия	13 79,000 - 79,466; 17 79,466 79,481; 13 79,481 - 79,1007; 17 79,1007 79,1017; 13 79,1017 - 79,1146; 17 79,1146 79,1156; 13 79,1156 80,000
	1-я от осевой	12 79,000 - 79,445; 17 79,445 79,477; 13 79,477 79,489; 12 79,509 - 79,1008; 17 79,1008 79,1018; 12 79,1018 - 79,1130; 17 79,1130 79,1146; 12 79,1146 79,1156; 12 79,1156 80,000
Дорожные ограждения и направляющие устройства справа	На разделительной	
	На обочине	ДО (У3) 79,000 - 79,366; ДО (У3) 79,714 - 79,848; МОДН(В) 79,848 - 79,880; ДО (У3) 79,880 - 79,936
Тротуары справа		79,848 - 79,880, (32 м), а/д, ш. 1,0 м
Откосы справа		

Проект организации дорожного движения
А-107 «Московское малое кольцо»
80+000-81+000

Откосы слева		
Тротуары слева		80,243 - 80,269 (26 м), о/д, ш 1,0 м
Дорожные ограждения и направляющие устройства слева	На обочине	УПО-Д 80,193 - 80,243; УПО-Д 80,246 - 80,269; ДО (БЭ) 80,716 - 80,746
	На разделительной	
Дорожная разметка слева	3-я от осевой	1.7 80,243 - 80,246; 1.7 80,269 - 80,272; 1.2 80,272 - 80,290
	2-я от осевой	1.2 80,185 - 80,266; 1.2 80,290 - 80,331; 1.2 80,356 - 80,405
	1-я от осевой	1.2 80,000 - 80,185; 1.2 80,185 - 80,256; 1.1 80,256 - 80,276; 1.7 80,276 - 80,290; 1.1 80,290 - 80,300; 1.2 80,300 - 80,305; 1.1 80,305 - 80,325; 1.2 80,325 - 80,405; 1.2 80,405 - 80,409; 1.7 80,409 - 80,422; 1.2 80,422 - 80,476; 1.7 80,476 - 80,486; 1.2 80,486 - 80,528; 1.7 80,528 - 80,538; 1.2 80,538 - 80,960; 1.7 80,960 - 80,973; 1.2 80,973 - 81,000
Элементы в плане		R=701, L=794 (80,396)
Продольный профиль		a=24, L=250 (80,250); a=2, L=100 (80,350); L=500 (80,850); a=3, L=150
Видимость в обратном направлении		<700 (80,422); <300 (80,622); <400 (80,722); <500 (80,922); <600 (81,000)

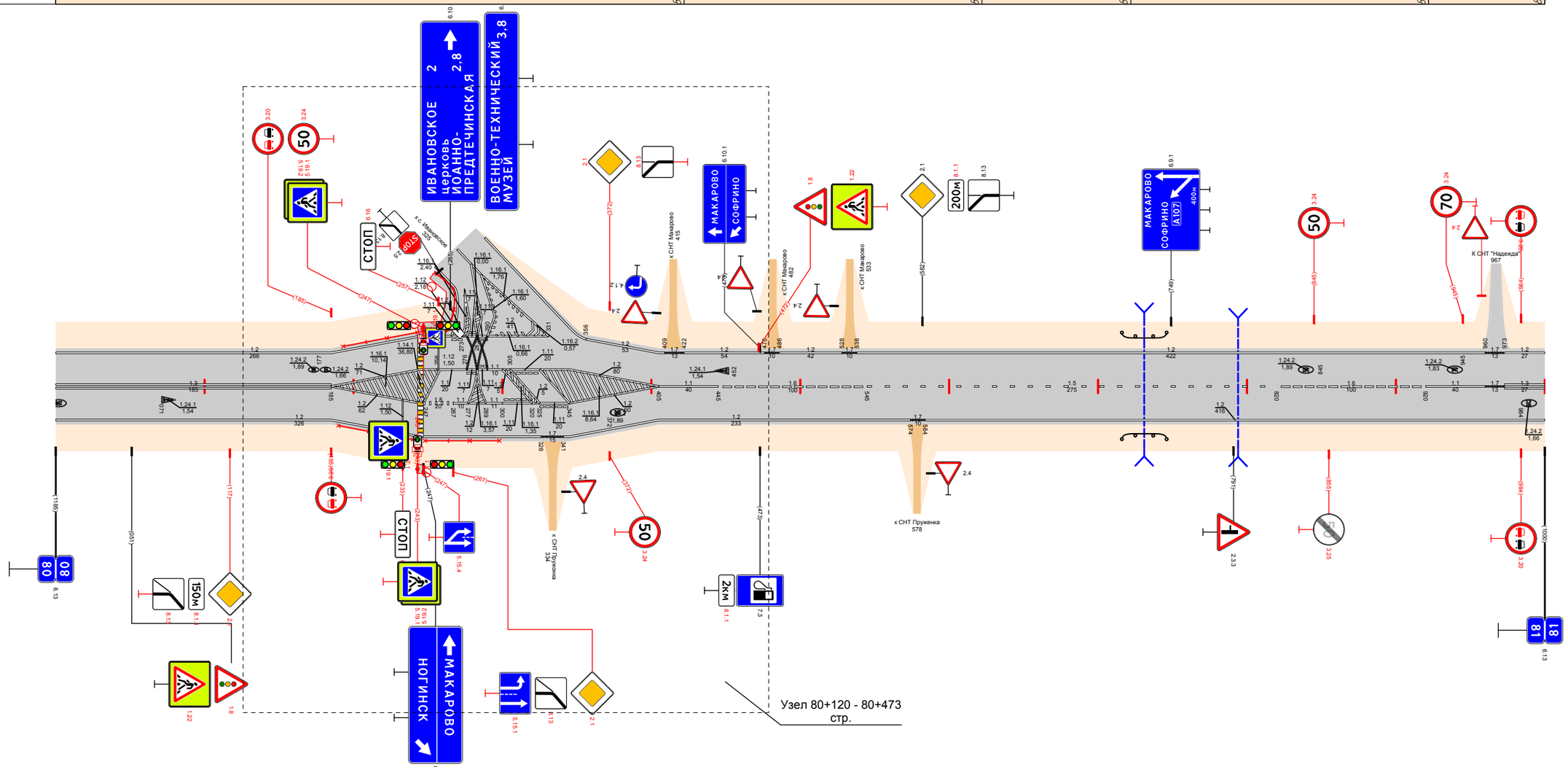

Видимость в прямом направлении		<500 (80,122); <700 (80,622); <600 (80,722); <400 (80,922); <600 (81,000)
Дорожная разметка справа	Осевая линия	13 80,000 - 80,185; 1.1.2 80,185 - 80,284; 1.1.2 80,286 - 80,405; 11 80,405 - 80,445; 16 80,445 - 80,545; 15 80,545 - 80,820; 16 80,820 - 80,920; 11 80,920 - 80,960; 1.7 80,960 - 80,973; 13 80,973 - 81,000
	1-я от осевой	12 80,000 - 80,185; 12 80,185 - 80,247; 18 80,247 - 80,267; 1.1 80,267 - 80,277; 12 80,277 - 80,289; 1.1 80,289 - 80,300; 1.1.1 80,300 - 80,320; 1.2 80,320 - 80,325; 1.1.1 80,325 - 80,345; 12 80,345 - 80,405; 12 80,405 - 80,574; 1.7 80,574 - 80,584; 12 80,584 - 81,000
	2-я от осевой	12 80,185 - 80,326; 1.7 80,326 - 80,341; 12 80,341 - 80,405
Дорожные ограждения и направляющие устройства справа	На разделительной	
	На обочине	УПО-Д 80,190 - 80,240; УПО-Д 80,248 - 80,298; ДО (БЭ) 80,716 - 80,746
Тротуары справа		80,243 - 80,247 (4 м), о/д, ш 1,0 м
Откосы справа		

Проект организации дорожного движения
А-107 «Московское малое кольцо»
81+000-82+000

Откосы слева		
Тротуары слева		81,143 - 81,208 (45 м), о/д, ш 1,0 м
Дорожные ограждения и направляющие устройства слева	На обочине	ДО (1.13.1) 81,404 - 81,436
	На разделительной	
Дорожная разметка слева	3-я от осевой	1.2 81,134 - 81,148; 1.17.1 81,150 - 81,162; 1.2 81,164 - 81,177; 1.2 81,935 - 81,951; 1.17.1 81,924 - 81,937; 1.2 81,919 - 81,947
	2-я от осевой	
	1-я от осевой	1.2 81,000 - 81,134; 1.11 81,134 - 81,149; 1.11 81,149 - 81,162; 1.11 81,162 - 81,177; 1.2 81,177 - 81,885; 1.13 81,885 - 81,897; 1.7 81,897 - 81,915; 1.11 81,915 - 81,931; 1.11 81,931 - 81,947; 1.2 81,947 - 82,000
Элементы в плане		81,888; R=1126, L=242
Продольный профиль		81,000; a=13; L=237; 81,240; L=300; a=1; 81,540; a=8; L=459; 81,999
Видимость в обратном направлении		<700; 81,515; <400; 81,615; <500; 81,715; <600; 81,815; <700; 82,000

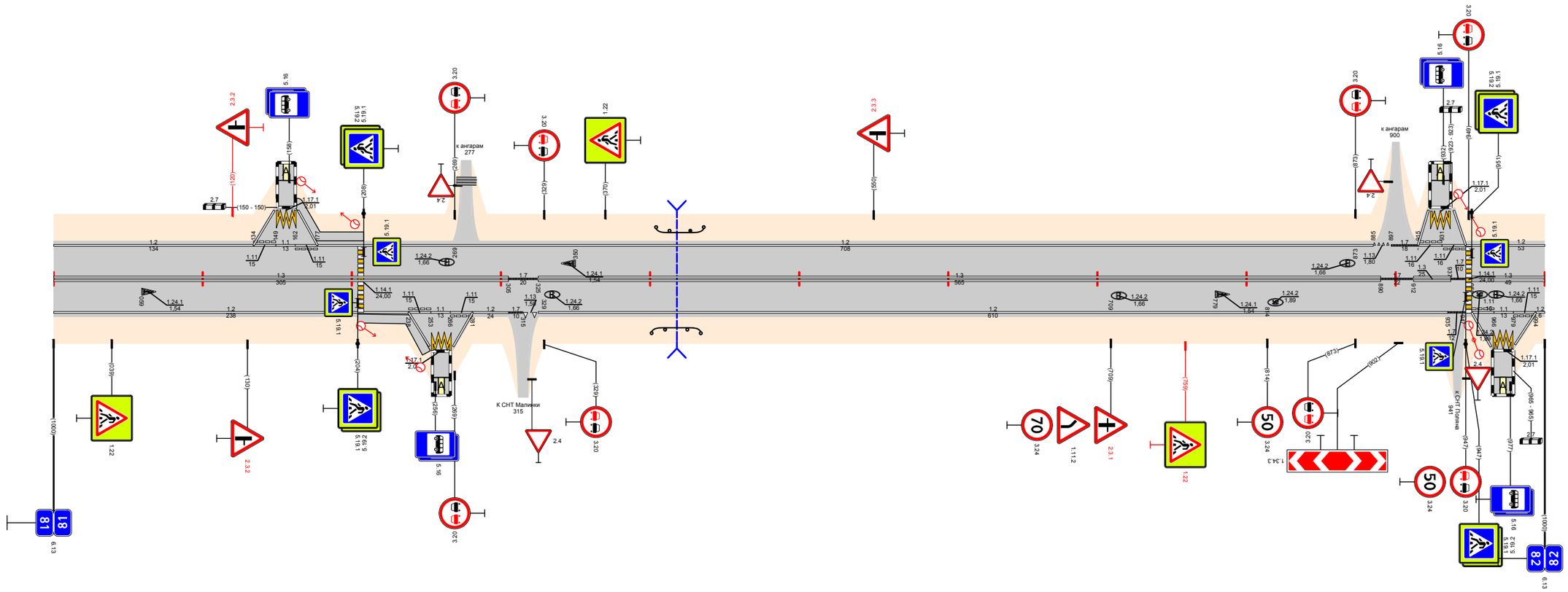

Видимость в прямом направлении		<700; 81,615; <500; 81,715; <400; 81,915; <700; 82,000
Дорожная разметка справа	Осевая линия	1.3 81,000 - 81,305; 1.7 81,305 - 81,325; 1.3 81,325 - 81,890; 1.7 81,890 - 81,912; 1.3 81,912 - 81,937; 1.7 81,937 - 81,947; 1.3 81,947 - 82,000
	1-я от осевой	1.2 81,000 - 81,238; 1.11 81,238 - 81,253; 1.11 81,253 - 81,266; 1.11 81,266 - 81,281; 1.2 81,281 - 81,305; 1.7 81,305 - 81,315; 1.13 81,315 - 81,325; 1.2 81,325 - 81,935; 1.7 81,935 - 81,947; 1.11 81,947 - 81,966; 1.11 81,966 - 81,979; 1.11 81,979 - 81,998; 1.2 81,998 - 82,000
	2-я от осевой	
	3-я от осевой	1.2 81,238 - 81,252; 1.17.1 81,254 - 81,266; 1.2 81,268 - 81,281; 1.2 81,947 - 81,964; 1.17.1 81,966 - 81,978; 1.2 81,980 - 81,994
Дорожные ограждения и направляющие устройства справа	На разделительной	
	На обочине	ДО (1.13.1) 81,401 - 81,434
Тротуары справа		81,224 - 81,250 (46 м), о/д, ш 1,0 м
Откосы справа		

Откосы слева		
Тротуары слева		
Дорожные ограждения и направляющие устройства слева	На обочине	ОПО-Д 82,507 - 82,593; ОПО-Д 82,597 - 82,627; ДО (63) 82,659 - 82,670
	На разделительной	
Дорожная разметка слева	3-я от осевой	12 82,463 - 82,477; 1.17.1 82,478 - 82,491; 12 82,492 - 82,506
	2-я от осевой	12 82,515 - 82,605; 1.7 82,605 - 82,656; 12 82,656 - 82,664
	1-я от осевой	12 82,000 - 82,463; 1.11 82,463 - 82,478; 11 82,478 - 82,491; 1.11 82,491 - 82,506; 12 82,506 - 82,515; 12 82,515 - 82,542; 1.11 82,542 - 82,555; 11 82,555 - 82,575; 18 82,575 - 82,593; 11 82,597 - 82,617; 18 82,617 - 82,664; 1.2 82,664 - 83,000
Элементы в плане		R=1126, L=242; 82,130; 82,806; R=432, L=123
Продольный профиль		a=14; L=205; 82,205; a=2; L=753
Видимость в обратном направлении		<700; 82,317; <750; 82,917; <700; 83,000

Проект организации дорожного движения А-107 «Московское малое кольцо» 82+000-83+000

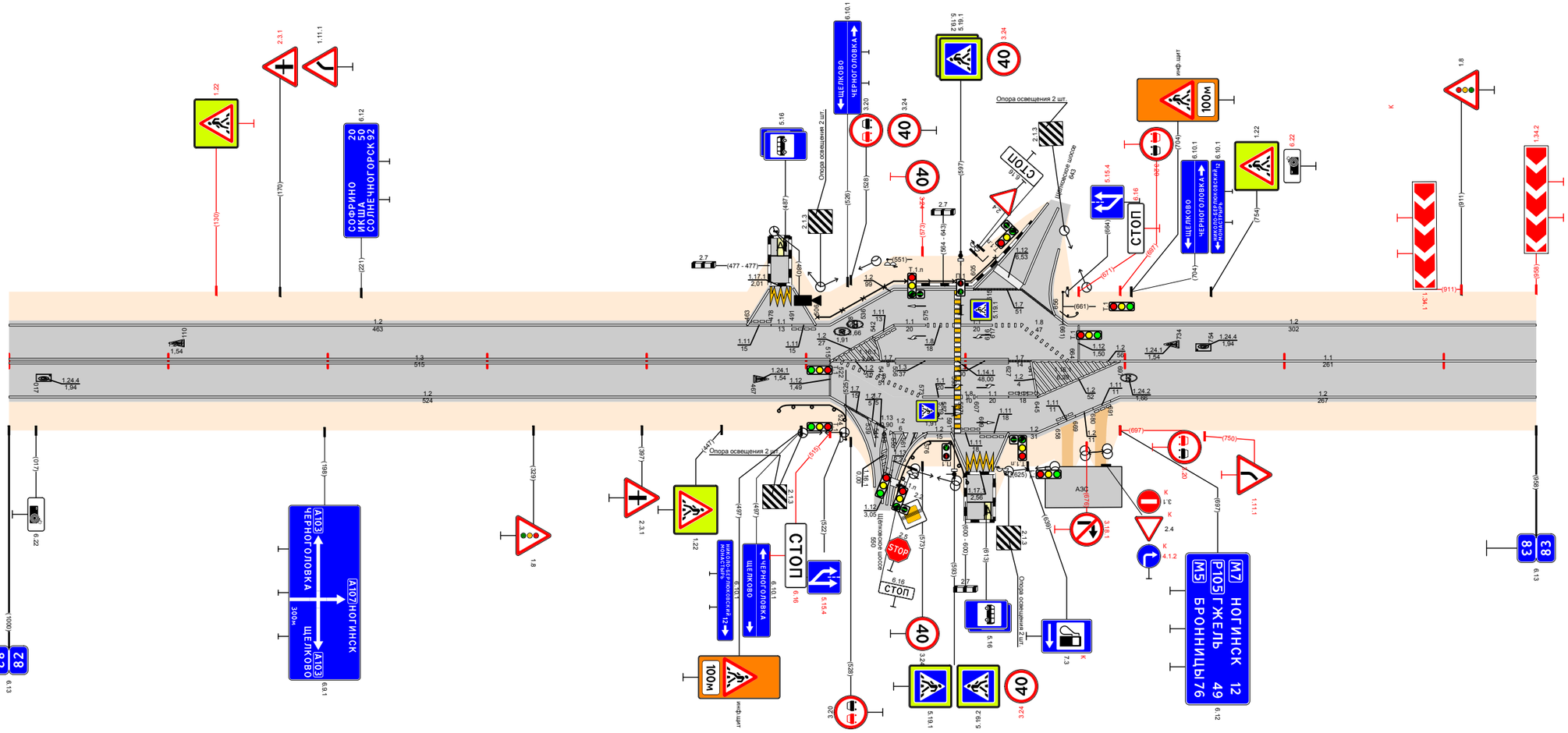

Видимость в прямом направлении		<700; 83,000
Дорожная разметка справа	Осевая линия	13 82,000 - 82,515; 12 82,515 - 82,547; 1.17.1 82,547 - 82,555; 13 82,556 - 82,593; 13 82,597 - 82,627; 17 82,627 - 82,641; 12 82,641 - 82,697; 11 82,697 - 83,000
	1-я от осевой	12 82,000 - 82,515; 11 82,573 - 82,593; 18 82,591 - 82,607; 11 82,607 - 82,627; 1.11 82,627 - 82,645; 12 82,645 - 82,697; 12 82,697 - 83,000
	2-я от осевой	12 82,515 - 82,524; 17 82,524 - 82,537; 1.2.17.1.5 82,537 - 82,555; 12 82,555 - 82,561; 13 82,561 - 82,576; 12 82,576 - 82,591; 1.11 82,591 - 82,609; 111 82,609 - 82,627; 12 82,627 - 82,658; 111 82,658 - 82,669; 12 82,669 - 82,680; 111 82,680 - 82,691; 12 82,691 - 82,697
	3-я от осевой	12 82,525 - 82,540; 1.2.5 82,540 - 82,555; 12 82,555 - 82,561
	4-я от осевой	12 82,591 - 82,601; 1.17.1 82,601 - 82,617; 12 82,617 - 82,627
Дорожные ограждения и направляющие устройства справа	На разделительной	
	На обочине	ДО (49) 82,483 - 82,526; ДО (63) 82,577 - 82,607
Тротуары справа		
Откосы справа		

Откосы слева		
Тротуары слева		
Дорожные ограждения и направляющие устройства слева	На обочине	30 83,000 - 83,575 | Ст(9) 83,593 - 83,595 | Ст(9) 83,605 - 83,627 | 30 30 83,673 - 84,000
	На разделительной	
Дорожная разметка слева	3-я от осевой	1.17.1 83,989 83,977
	2-я от осевой	
	1-я от осевой	1.2 83,000 - 83,114 | 1.4 83,114 - 83,343 | 1.2 83,343 - 83,599 | 1.2 83,614 - 83,961 | 1.11 1.11 1.11 1.2 83,989 83,979 83,977 83,987 83,989 83,981 83,981 84,000
Элементы в плане		L=32 83,082
Продольный профиль		α=2 L=42 83,042 | L=568 | α=3 83,610 | α=1 L=390
Видимость в обратном направлении		<700 83,211 | <600 83,411 | <700 84,000

Проект организации дорожного движения
А-107 «Московское малое кольцо»
83+000-84+000

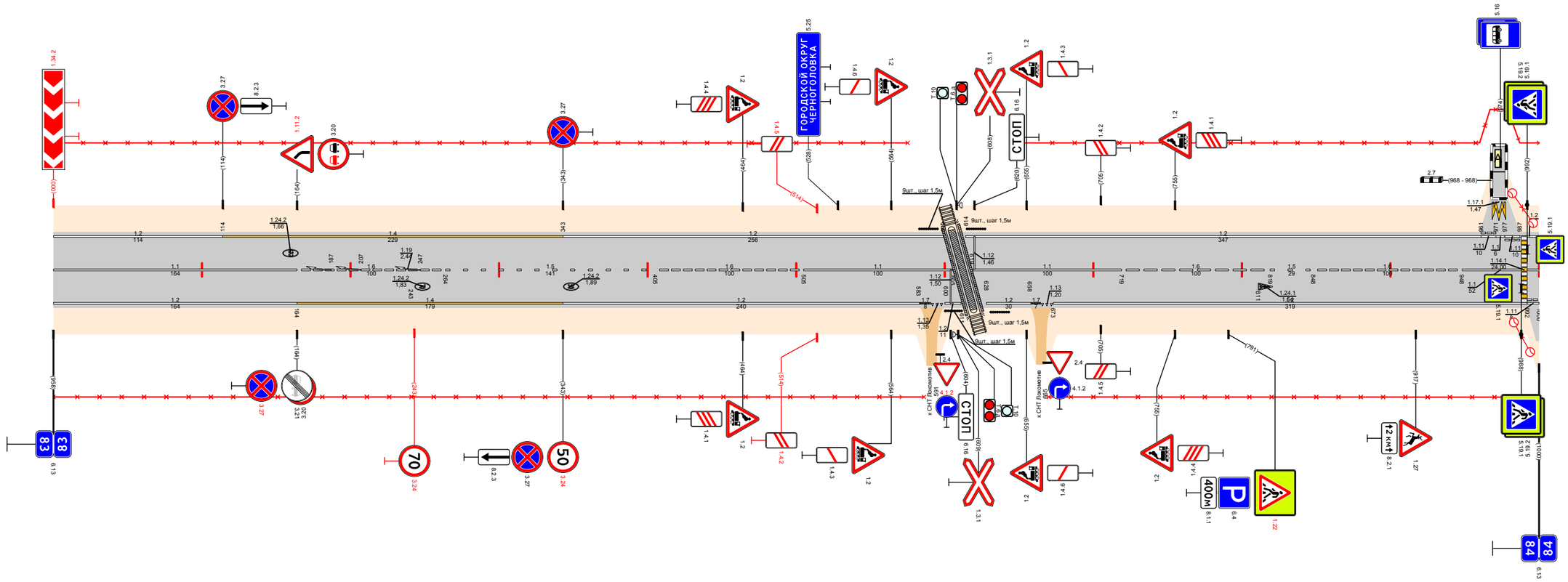

Видимость в прямом направлении		<700 83,111 | <600 83,211 | <500 83,411 | <700 84,000
Дорожная разметка справа	Осевая линия	11 83,000 - 83,164 | 16 83,164 - 83,264 | 15 83,264 - 83,405 | 16 83,405 - 83,505 | 11 83,505 - 83,605 | 11 83,619 - 83,719 | 16 83,719 - 83,819 | 15 83,819 83,848 | 16 83,848 - 83,948 | 11 83,948 - 84,000
	1-я от осевой	12 83,000 - 83,164 | 1.4 83,164 - 83,343 | 12 83,343 - 83,583 | 1.7 1.13 1.2 83,598 83,599 83,600 83,598 83,600 83,617 | 12 83,628 83,658 | 1.7 1.13 83,658 83,665 83,658 83,677 | 12 83,673 - 83,992 | 1.11 83,989 84,000
Дорожные ограждения и направляющие устройства справа	На разделительной	
	На обочине	30 83,000 - 83,586 | Ст(9) 83,599 - 83,617 | Ст(9) 83,671 - 83,643
Тротуары справа		
Откосы справа		

Откосы слева		
Тротуары слева		
Дорожные ограждения и направляющие устройства слева	На обочине	3П 84,000 – 84,998 ДО (У3) 84,868 - 85,000
	На разделительной	
Дорожная разметка слева	2-я от осевой	1.2 84,174 - 84,218 1.2 84,938 - 85,000
	1-я от осевой	1.2 84,000 - 84,155 1.11 84,155 84,174 1.2 84,174 - 84,218 1.11 84,218 84,242 1.2 84,242 - 84,938 1.8 84,938 - 85,000
Элементы в плане		
Продольный профиль		84,020 α=2 L=510 84,510 L=489 α=2 84,999
Видимость в обратном направлении		<700 85,000

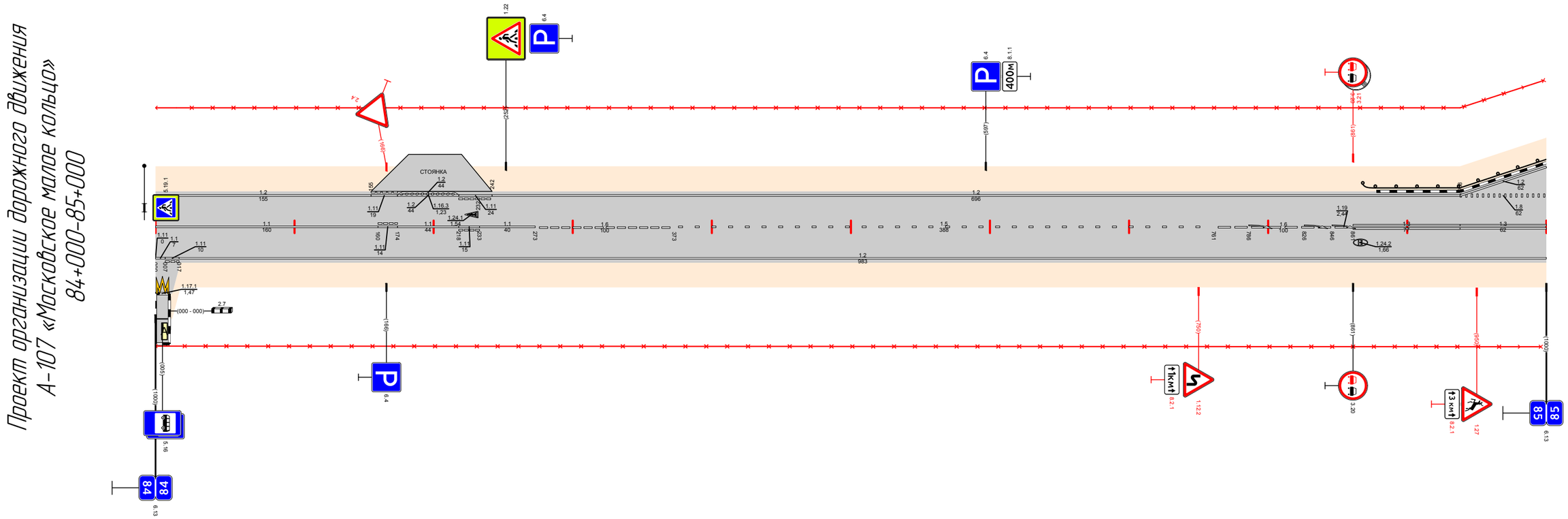

Видимость в прямом направлении		<700 84,761 <750 85,000
Дорожная разметка справа	Осевая линия	1.1 84,000 - 84,160 1.11 84,160 84,174 1.1 84,174 - 84,218 1.11 84,218 84,233 1.1 84,233 - 84,273 1.6 84,273 - 84,373 1.5 84,373 - 84,761 1.6 84,761 - 84,861 1.3 84,861 - 84,938 1.3 84,938 - 85,000
	1-я от осевой	1.1 84,000 84,017 1.1 84,017 84,017 1.2 84,017 - 85,000
	2-я от осевой	
	3-я от осевой	1.17.1 84,000 84,017
Дорожные ограждения и направляющие устройства справа	На разделительной	
	На обочине	
Тротуары справа		
Откосы справа		

Откосы слева		
Тротуары слева		
Дорожные ограждения и направляющие устройства слева	На обочине	ДО (У3) 85,000 - 85,207 ; ДО (У3) 85,273 - 85,572
	На разделительной	
Дорожная разметка слева	2-я от осевой	12 85,000 - 85,207 ; 12 85,245 - 85,270 ; 12 85,273 - 85,456
	1-я от осевой	18 85,000 - 85,174 ; 12 85,174 - 85,237 ; 18 85,313 - 85,455 ; 12 85,456 - 86,000
Элементы в плане		85,983 R=207, L=24.7
Продольный профиль		a=1 ; L=1011 ; 85,1011 L=14.9 a=1
Видимость в обратном направлении		<700 ; 85,905 <200 86,000

Проект организации дорожного движения
А-107 «Московское малое кольцо»
85+000-86+000

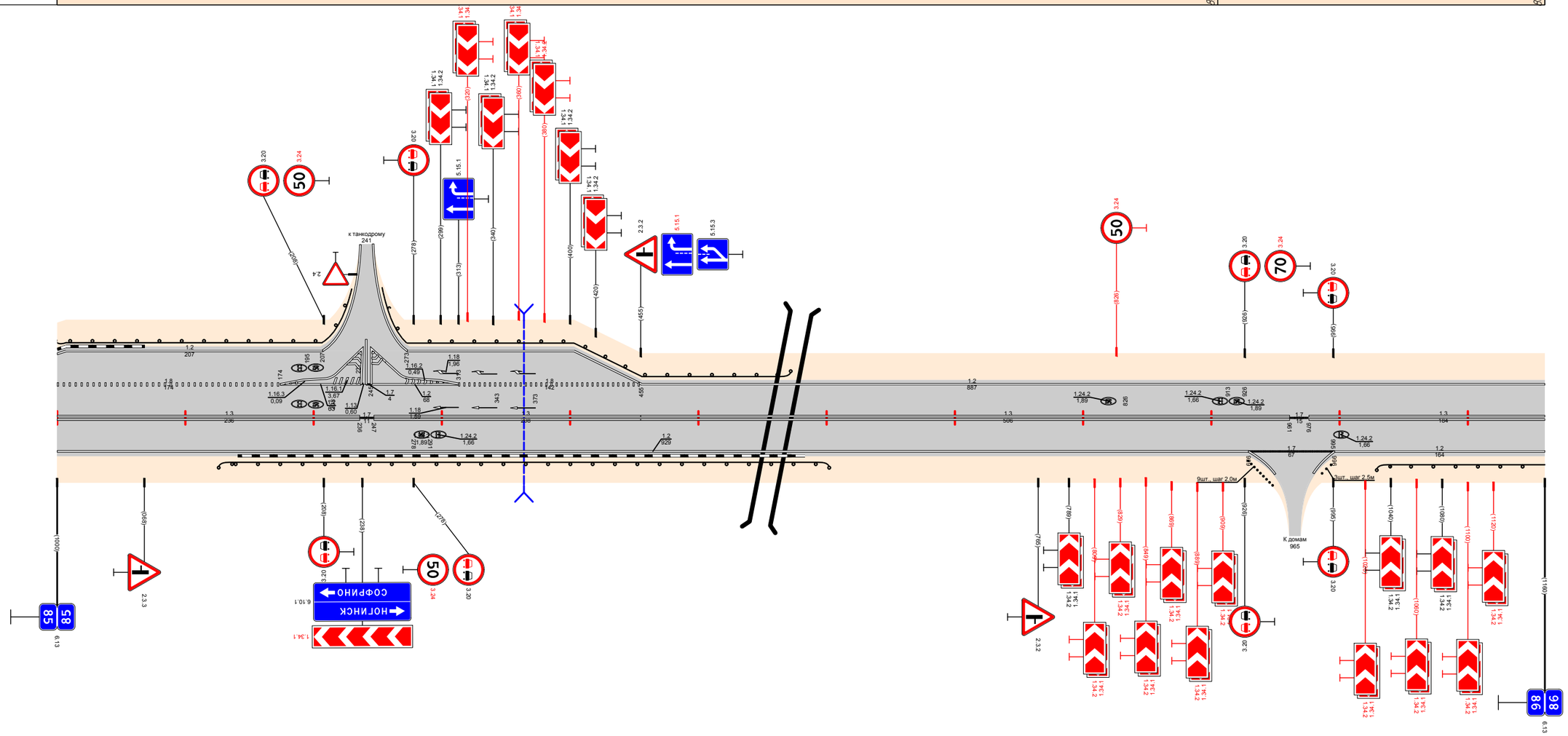

Видимость в прямом направлении		<700 ; 85,505 <500 ; 85,605 <400 ; 85,705 <300 ; 85,805 <200 ; 85,1011 <300 ; 86,000
Дорожная разметка справа	Осевая линия	1.3 85,000 - 85,236 ; 1.7 85,236 - 85,247 ; 1.3 85,247 - 85,455 ; 1.3 85,455 - 85,961 ; 1.7 85,961 - 85,976 ; 1.3 85,976 - 86,000
	1-я от осевой	1.2 85,000 - 85,929 ; 1.7 85,929 - 85,996 ; 1.2 85,996 - 86,000
Дорожные ограждения и направляющие устройства справа	На разделительной	
	На обочине	ДО (У3) 85,126 - 85,602 ; Ст (9) 85,932 - 85,948 ; ДО (У3) 85,1029 - 86,000
Тротуары справа		
Откосы справа		

Откосы слева		
Тротуары слева		86,563 - 86,670, (107 м), а/б, ш. 2,0 м
Дорожные ограждения и направляющие устройства слева	На обочине	ДО (УЗ) 86,089 - 86,550; ОПО-Д 86,558 - 86,665; ДПО-Д 86,665 - 86,665
	На разделительной	
Дорожная разметка слева	3-я от осевой	1.17.1 86,557 86,564
	2-я от осевой	
	1-я от осевой	1.2 86,000 - 86,537; 1.11 86,537 86,552; 1.1 86,552 86,565; 1.11 86,565 86,580; 1.2 86,584 - 87,000
Элементы в плане		R=207, L=247; 86,070
Продольный профиль		L=800; а=1; 86,800; а=7; L=198; 86,998
Видимость в обратном направлении		<200; 86,300; <300; 86,400; <700; 87,000

Проект организации дорожного движения
А-107 «Московское малое кольцо»
86+000-87+000

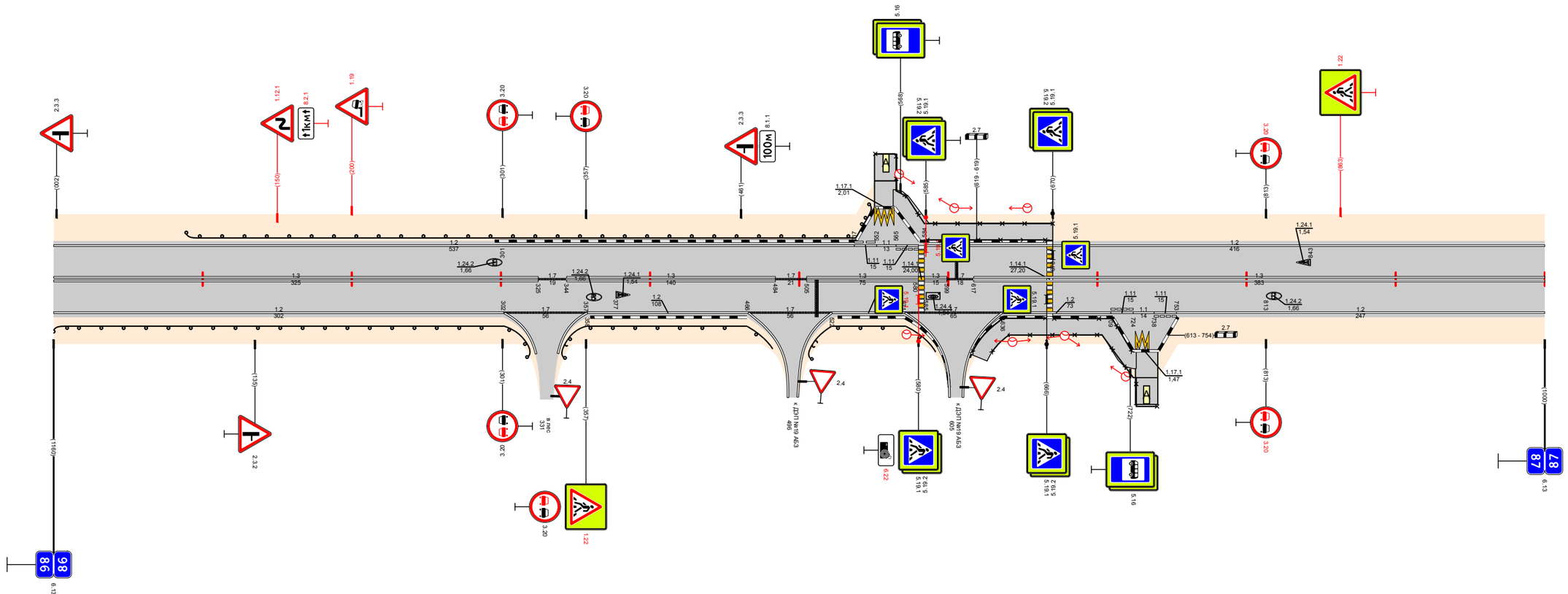

Видимость в прямом направлении		<300; 86,105; <700; 86,998
Дорожная разметка справа	Осевая линия	1.3 86,000 - 86,325; 1.7 86,325 86,344; 1.3 86,344 - 86,484; 1.7 86,484 86,505; 1.3 86,505 - 86,580; 1.3 86,584 86,599; 1.7 86,599 86,617; 1.3 86,617 - 87,000
	1-я от осевой	1.2 86,000 - 86,302; 1.7 86,302 - 86,358; 1.2 86,358 - 86,466; 1.7 86,466 - 86,522; 1.2 86,522 - 86,571; 1.7 86,571 - 86,636; 1.2 86,636 - 86,709; 1.11 86,709 86,724; 1.1 86,724 86,738; 1.11 86,738 86,753; 1.2 86,753 - 87,000
	2-я от осевой	
	3-я от осевой	1.17.1 86,724 86,737
Дорожные ограждения и направляющие устройства справа	На разделительной	
	На обочине	ДО (УЗ) 86,000 - 86,302; ДО (УЗ) 86,358 - 86,465; ДО (УЗ) 86,522 - 86,571; ОПО-Д 86,636 - 86,665; ОПО-Д 86,665 - 86,674; ДПО-Д 86,674 - 86,723
Тротуары справа		86,614 - 86,726, (112 м), а/б, ш. 2,0 м
Откосы справа		

Откосы слева		
Тротуары слева		
Дорожные ограждения и направляющие устройства слева	На обочине	ДО (93) 87,256 - 87,500
	На разделительной	
Дорожная разметка слева		1.2 87,000 - 88,000
Элементы в плане		87,334; R=217, L=104; 87,438; R=17856, L=85; 87,523; R=719, L=122; 87,645; R=574, L=177; 87,800
Продольный профиль		a=4; L=295; 87,295; L=500; a=3; 87,795; a=4; L=160
Видимость в обратном направлении		<700; 87,677; <600; 87,777; <700; 88,000

Проект организации дорожного движения
А-107 «Московское малое кольцо»
87+000-88+000

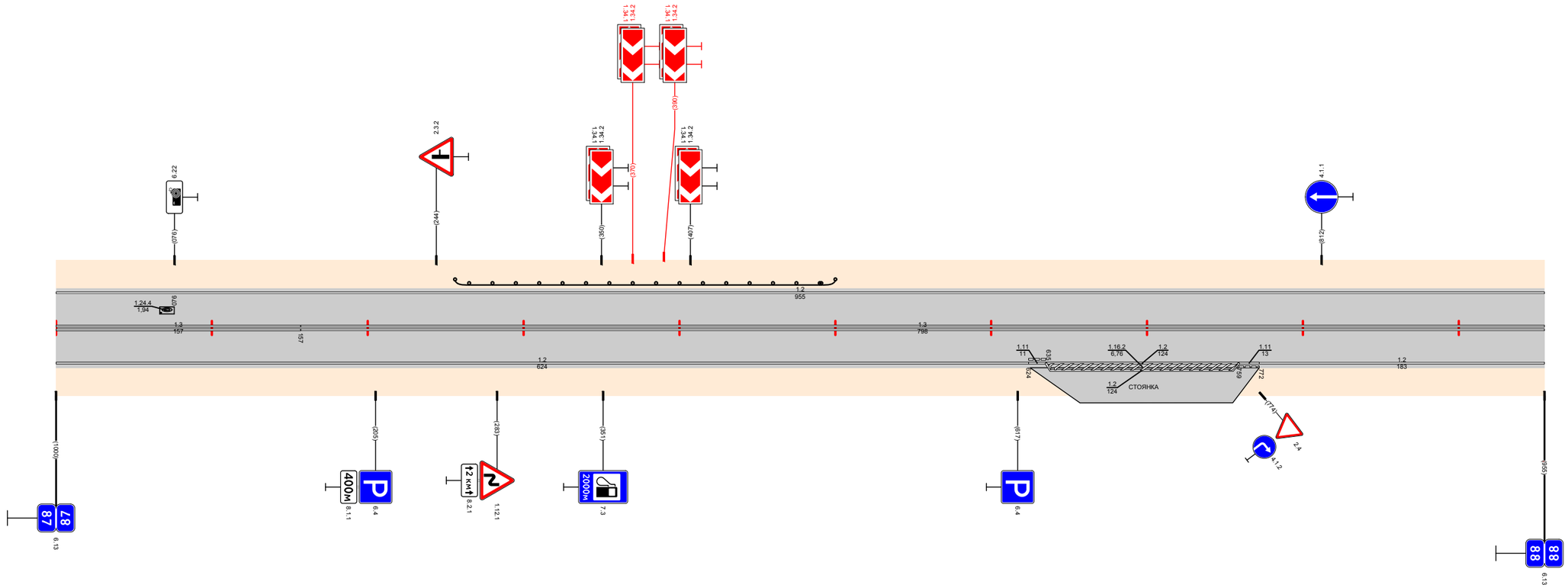

Видимость в прямом направлении		<400; 87,202; <300; 87,302; <200; 87,502; <300; 88,000
Дорожная разметка справа	Осевая линия	1.3 87,000 - 87,157; 1.3 87,157 - 88,000
	1-я от осевой	1.2 87,000 - 87,624; 1.11 87,624 87,635; 1.2 87,635 - 87,759; 1.11 87,759 87,772; 1.2 87,772 - 88,000
	2-я от осевой	1.2 87,635 - 87,759
Дорожные ограждения и направляющие устройства справа	На разделительной	
	На обочине	87,954; 88,000
Тротуары справа		
Откосы справа		

Откосы слева		
Тротуары слева		88,387 - 88,431 (44 м), о/д; 88,452 - 88,458 (6 м), о/д; ш. 1,0 м; 88,995 - 88,1034 (49 м), о/д; ш. 1,0 м
Дорожные ограждения и направляющие устройства слева	На обочине	30 88,001 - 88,440; 30 88,445 - 88,1039; ОПО-Д 88,997 - 88,1026; ОПО-Д 88,1026 - 89,000
	На разделительной	
Дорожная разметка слева		1.2 88,000 - 88,360; 1.11 88,360 - 88,375; 1.2 88,375 - 88,387; 1.11 88,387 - 88,402; 1.2 88,402 - 88,432; 1.13 88,432 - 88,444; 1.17 88,444 - 88,454; 1.2 88,458 - 88,1029; 1.1 88,1029 - 89,000
Элементы в плане		574; 88,02%; R=6989, L=143; 88,167; 88,553; R=660, L=404; 88,957
Продольный профиль		a=4; L=43; 88,04; L=343; a=3; 88,390; a=2; L=300; 88,690; L=312; a=4; 88,1002; L=38; a=1
Видимость в обратном направлении		<700; 88,359; <600; 88,459; <400; 88,559; <300; 88,859; <400; 88,959; <700; 89,000

Проект организации дорожного движения
А-107 «Московское малое кольцо»
88+000-89+000

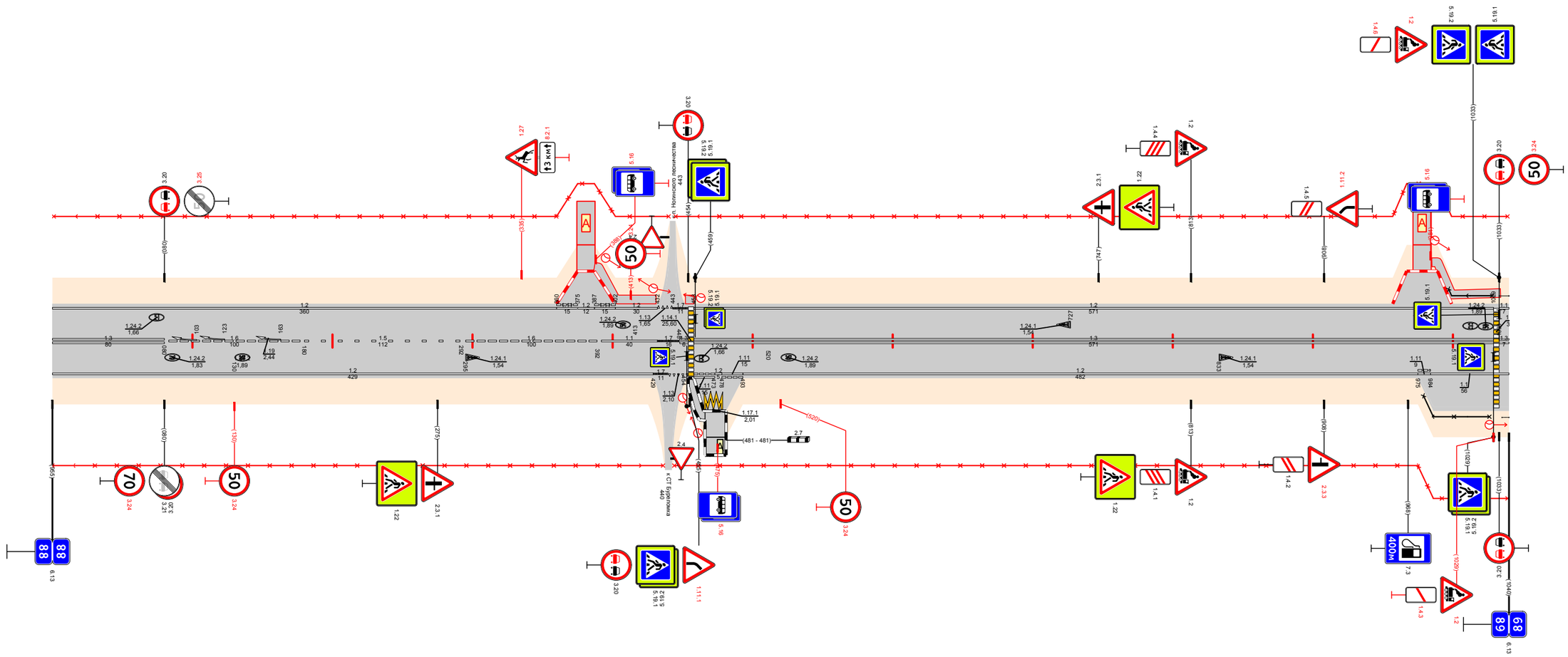

Видимость в прямом направлении		<300; 88,047; <500; 88,159; <400; 88,259; <700; 89,000
Дорожная разметка справа	Осевая линия	1.3 88,000 - 88,080; 1.6 88,080 - 88,180; 1.5 88,180 - 88,292; 1.6 88,292 - 88,392; 1.1 88,392 - 88,432; 1.7 88,432 - 88,444; 1.3 88,444 - 88,454; 1.3 88,458 - 88,1029; 1.3 88,1029 - 89,000
	1-я от осевой	1.2 88,000 - 88,429; 1.7 88,429 - 88,440; 1.3 88,440 - 88,454; 1.2 88,454 - 88,458; 1.11 88,458 - 88,493; 1.2 88,493 - 88,975; 1.11 88,975 - 88,984; 1.1 88,984 - 89,000
	2-я от осевой	1.11 88,458 - 88,473
	3-я от осевой	1.17.1 88,465 - 88,478
Дорожные ограждения и направляющие устройства справа	На разделительной	
	На обочине	30 88,000 - 88,436; 30 88,444 - 88,1039; ОПО-Д 88,979 - 88,1026; ОПО-Д 88,1026 - 89,000
Тротуары справа		88,454 - 88,466 (12 м), о/д; ш. 1,0 м
Откосы справа		

Откосы слева		
Тротуары слева		
Дорожные ограждения и направляющие устройства слева	На обочине	ОПО-Д 89,000 - 89,029; ОПО-Д 89,048 - 89,075; Ст(В) 89,075 - 89,080; Ст(В) 89,100 - 89,110; ДО (Н3) 89,742 - 89,775
	На разделительной	
Дорожная разметка слева	2-я от осевой	1.2 89,316 - 89,360; 1.4 89,434 - 89,483
	1-я от осевой	1.1 89,000 89,025; 1.3.3 89,025 89,042; 1.7 89,042 89,055; 1.2 89,055 89,083; 1.2 89,100 89,110; 1.3.3 89,110 89,124; 1.7 89,124 89,135; 1.2 89,135 - 89,316; 1.8 89,316 - 89,384; 1.2 89,384 89,412; 1.8 89,412 - 89,483; 1.2 89,483 - 89,821; 1.3.3 89,821 89,850; 1.7 89,850 89,877; 1.4 89,877 89,878; 1.4 89,878 - 90,000
Элементы в плане		89,272; R=494, L=117; 89,389; 89,524; R=395, L=101; 89,625; 89,965; 506
Продольный профиль		L=1000; a=1
Видимость в обратном направлении		<700; 90,000

Проект организации дорожного движения А-107 «Московское малое кольцо» 89+000-90+000

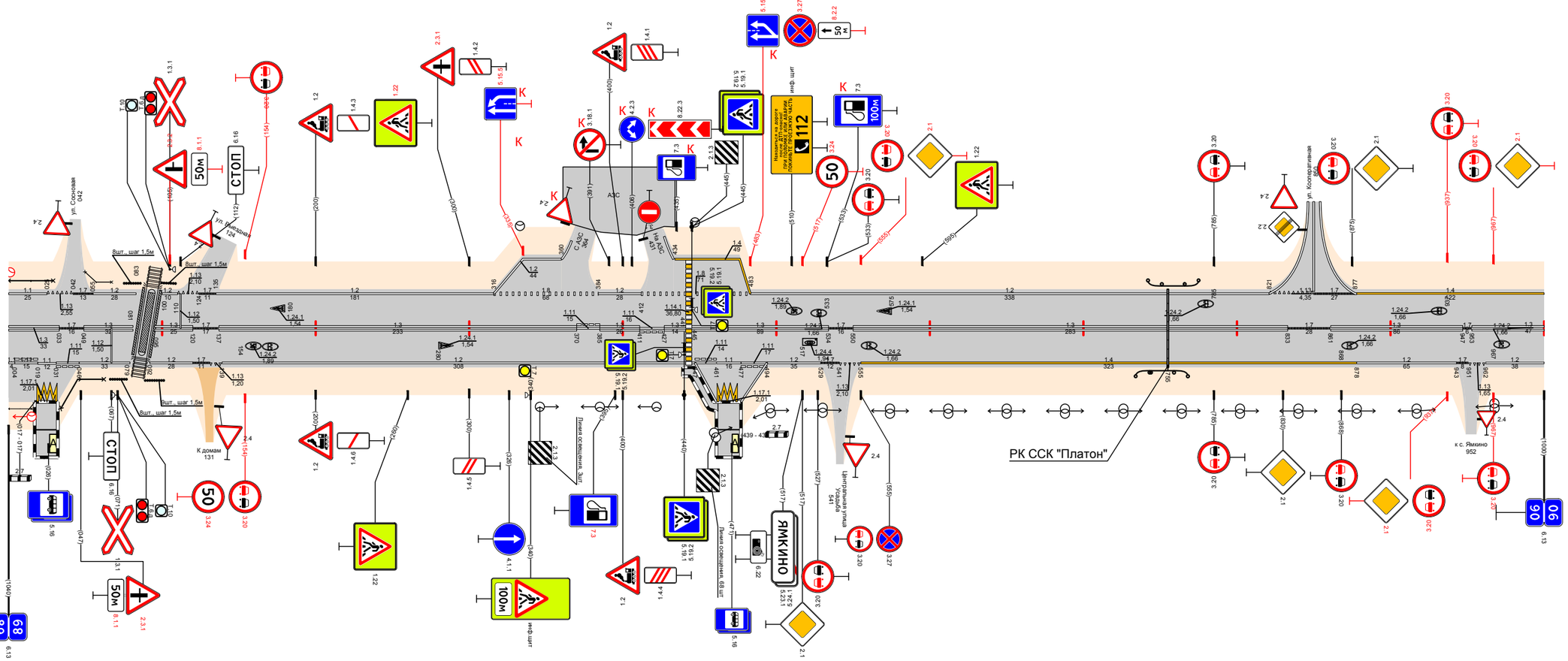

Видимость в прямом направлении		<700; 90,000
Дорожная разметка справа	Осевая линия	1.3 89,000 89,033; 1.7 89,033 89,049; 1.3 89,049 89,081; 1.3 89,095 89,120; 1.7 89,120 89,137; 1.3 89,137 - 89,370; 1.11 89,370 89,385; 1.3 89,385 89,411; 1.11 89,411 89,427; 1.3 89,427 89,441; 1.3 89,445 - 89,534; 1.7 89,534 89,550; 1.3 89,550 - 89,833; 1.7 89,833 89,861; 1.3 89,861 - 89,947; 1.7 89,947 89,953; 1.3 89,953 - 90,000
	1-я от осевой	1.1 89,000 89,004; 1.11 89,004 89,019; 1.1 89,019 89,031; 1.11 89,031 89,046; 1.2 89,046 89,079; 1.2 89,092 89,120; 1.7 89,120 89,133; 1.13 89,133 89,137; 1.2 89,139 - 89,447; 1.11 89,447 89,461; 1.1 89,461 89,477; 1.11 89,477 89,494; 1.2 89,494 - 89,529; 1.7 89,529 89,547; 1.13 89,547 89,555; 1.4 89,555 - 89,878; 1.2 89,878 - 89,943; 1.7 89,943 89,955; 1.13 89,955 89,962; 1.2 89,962 - 90,000
	2-я от осевой	
	3-я от осевой	1.17.1 89,016 89,031; 1.2 89,447 89,461; 1.17.1 89,461 89,474; 1.2 89,477 89,494
Дорожные ограждения и направляющие устройства справа	На разделительной	
	На обочине	ОПО-Д 89,000 - 89,016; ОПО-Д 89,034 - 89,082; Ст(В) 89,082 - 89,086; Ст(В) 89,099 - 89,101; ДО (Н3) 89,734 - 89,768
Тротуары справа		89,439 - 89,462 (23 м), а/б, ш 1,0 м
Откосы справа		

Проект организации дорожного движения
А-107 «Московское малое кольцо»
90+000-91+000

Откосы слева		
Тротуары слева		
Дорожные ограждения и направляющие устройства слева	На обочине	УПО-Д 90,472 - 90,522 / УПО-Д 90,530 - 90,580
	На разделительной	
Дорожная разметка слева	3-я от осевой	1.2 90,244 90,267; 1.17.1 90,267 90,279; 1.2 90,280 90,301; 1.2 90,795 90,814; 1.17.1 90,817 90,829; 1.2 90,831 90,846
	2-я от осевой	
	1-я от осевой	1.4 90,000 - 90,206; 1.13 90,206 90,218; 1.7 90,218 90,225; 1.2 90,225 90,244; 1.11 90,244 90,255; 1.1 90,255 90,280; 1.11 90,280 90,301; 1.2 90,301 - 90,524; 1.4 90,528 - 90,723; 1.7 90,731 90,747; 1.2 90,747 - 90,795; 1.11 90,795 90,813; 1.1 90,813 90,830; 1.11 90,830 90,846; 1.2 90,846 90,868; 1.2 90,872 - 91,000
Элементы в плане		R=506, L=226; 90,191; R=56, L=68; 90,259; 90,400; R=60, L=71; 90,471; 90,606; R=152, L=87; 90,692; R=1144, L=397
Продольный профиль		90,000; L=1000; a=7
Видимость в обратном направлении		<700; 91,000

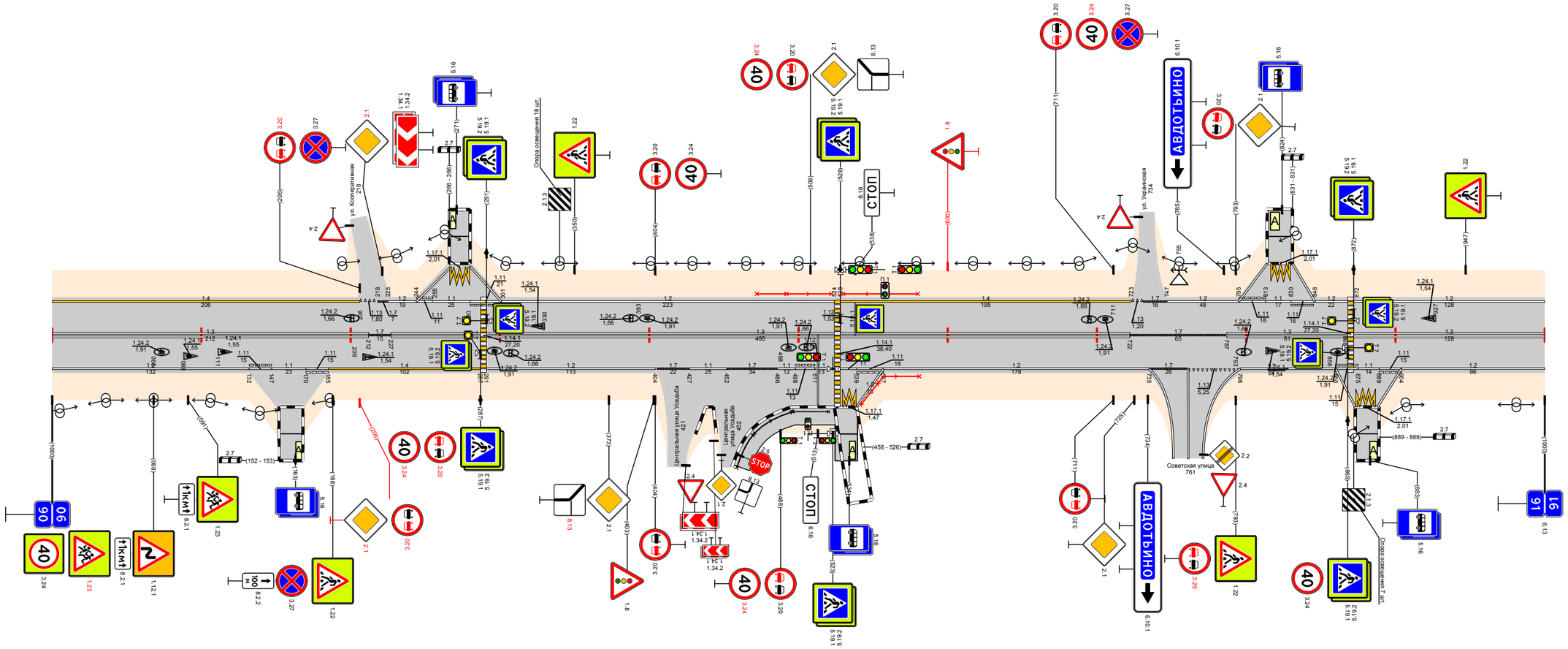

Видимость в прямом направлении		<700; 91,000
Дорожная разметка справа	Осевая линия	1.3 90,000 - 90,212; 1.7 90,212 90,227; 1.3 90,227 - 90,722; 1.7 90,722 - 90,787; 1.3 90,787 - 90,868; 1.3 90,872 - 91,000
	1-я от осевой	1.2 90,000 - 90,132; 1.11 90,132 90,147; 1.1 90,147 90,170; 1.11 90,170 90,185; 1.4 90,185 - 90,287; 1.2 90,291 - 90,404; 1.7 90,405 90,427; 1.1 90,427 90,452; 1.7 90,452 90,486; 1.1 90,486 90,498; 1.11 90,498 90,511; 1.1 90,511 90,524; 1.11 90,528 90,539; 1.11 90,539 90,557; 1.2 90,557 - 90,735; 1.7 90,735 90,761; 1.13 90,761 - 90,796; 1.2 90,796 - 90,860; 1.11 90,860 90,875; 1.1 90,875 90,889; 1.11 90,889 90,904; 1.2 90,904 - 91,000
	2-я от осевой	
	3-я от осевой	1.17.1 90,528 90,539; 1.2 90,539 90,557; 1.2 90,860 90,873; 1.17.1 90,873 90,886; 1.2 90,888 90,904
Дорожные ограждения и направляющие устройства справа	На разделительной	
	На обочине	ОПО-Д 90,496 - 90,529 / УПО-Д 90,542 - 90,581
Тротуары справа		90,456 - 90,525 (69 м), о/д ш 2,0 м
Откосы справа		

Откосы слева		
Тротуары слева		
Дорожные ограждения и направляющие устройства слева	На обочине	ДО (53) 91,916 - 91,946
	На разделительной	
Дорожная разметка слева	3-я от осевой	1.2 91,469 91,482; 1.17.1 91,483 91,497; 1.2 91,498 91,514; 1.2 91,819 91,837; 1.17.1 91,839 91,851; 1.2 91,853 91,873
	2-я от осевой	
	1-я от осевой	1.2 91,000 - 91,078; 1.13 91,078 91,089; 1.7 91,089 91,098; 1.2 91,098 - 91,469; 1.11 91,469 91,484; 1.1 91,484 91,499; 1.11 91,499 91,514; 1.2 91,514 - 91,819; 1.11 91,819 91,836; 1.1 91,836 91,854; 1.11 91,854 91,873; 1.2 91,873 - 92,000
Элементы в плане		R=1144, L=397; 91,089; R=263, L=127; 91,612; 91,739; R=728, L=153; 91,791; 91,914
Продольный профиль		91,020; L=590; a=3; 91,590; a=1; L=200; 91,790; L=170; a=8
Видимость в обратном направлении		<300; 91,156; <400; 91,256; <300; 91,456; <200; 91,956; 92,000

Проект организации дорожного движения
А-107 «Московское малое кольцо»
91+000-92+000

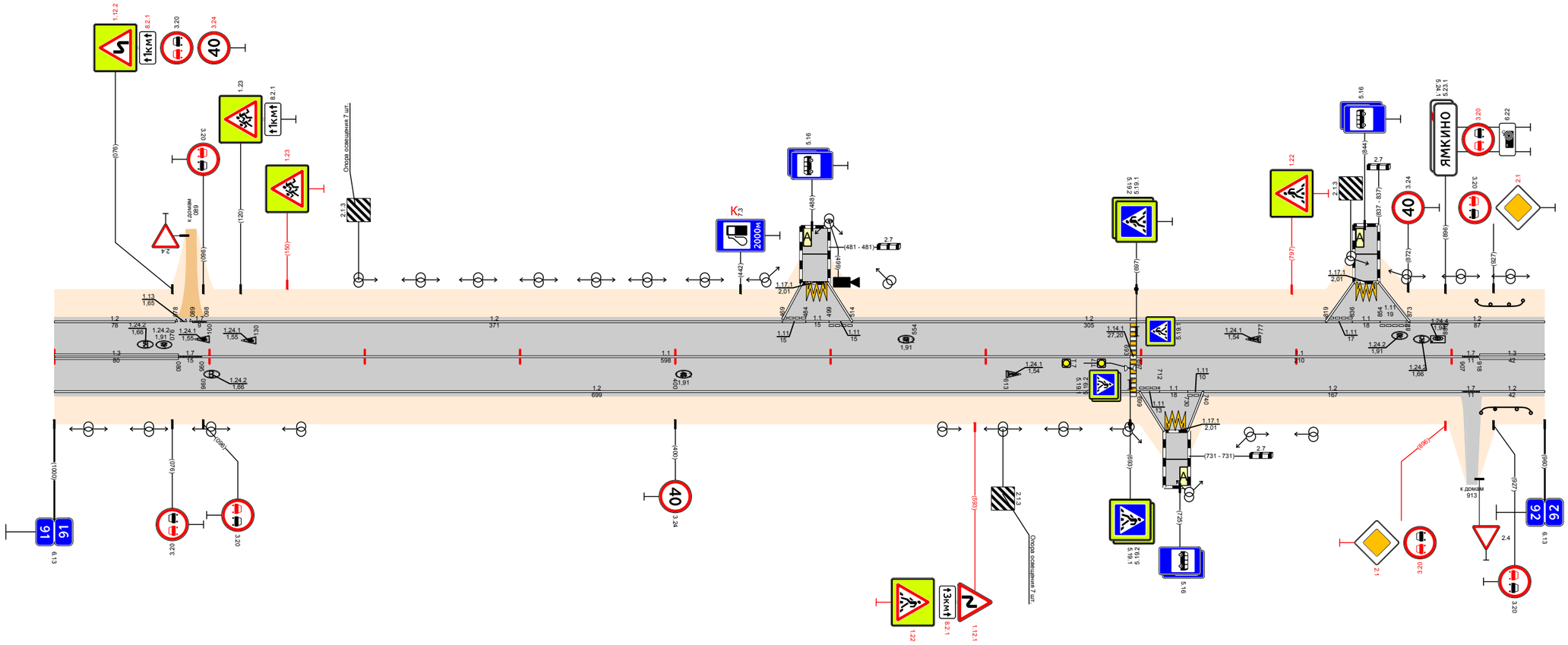

Видимость в прямом направлении		<700; 92,000
Дорожная разметка справа	Осевая линия	13 91,000 - 91,080; 17 91,080 91,095; 11 91,095 - 91,693; 11 91,697 - 91,907; 17 91,907 91,918; 13 91,918 - 92,000
	1-я от осевой	12 91,000 - 91,699; 1.11 91,699 91,712; 1.1 91,712 91,730; 1.11 91,730 91,740; 12 91,740 - 91,907; 17 91,907 91,918; 12 91,918 - 92,000
	2-я от осевой	
	3-я от осевой	12 91,699 91,715; 1.17.1 91,715 91,729; 12 91,730 91,740
Дорожные ограждения и направляющие устройства справа	На разделительной	
	На обочине	ДО (93) 91,919 - 91,951
Тротуары справа		
Откосы справа		

Откосы слева		
Тротуары слева		
Дорожные ограждения и направляющие устройства слева	На обочине	ДО (У3) 92,000 - 92,011; 92,989 - 93,000
	На разделительной	
Дорожная разметка слева		12 92,000 - 93,000
Элементы в плане		92,066; R=500, L=147; 92,211; 92,266; R=534, L=129; 92,394; 92,569; R=330, L=98; 92,667; 92,726; R=685, L=117; 92,843; 92,892; R=455, L=96; 92,988
Продольный профиль		L=39; α=0,59; 92,059; α=1; L=960; 92,999; α=5; L=41
Видимость в обратном направлении		<500; 92,059; <600; 92,152; <700; 92,752; 92,852; <700; 93,000

Проект организации дорожного движения
А-107 «Московское малое кольцо»
92+000-93+000

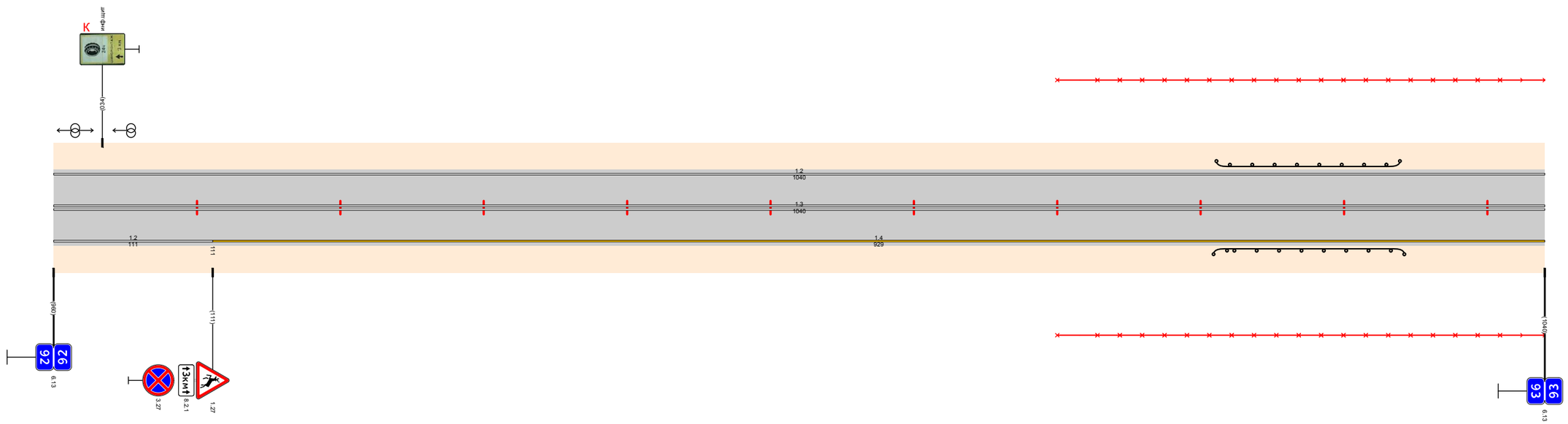

Видимость в прямом направлении		<700; 93,000
Дорожная разметка справа	Осевая линия	13 92,000 - 93,000
	1-я от осевой	12 92,000 - 92,111; 14 92,111 - 93,000
Дорожные ограждения и направляющие устройства справа	На разделительной	
	На обочине	ДО (У3) 92,000 - 92,011; 92,989 - 93,000
Тротуары справа		
Откосы справа		

Откосы слева		
Тротуары слева		
Дорожные ограждения и направляющие устройства слева	На обочине	ДО (У3) 93,195 - 93,225; 30 93,000 - 93,700; ДО (У3) 93,748 - 94,000
	На разделительной	
Дорожная разметка слева		12 93,000 - 94,000
Элементы в плане		93,039; R=789, L=99; 93,139; 93,194; R=102, L=53; 93,247; 93,277; R=197, L=55; 93,326; 93,533; R=179, L=82; 93,615; 93,793; R=305, L=216
Продольный профиль		a=5; L=890
Видимость в обратном направлении		<700; 94,000

Проект организации дорожного движения
А-107 «Московское малое кольцо»
93+000-94+000

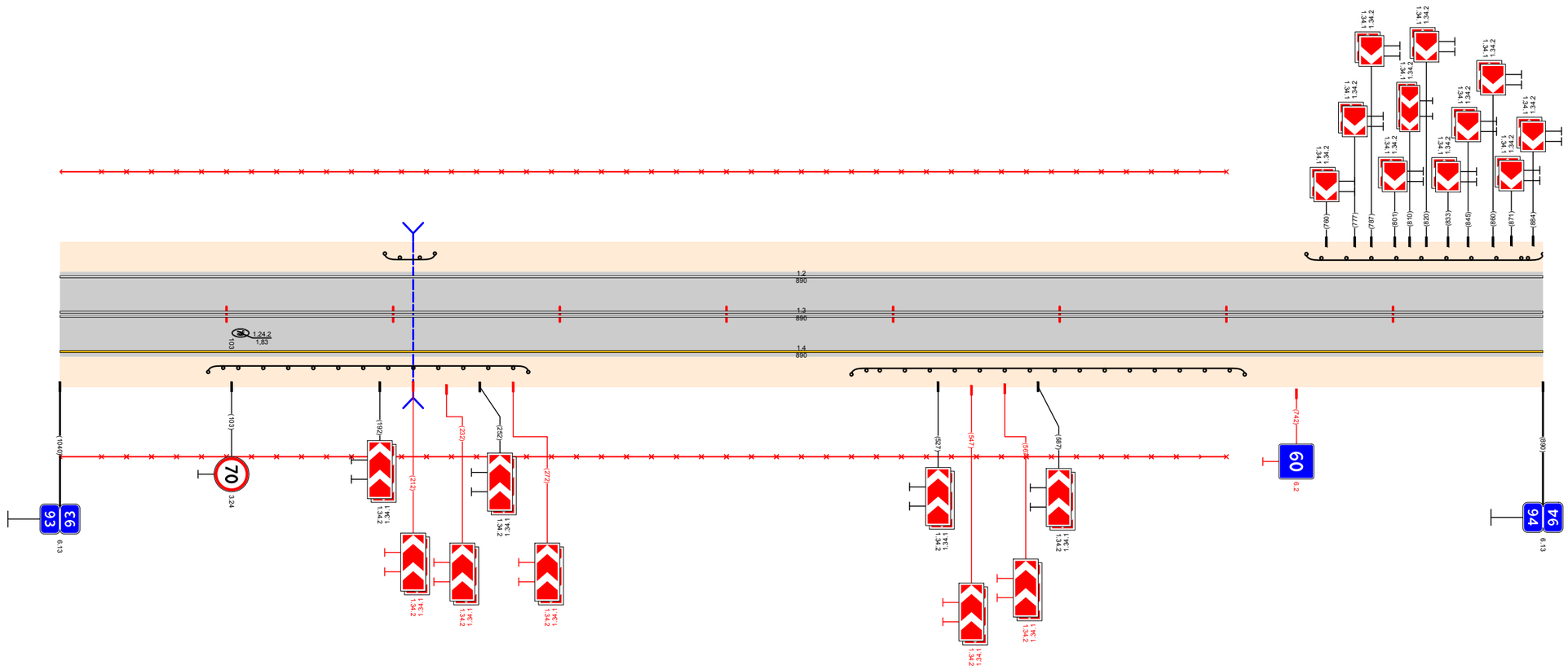

Видимость в прямом направлении		<700; 94,000
Дорожная разметка справа	Осевая линия	13 93,000 - 94,000
	1-я от осевой	14 93,000 - 94,000
Дорожные ограждения и направляющие устройства справа	На разделительной	
	На обочине	ДО (У3) 93,089 - 93,281; 30 93,000 - 93,700; ДО (У3) 93,475 - 93,711
Тротуары справа		
Откосы справа		

Откосы слева		
Тротуары слева		94,641 - 94,704; (63 м); д/д; ш 2,5 м
Дорожные ограждения и направляющие устройства слева	На обочине	ДО (У3) 94,000 - 94,141
	На разделительной	
Дорожная разметка слева	3-я от осевой	1.2 94,681 - 94,701 1.17.1 94,703 - 94,711 1.2 94,713 - 94,732
	2-я от осевой	
	1-я от осевой	1.2 94,000 - 94,204 1.7 94,204 - 94,216 1.2 94,216 - 94,631 1.7 94,631 - 94,647 1.2 94,647 - 94,681 1.11 94,681 - 94,703 1.11 94,703 - 94,717 1.11 94,717 - 94,732 1.2 94,732 - 94,1024 1.7 94,1024 - 94,1036 1.2 94,1036 - 95,000
Элементы в плане		R=305, L=216 94,099 94,196 R=422, L=139 94,335 94,451 R=1031, L=129 94,580 94,780 R=162, L=93 94,871 94,977 228 94,969
Продольный профиль		α=5 L=107 94,107 α=6 L=573 94,680 L=323 α=9 94,1003 L=97 α=12
Видимость в обратном направлении		<700 94,062 <500 94,107 <600 94,152 <700 94,852 <400 94,1003 <500 95,000

Проект организации дорожного движения
А-107 «Московское малое кольцо»
94+000-95+000

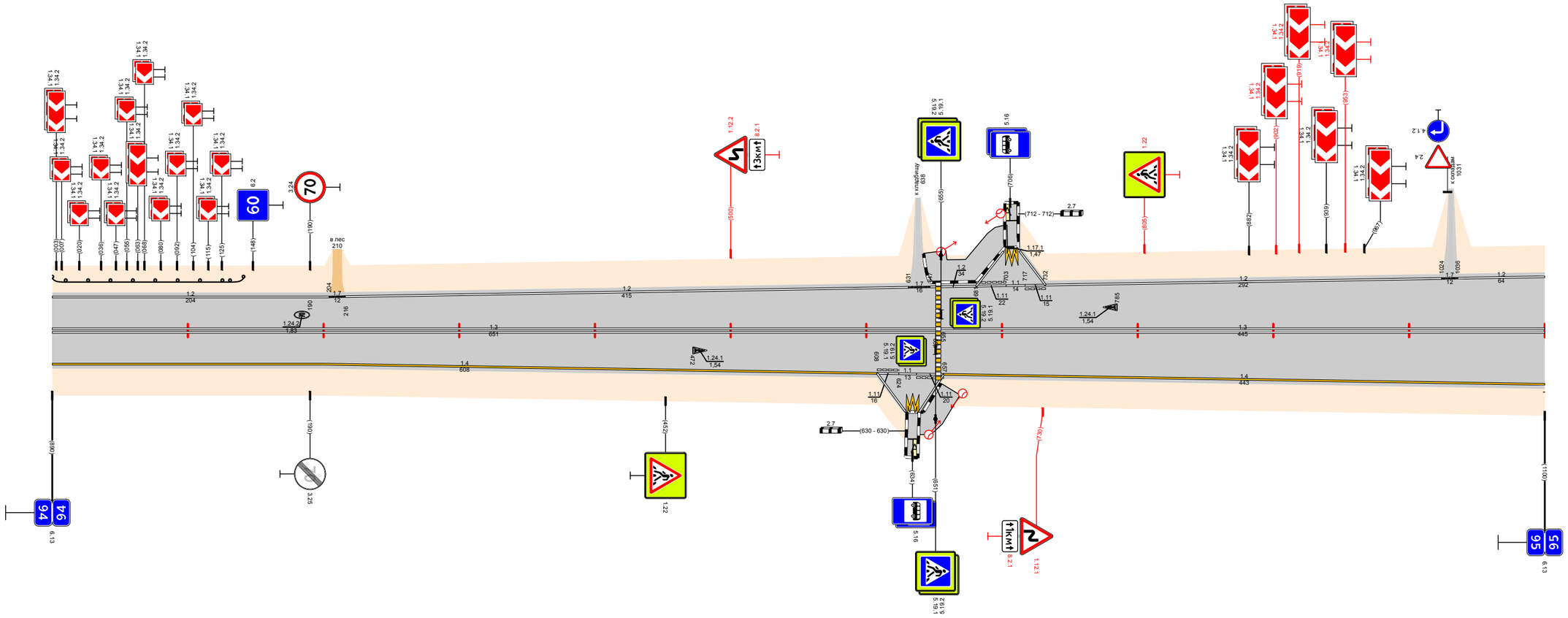

Видимость в прямом направлении		<700 94,852 <600 94,952 <500 94,1003 <400 95,000
Дорожная разметка справа	Осевая линия	1.3 94,000 - 94,651 1.3 94,655 - 95,000
	1-я от осевой	1.4 94,000 - 94,608 1.11 94,608 - 94,624 1.1 94,624 - 94,637 1.11 94,637 - 94,657 1.4 94,657 - 95,000
	2-я от осевой	
	3-я от осевой	1.2 94,608 - 94,629 1.7.1 94,629 - 94,639 1.2 94,639 - 94,657
Дорожные ограждения и направляющие устройства справа	На разделительной	
	На обочине	ДО (У3) 94,1099 - 95,000
Тротуары справа		94,639 - 94,655; (16 м); д/д; ш 2,5 м
Откосы справа		

Проект организации дорожного движения
А-107 «Московское малое кольцо»
95+000-96+000

Откосы слева		
Тротуары слева		95,290 - 95,302 (12 м) о/д ш 2,0 м
Дорожные ограждения и направляющие устройства слева	На обочине	ДО (ЦЗ) 95,021 - 95,045; ДО (ЦЗ) 95,726 - 95,756
	На разделительной	
Дорожная разметка слева	3-я от осевой	1.2 95,257 95,276; 1.17.1 95,277 95,289; 1.2 95,799 95,830; 1.17.1 95,830 95,842; 1.2 95,842 95,863
	2-я от осевой	
	1-я от осевой	1.2 95,000 - 95,145; 1.7 95,145 - 95,181; 1.2 95,181 - 95,257; 1.11 95,257 95,277; 1.1 95,277 95,297; 1.7 95,301 95,320; 1.2 95,321 95,338; 1.7 95,338 95,357; 1.2 95,357 - 95,602; 1.7 95,602 95,615; 1.2 95,616 - 95,799; 1.11 95,799 95,829; 1.1 95,829 95,846; 1.11 95,846 95,863; 1.2 95,863 - 95,966; 1.7 95,966 95,974; 1.2 95,974 96,000
Элементы в плане		95,000; R=592, L=62; 95,062; 95,066; R=177, L=75; 95,210; 95,429; R=192, L=75; 95,504; R=288, L=100; 95,601; 95,657; R=14,3, L=82; 95,739
Продольный профиль		L=270; a=12; 95,270; a=3; L=200; 95,470; L=530; a=10
Видимость в обратном направлении		<500; 95,242; <700; 95,642; <400; 95,842; <500; 95,942; <600; 96,000

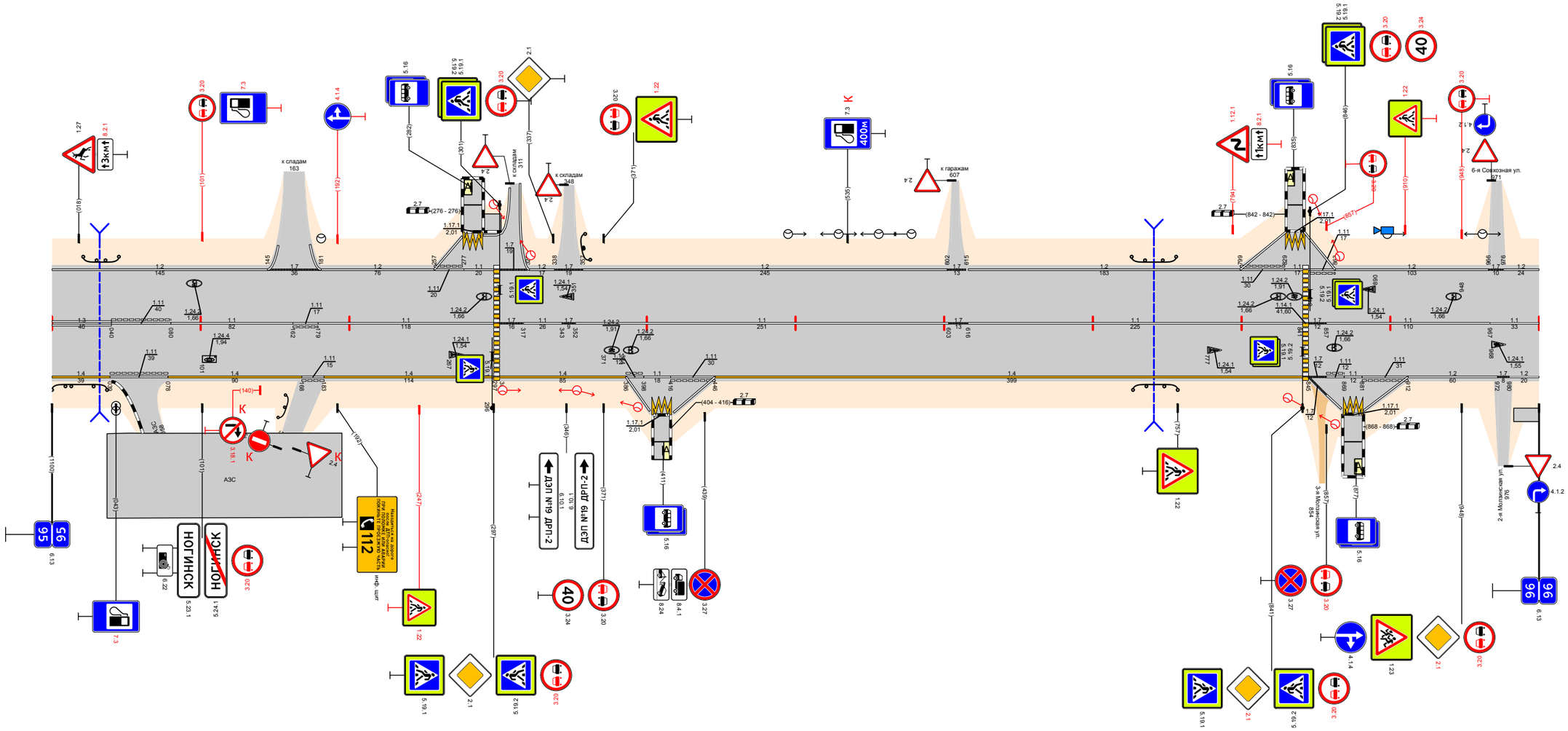

Видимость в прямом направлении		<400; 95,143; <700; 96,000
Дорожная разметка справа	Осевая линия	1.3 95,000 - 95,040; 1.11 95,040 - 95,080; 1.1 95,080 - 95,162; 1.11 95,162 95,179; 1.1 95,179 - 95,297; 1.7 95,301 95,317; 1.1 95,317 95,343; 1.7 95,343 95,352; 1.1 95,352 - 95,603; 1.7 95,603 95,616; 1.1 95,616 - 95,841; 1.7 95,845 95,857; 1.1 95,857 - 95,967; 1.1 95,967 96,000
	1-я от осевой	1.4 95,000 - 95,039; 1.11 95,039 - 95,078; 1.4 95,078 - 95,168; 1.11 95,168 95,183; 1.4 95,183 - 95,297; 1.4 95,301 - 95,386; 1.11 95,386 95,398; 1.11 95,398 95,416; 1.11 95,416 95,446; 1.4 95,446 - 95,845; 1.7 95,845 95,857; 1.11 95,857 95,869; 1.11 95,869 95,881; 1.11 95,881 95,912; 1.2 95,912 - 95,972; 1.7 95,972 95,980; 1.2 95,980 96,000
	2-я от осевой	
	3-я от осевой	1.2 95,386 95,402; 1.17.1 95,402 95,416; 1.2 95,416 95,446; 1.7 95,845 95,857; 1.2 95,857 95,881; 1.17.1 95,869 95,881; 1.2 95,881 95,912
Дорожные ограждения и направляющие устройства справа	На разделительной	
	На обочине	ДО (ЦЗ) 95,000 - 95,037; ДО (ЦЗ) 95,153 - 95,160; ДО (ЦЗ) 95,727 - 95,757
Тротуары справа		95,983 - 96,000 (17 м) о/д ш 1,5 м
Откосы справа		

Проект организации дорожного движения
А-107 «Московское малое кольцо»
96+000-97+000

Откосы слева		
Тротуары слева		96,500 - 96,551 (51 м), а/б, ш. 3,0 м; 96,595 (47 м), а/б, ш. 3,0 м; 96,670 - 96,759 (89 м), а/б, ш. 2,0 м; 96,764 - 96,875 (111 м), а/б, ш. 2,0 м; 96,887 - 96,934 (47 м), а/б, ш. 2,0 м; 96,946 - 96,978 (32 м), а/б, ш. 2,0 м; 96,988 - 97,000 (12 м), а/б, ш. 2,0 м
Дорожные ограждения и направляющие устройства слева	На обочине	УПО-Д 96,426 - 96,476; ОПО-Д 96,559 - 96,597; ОПО-Д 96,639 - 96,651; ОПО-Д 96,832 - 96,851; УПО-Д 96,695 - 96,745; УПО-Д 96,754 - 96,757; УПО-Д 96,768 - 96,804
	На разделительной	
Дорожная разметка слева	3-я от осевой	1.17.1 96,651 96,671
	2-я от осевой	
	1-я от осевой	1.2 96,000 - 96,067; 1.7 96,067 96,073; 1.2 96,073 - 96,162; 1.7 96,162 96,180; 1.2 96,180 - 96,479; 1.7 96,483 96,509; 1.7 96,559 96,601; 1.11 96,640 96,652; 1.11 96,652 96,667; 1.11 96,667 96,677; 1.2 96,751 96,757; 1.7 96,752 96,764; 1.7 96,853 - 96,890; 1.2 96,890 - 96,934; 1.7 96,934 96,946; 1.2 96,946 96,974; 1.7 96,974 96,999
Элементы в плане		
Продольный профиль		96,000; a=3; L=265; 96,270; L=300; a=3; 96,570; a=5; L=250; 96,820; a=18; L=175; 96,995; 97,000
Видимость в обратном направлении		96,000; <700; 97,000

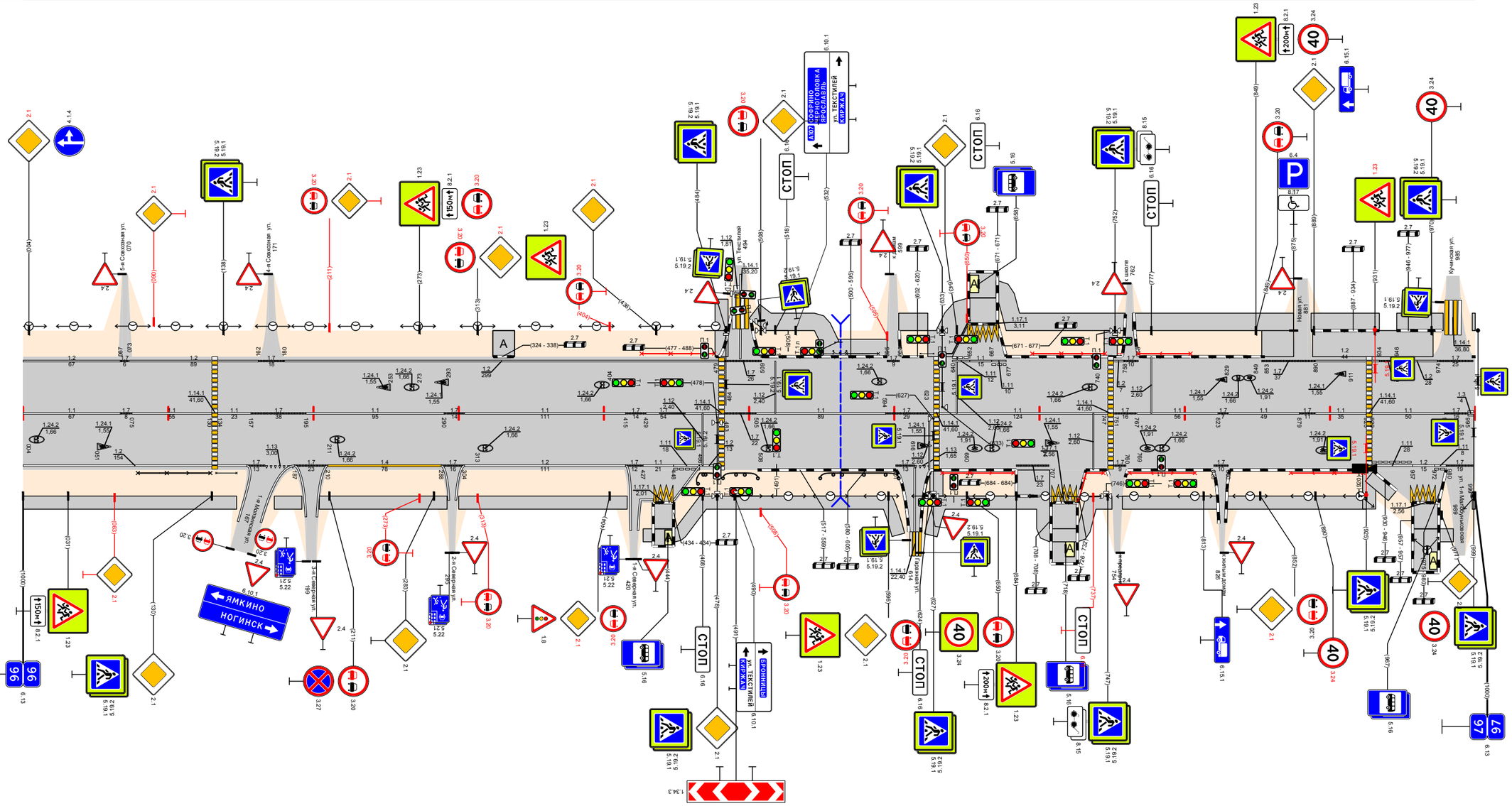
ЯМКИНО
НОГИНСК
СТОП
ВОЗНИЦЫ
ул. ТЕКСТИЛЕЙ
ул. Ленина
ул. Ткачей
ул. Ивановская
ул. Ивановская
ул. Ивановская

Проект организации дорожного движения
А-107 «Московское малое кольцо»
97+000-98+000

Откосы слева		
Тротуары слева		97,000 - 97,062, (62 м), о/б, ш. 2,0 м; 97,072 - 97,086, (20 м), о/б, ш. 2,0 м; 97,104 - 97,162, (56 м), о/б, ш. 2,0 м; 97,233 - 97,258, (25 м), о/б, ш. 2,0 м; 97,308, (34 м), о/б, ш. 2,0 м; 97,324 - 97,450, (126 м), пл., ш. 2,0 м; 97,455 - 97,528, (73 м), о/б, ш. 2,0 м; 97,535 - 97,665, (130 м), пл., ш. 2,0 м; 97,673 - 97,793, (120 м), пл., ш. 2,0 м; 97,807 - 97,885, (78 м), пл., ш. 2,0 м; 97,927, (10 м), пл., ш. 2,0 м; 97,948 - 98,000, (82 м), пл., ш. 2,0 м
Дорожные ограждения и направляющие устройства слева	На обочине	ОПО-Д 97,282 - 97,301; ОПО-Д 97,329 - 97,350; ОПО-Д 97,393 - 97,471; ОПО-Д 97,424 - 97,447; ОПО-Д 97,455 - 97,528; ОПО-Д 97,480 - 97,510; ОПО-Д 97,556 - 97,585; ОПО-Д 97,609 - 97,633; ОПО-Д 97,634 - 97,664; ОПО-Д 97,676 - 97,696; ОПО-Д 97,705 - 97,726; ОПО-Д 97,740 - 97,757; ОПО-Д 97,758 - 97,785; ОПО-Д 97,813 - 97,836; ОПО-Д 97,843 - 97,867; ОПО-Д 97,868 - 97,878; ОПО-Д 97,920 - 97,955; ОПО-Д 97,961 - 97,980; ОПО-Д 97,985 - 98,000
	На разделительной	
Дорожная разметка слева	3-я от осевой	1.17.1 97,257 97,274
	2-я от осевой	1.17.1 97,885 97,897
	1-я от осевой	1.7 97,061 97,069; 1.2 97,068 - 97,123; 1.7 97,156 - 97,232; 1.11 97,241 97,257; 1.1 97,257 97,278; 1.11 97,278 97,289; 1.7 97,306 97,324; 1.7 97,449 97,455; 1.7 97,528 97,535; 1.7 97,664 97,673; 1.1 97,822 97,842; 1.6 97,842 - 97,902; 1.7 97,906 97,919
Элементы в плане		97,028; R=204,9, L=248; 97,276; R=140,2, L=270; 97,546; R=596, L=148; 97,744; 97,892
Продольный профиль		97,240; α=6; L=320; 97,320; L=200; 97,520; α=1; 97,540; α=3; L=479; 97,999
Видимость в обратном направлении		<700; 97,240; <400; 97,340; <500; 97,540; <600; 97,640; <700; 98,000

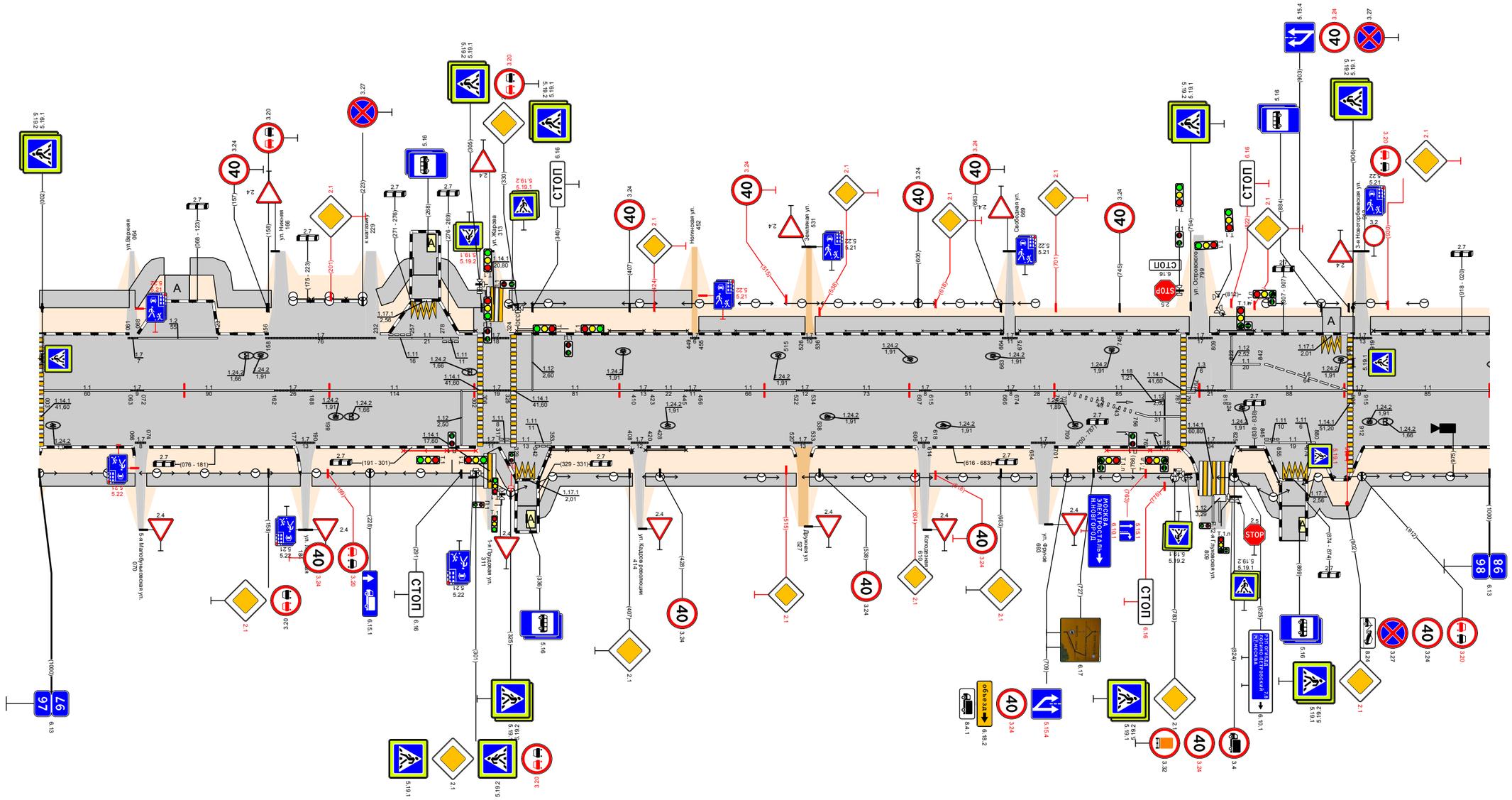

Видимость в прямом направлении		<700; 97,063; <600; 97,162; <500; 97,188; <700; 97,915; 98,000
Дорожная разметка справа	Осевая линия	1.1 97,003 - 97,063; 1.1 97,072 - 97,162; 1.1 97,188 - 97,302; 1.1 97,329 - 97,410; 1.1 97,423 97,445; 1.1 97,456 - 97,522; 1.1 97,534 - 97,607; 1.1 97,615 - 97,666; 1.1 97,702 - 97,787; 1.1 97,818 - 97,906; 1.1 97,915 - 98,000
	1-я от осевой	1.7 97,066 97,076; 1.7 97,177 97,190; 1.7 97,306 97,317; 1.7 97,329 97,342; 1.7 97,408 97,420; 1.7 97,520 97,533; 1.7 97,666 97,684; 1.11 97,756 97,787; 1.7 97,845 97,855; 1.7 97,855 97,874; 1.7 97,874 97,887
	2-я от осевой	1.7 97,684 97,701
	3-я от осевой	1.17.1 97,329 97,344; 1.17.1 97,856 97,874
Дорожные ограждения и направляющие устройства справа	На разделительной	
	На обочине	УПО-Д 97,251 - 97,301; ОПО-Д 97,344 - 97,409; ОПО-Д 97,418 - 97,446; УПО-Д 97,736 - 97,786; ОПО-Д 97,828 - 97,855
Тротуары справа		97,000 - 97,066, (66 м), о/б, ш. 1,5 м; 97,074 - 97,180, (106 м), о/б, ш. 1,5 м; 97,188 - 97,307, (119 м), о/б, ш. 1,5 м; 97,317 - 97,332, (15 м), о/б, ш. 1,5 м; 97,343 - 97,409, (66 м), пл., ш. 1,5 м; 97,418 - 97,522, (104 м), пл., ш. 1,5 м; 97,531 - 97,607, (76 м), пл., ш. 1,5 м; 97,614 - 97,688, (74 м), пл., ш. 1,5 м; 97,698 - 97,798, (100 м), пл., ш. 1,5 м; 97,828 - 97,856, (36 м), пл., ш. 1,5 м; 97,873 - 98,000, (127 м), пл., ш. 1,5 м
Откосы справа		

Откосы слева		
Тротуары слева		98,000 - 98,020, (20 м), пл., ш. 2,0 м; 98,030 - 98,093, (63 м), пл., ш. 2,0 м; 98,100 - 98,239, (139 м), пл., ш. 2,0 м; 98,263 - 98,334, (71 м), пл., ш. 2,0 м; 98,491 - 98,496, (7 м), а/б, ш. 2,0 м; 98,491 - 98,736, (245 м), а/б, ш. 2,0 м; 98,750 - 98,803, (53 м), пл., ш. 2,0 м; 98,813 - 98,870, (57 м), пл., ш. 2,0 м; 98,887 - 98,956, (69 м), пл., ш. 2,0 м; 98,976 - 99,000, (44 м), а/б, ш. 2,0 м
Дорожные ограждения и направляющие устройства слева	На обочине	ОПО-Д 98,000 - 98,030; ОПО-Д 98,030 - 98,066; ОПО-Д 98,070 - 98,092; ОПО-Д 98,102 - 98,107; ОПО-Д 98,113 - 98,163; ОПО-Д 98,154 - 98,184; ОПО-Д 98,192 - 98,234; УПО-Д 98,277 - 98,330; УПО-Д 98,434 - 98,484; УПО-Д 98,497 - 98,547; ДПО 98,952 - 99,000
	На разделительной	
Дорожная разметка слева	5-я от осевой	1.17.1 98,869 98,888
	4-я от осевой	1.17.1 98,332 98,346
	3-я от осевой	1.11 98,731 98,748; 1.11 98,748 98,758; 1.11 98,758 - 98,793; 1.2 98,793 98,799; 1.7 98,799 98,838; 1.11 98,848 98,867; 1.11 98,867 98,889; 1.11 98,889 98,903
	2-я от осевой	1.11 98,316 98,331; 1.1 98,331 98,347; 1.11 98,347 98,362; 1.7 98,410 98,431; 1.5 98,680 - 98,799; 1.1 98,799 - 98,838; 1.6 98,838 - 98,888; 1.5 98,888 98,900; 1.1 98,900 98,914
	1-я от осевой	1.7 98,079 98,093; 1.7 98,093 98,102; 1.1 98,274 98,302; 1.6 98,302 - 98,352; 1.5 98,352 - 98,410; 1.1 98,410 - 98,490; 1.1 98,494 98,524; 1.6 98,524 - 98,574; 1.5 98,574 - 98,680; 1.2 98,680 - 98,900; 1.5 98,900 - 98,955
Элементы в плане		98,036; R=240, L=157; 98,192; R=579, L=118; 98,312; 98,424; R=474, L=143; 98,597; 98,907; R=156, L=108
Продольный профиль		α=2; L=120; 98,120; L=800; α=4; 98,522; α=2; L=80
Видимость в обратном направлении		<700; 98,340; <500; 98,440; <600; 98,540; <700; 99,020

Проект организации дорожного движения А-107 «Московское малое кольцо» 98+000-99+000

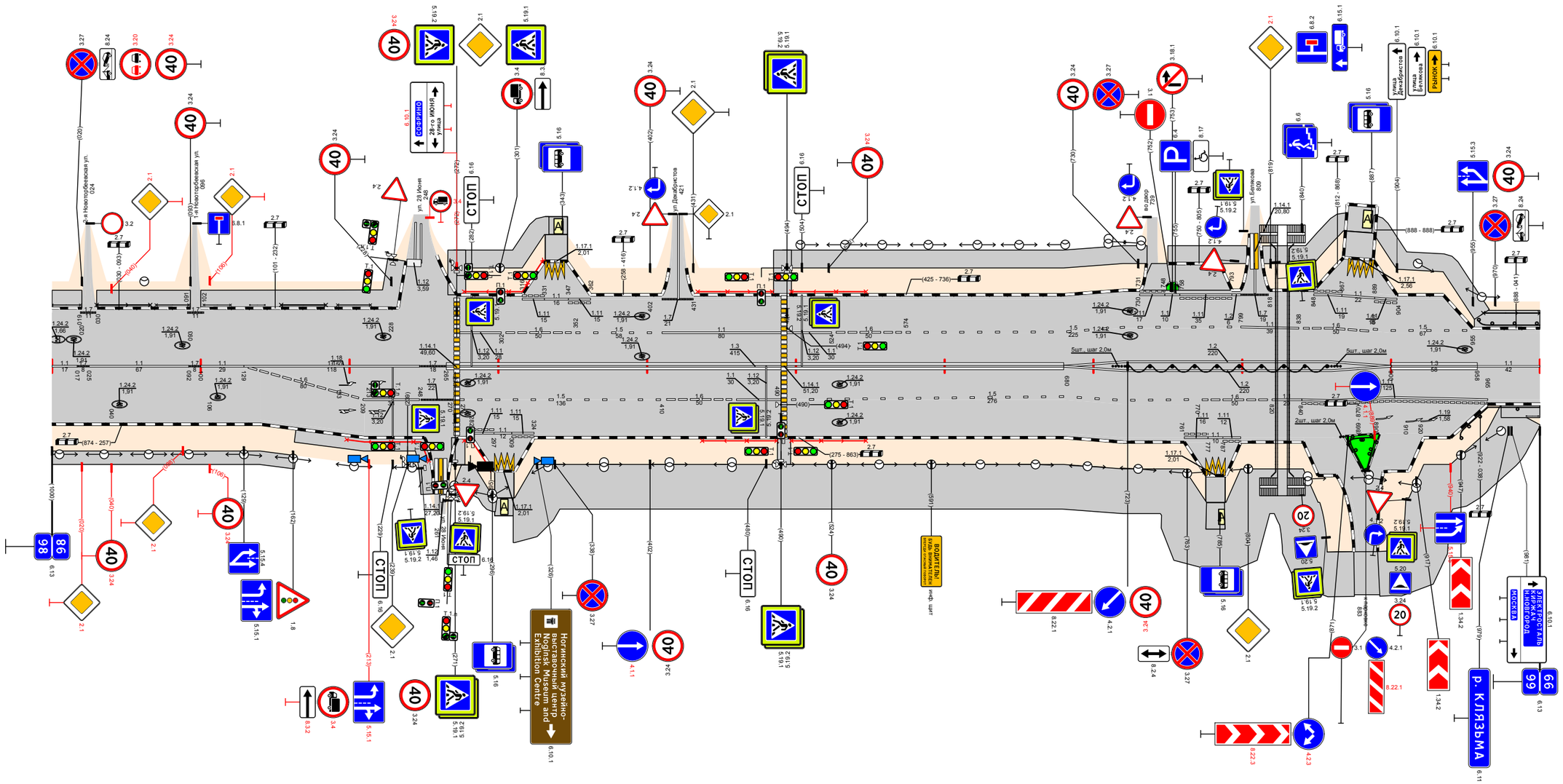

Видимость в прямом направлении		<700; 98,741; <400; 98,821; <300; 98,901; <700; 99,000
Дорожная разметка справа	Осевая линия	1.1 98,000 98,017; 1.7 98,017 98,025; 1.1 98,025 - 98,092; 1.7 98,092 98,100; 1.1 98,100 98,179; 1.1 98,179 - 98,247; 1.7 98,247 98,265; 1.3 98,265 - 98,680; 1.1 98,900 - 98,958; 1.1 98,958 - 99,000
	1-я от осевой	1.1 98,209 - 98,247; 1.7 98,248 98,270; 1.5 98,274 - 98,410; 1.6 98,410 - 98,460; 1.7 98,460 98,493; 1.5 98,494 - 98,680; 1.2 98,680 - 98,900; 1.11 98,900 - 98,965
	2-я от осевой	1.11 98,282 98,297; 1.11 98,297 98,309; 1.11 98,309 98,321; 1.5 98,680 - 98,770; 1.6 98,770 - 98,820; 1.11 98,820 98,840; 1.11 98,840 - 98,900
	3-я от осевой	1.11 98,761 98,777; 1.11 98,777 98,787; 1.11 98,787 98,799
	4-я от осевой	1.17.1 98,297 98,313
	5-я от осевой	1.17.1 98,776 98,799
Дорожные ограждения и направляющие устройства справа	На разделительной	ст.(5) 98,716 - 98,721; ДО (5)(1) 98,723 - 98,857; ст.(5) 98,857 - 98,866
	На обочине	УПО-Д 98,198 - 98,253; УПО-Д 98,277 - 98,295; УПО-Д 98,437 - 98,487; УПО-Д 98,497 - 98,547; ст.(5) 98,866 - 98,874; ДО (5)(1) 98,874 - 98,890; ДО (10)(1) 98,945 - 98,972; ДО (10)(1) 98,972 - 98,999
Тротуары справа		98,000 - 98,164, (164 м), пл., ш. 1,5 м; 98,164 - 98,257, (93 м), пл., ш. 1,5 м; 98,265 - 98,299, (34 м), пл., ш. 1,5 м; 98,310 - 98,877, (567 м), пл., ш. 5,0 м; 98,891 - 98,974, (83 м), пл., ш. 1,5 м; 98,974 - 99,000, (26 м), а/б, ш. 1,5 м
Откосы справа		

Проект организации дорожного движения
А-107 «Московское малое кольцо»
99+000-100+000

Откосы слева		
Тротуары слева		99,000 - 99,180, (180 м), а/б, ш. 2,0 м; 99,191 - 99,271, (80 м), пл, ш. 2,0 м; 99,278 - 99,354, (76 м), пл, ш. 2,0 м; 99,435 - 99,540, (105 м), пл; 99,551 - 99,662, (111 м), пл, ш. 2,0 м; 99,669 - 99,812, (143 м), а/б, ш. 2,0 м; 99,816 - 99,886, (70 м), пл, ш. 2,0 м; 99,896 - 100,000, (89 м), а/б, ш. 2,0 м
Дорожные ограждения и направляющие устройства слева	На обочине	ДО (93) 99,042 - 99,166; ОПО-Д 99,199 - 99,286; ОПО-Д 99,297 - 99,351; ОПО-Д 99,487 - 99,536; ОПО-Д 99,562 - 99,588; ОПО-Д 99,671 - 99,754; ОПО-Д 99,769 - 99,809; ОПО-Д 99,820 - 99,842
	На разделительной	
Дорожная разметка слева		14 99,042 - 99,126; 17 99,351 99,367; 17 99,809 99,820; 11 99,871 99,891; 16 99,891 - 99,941; 15 99,941 100,000
Элементы в плане		99,000; 17 99,865 99,866
Продольный профиль		a=6 L=155; 99,155; a=19 L=150; 99,305; a=6 L=150; 99,455; a=42 L=200; 99,655; a=35 L=100; 99,755; a=14 L=200
Видимость в обратном направлении		<700; 99,820; <750; 100,000

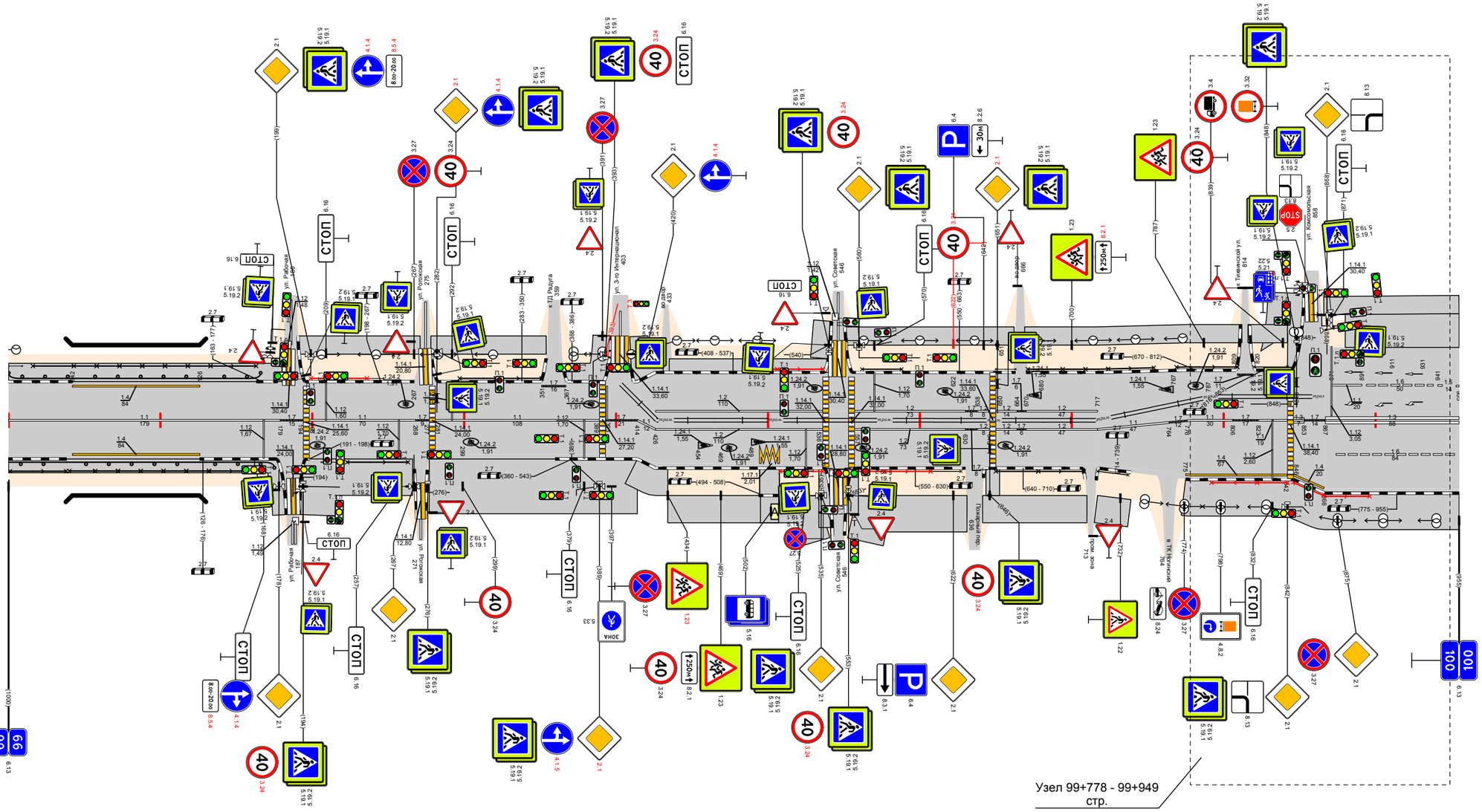

Видимость в прямом направлении		<600; 99,130; <500; 99,232; <400; 99,332; <750; 99,932; <700; 100,000
Дорожная разметка справа	Осевая линия	11 99,000 - 99,179; 17 99,179 99,194; 11 99,198 - 99,268; 17 99,268 99,277; 11 99,281 - 99,389; 17 99,393 99,414; 11 99,414 99,426; 12 99,426 - 99,536; 12 99,557 - 99,630; 17 99,630 99,640; 12 99,640 99,664; 17 99,664 99,669; 12 99,670 - 99,717; 11 99,717 - 99,764; 17 99,764 99,776; 11 99,776 99,806; 17 99,806 99,823; 11 99,823 99,842; 13 99,842 99,853; 17 99,853 99,867; 13 99,867 - 100,000
	1-я от осевой	14 99,042 - 99,126; 17 1 99,495 99,510; 14 99,775 - 99,842; 14 99,846 99,866; 16 99,871 - 100,000
Дорожные ограждения и направляющие устройства справа	На разделительной	
	На обочине	ДО (94) 99,000 - 99,038; МО (94)УПО-Д 99,038 99,126; ДО (93) 99,126 - 99,175; ОПО-Д 99,216 - 99,278; ОПО-Д 99,223 - 99,263; ОПО-Д 99,508 - 99,536; ОПО-Д 99,558 - 99,607; ОПО-Д 99,607 - 99,640; ОПО-Д 99,640 - 99,644; ОПО-Д 99,650 - 99,708; ОПО-Д 99,717 - 99,727; ОПО-Д 99,792 - 99,842; ОПО-Д 99,846 - 99,896
Тротуары справа		99,000 - 99,162, (162 м), а/б, ш. 1,5 м; 99,162 - 99,184, (22 м), пл, ш. 1,5 м; 99,191 - 99,266, (75 м), а/б, ш. 4,0 м; 99,277 - 99,414, (137 м), пл, ш. 6,0 м; 99,414 - 99,434, (20 м), пл, ш. 3,0 м; 99,507 - 99,543, (36 м), пл, ш. 3,0 м; 99,550 - 99,631, (81 м), пл, ш. 4,0 м; 99,640 - 99,710, (70 м), пл, ш. 3,0 м; 99,717 - 99,739, (22 м), пл, ш. 3,0 м; 99,775 - 100,000, (180 м), а/б, ш. 4,0 м
Откосы справа		

Проект организации дорожного движения
А-107 «Московское малое кольцо»
100+000-101+000

Откосы слева		
Тротуары слева		100,000 100,036, (36 м), а/б, ш. 2,0 м; 100,049 - 100,153, (104 м), а/б, ш. 5,0 м; 100,162 - 100,226, (64 м), а/б, ш. 2,0 м; 100,238 - 100,692, (454 м), а/б, ш. 2,0 м; 100,699 - 100,761, (62 м), а/б, ш. 2,0 м; 100,777 - 101,000, (263 м), а/б, ш. 2,0 м
Дорожные ограждения и направляющие устройства слева	На обочине	ОПО-Д 100,054 - 100,094; ОПО-Д 100,098 - 100,148; ОПО-Д 100,789 - 100,809
	На разделительной	
Дорожная разметка слева	4-я от осевой	1.17.1 100,038 100,046
	3-я от осевой	1.17.1 100,870 100,886; 1.7 100,893 100,907
	2-я от осевой	1.4 100,053 - 100,094; 1.4 100,099 - 100,154; 1.7 100,226 100,236; 1.7 100,689 100,701; 1.7 100,759 100,785; 1.7 100,810 100,832
	1-я от осевой	1.5 100,000 - 100,049; 1.7 100,053 100,085; 1.1 100,085 - 100,154; 1.7 100,158 100,177; 1.1 100,177 100,207; 1.6 100,207 - 100,257; 1.5 100,257 - 100,778; 1.1 100,795 100,818; 1.6 100,818 - 100,868; 1.5 100,868 - 100,992; 1.1 100,993 100,1024; 1.8 100,1024 101,000
Элементы в плане		100,920 55 100,963
Продольный профиль		α=5 L=150 100,150; α=2 L=500 100,650; α=7 L=363 100,1013; α=4 L=27
Видимость в обратном направлении		<750 100,570; <700 101,000

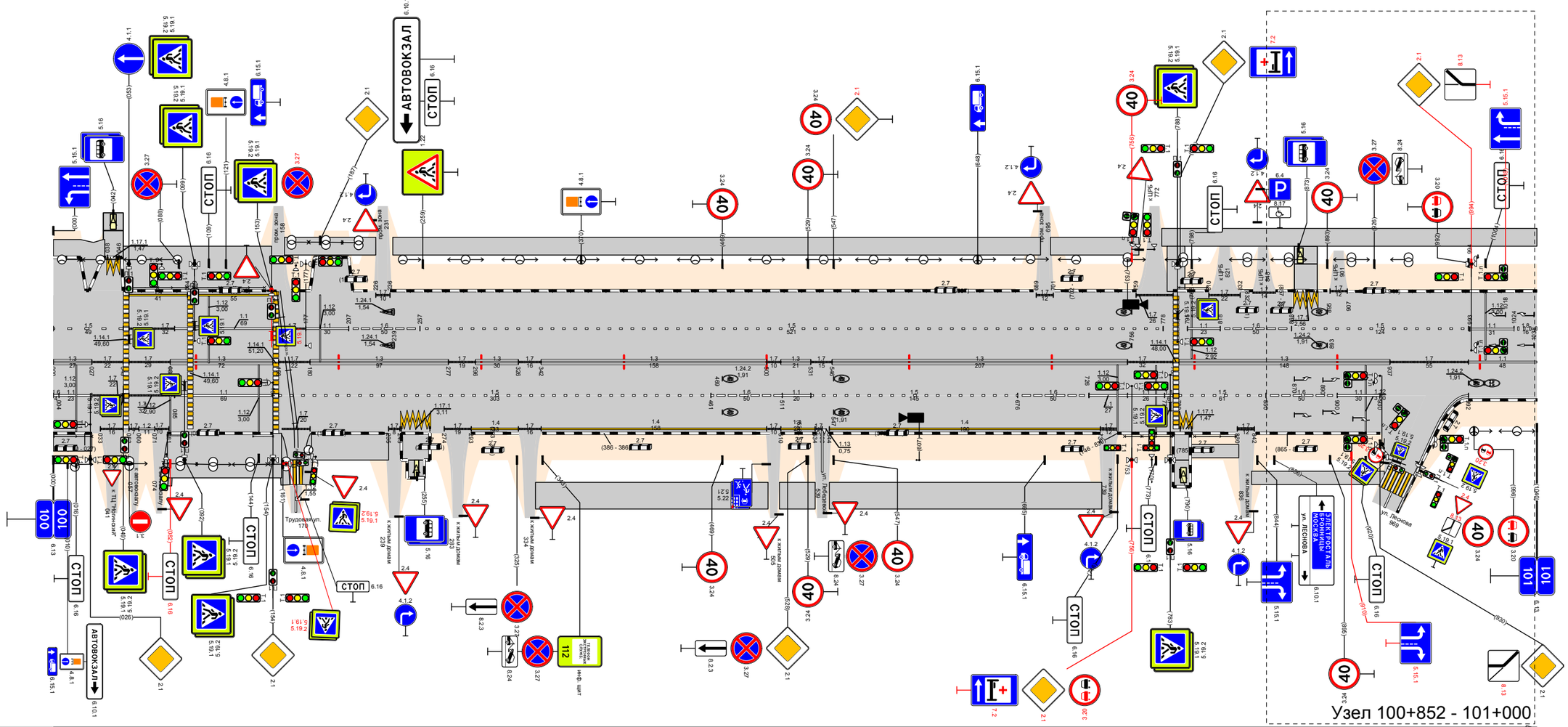

Видимость в прямом направлении		<700 101,000
Дорожная разметка справа	Осевая линия	1.3 100,000 100,027; 1.7 100,027 100,049; 1.7 100,053 100,082; 1.3 100,082 - 100,154; 1.7 100,158 100,180; 1.3 100,180 - 100,277; 1.7 100,277 100,296; 1.3 100,296 100,326; 1.7 100,326 100,342; 1.3 100,342 - 100,500; 1.7 100,500 100,510; 1.3 100,510 100,531; 1.7 100,531 100,546; 1.3 100,546 - 100,753; 1.7 100,753 100,785; 1.3 100,789 - 100,937; 1.7 100,937 - 100,992; 1.1 100,992 - 101,000
	1-я от осевой	1.6 100,000 100,004; 1.1 100,004 100,027; 1.7 100,027 100,049; 1.7 100,053 100,085; 1.1 100,085 - 100,154; 1.5 100,158 - 100,461; 1.6 100,461 - 100,511; 1.1 100,511 100,531; 1.5 100,531 - 100,676; 1.6 100,676 - 100,726; 1.1 100,726 100,753; 1.1 100,753 100,779; 1.1 100,779 100,785; 1.5 100,789 - 100,850; 1.6 100,850 - 100,900; 1.1 100,900 100,930
	2-я от осевой	1.7 100,033 100,049; 1.7 100,071 100,087; 1.7 100,160 100,180; 1.7 100,226 100,236; 1.17.1 100,244 100,264; 1.7 100,274 100,293; 1.4 100,293 100,326; 1.7 100,326 100,342; 1.4 100,342 - 100,500; 1.7 100,500 100,510; 1.4 100,510 100,534; 1.7 100,734 100,744; 1.17.1 100,790 100,798; 1.7 100,830 100,844
Дорожные ограждения и направляющие устройства справа	На разделительной	
	На обочине	ОПО-Д 100,000 - 100,027; ОПО-Д 100,080 - 100,094; ОПО-Д 100,140 - 100,154; ОПО-Д 100,751 - 100,784; ОПО-Д 100,800 - 100,829
Тротуары справа		100,000 - 100,027, (27 м), а/б, ш. 2,0 м; 100,076 - 100,079, (3 м), а/б, ш. 2,0 м; 100,080 - 100,162, (80 м), а/б, ш. 2,0 м; 100,238 - 100,501, (163 м), а/б, ш. 3,0 м; 100,509 - 100,534, (25 м), а/б, ш. 3,0 м; 100,544 - 100,735, (191 м), а/б, ш. 3,0 м; 100,797 - 100,831, (34 м), а/б, ш. 1,5 м; 100,840 - 100,933, (93 м), а/б, ш. 1,5 м
Откосы справа		

Проект организации дорожного движения
А-107 «Московское малое кольцо»
101+000-102+000

Откосы слева		
Тротуары слева		101,000 - 101,186, (186 м), а/б, ш. 2,0 м; 101,541 - 101,673, (132 м), а/б, ш. 2,0 м; 101,684 - 101,805, (121 м), а/б, ш. 2,0 м; 101,814 - 101,878, (65 м), а/б, ш. 2,0 м; 101,887 - 101,960, (73 м), а/б, ш. 2,0 м
Дорожные ограждения и направляющие устройства слева	На обочине	ОПО-Д 101,196 - 101,250; ОПО-Д 101,254 - 101,301; ДО (1,5,3) 101,335 - 101,354
	На разделительной	
Дорожная разметка слева	3-я от осевой	1.17.1 101,185 101,194; 1.17.1 101,591 101,608; 1.17.1 101,918 101,927
	2-я от осевой	
	1-я от осевой	1.8 101,000 - 101,080; 1.7 101,130 101,146; 1.11 101,165 101,180; 1.1 101,180 101,199; 1.11 101,199 101,215; 1.4 101,215 - 101,356; 1.7 101,356 101,378; 1.2 101,417 - 101,515; 1.7 101,515 - 101,551; 1.4 101,551 101,572; 1.11 101,572 101,591; 1.1 101,591 101,610; 1.11 101,610 101,628; 1.7 101,670 101,684; 1.4 101,684 - 101,802; 1.7 101,802 101,818; 1.7 101,874 101,890; 1.2 101,890 101,903; 1.11 101,903 101,918; 1.1 101,918 101,929; 1.11 101,929 101,946; 1.7 101,955 101,975
Элементы в плане		101,265; R=640, L=126; 101,391
Продольный профиль		a=4; L=158; 101,158; L=400; a=3; 101,558; a=6; L=414; 101,972; a=7; L=28
Видимость в обратном направлении		<700; 101,328; <500; 101,528; <600; 101,628; <700; 102,000

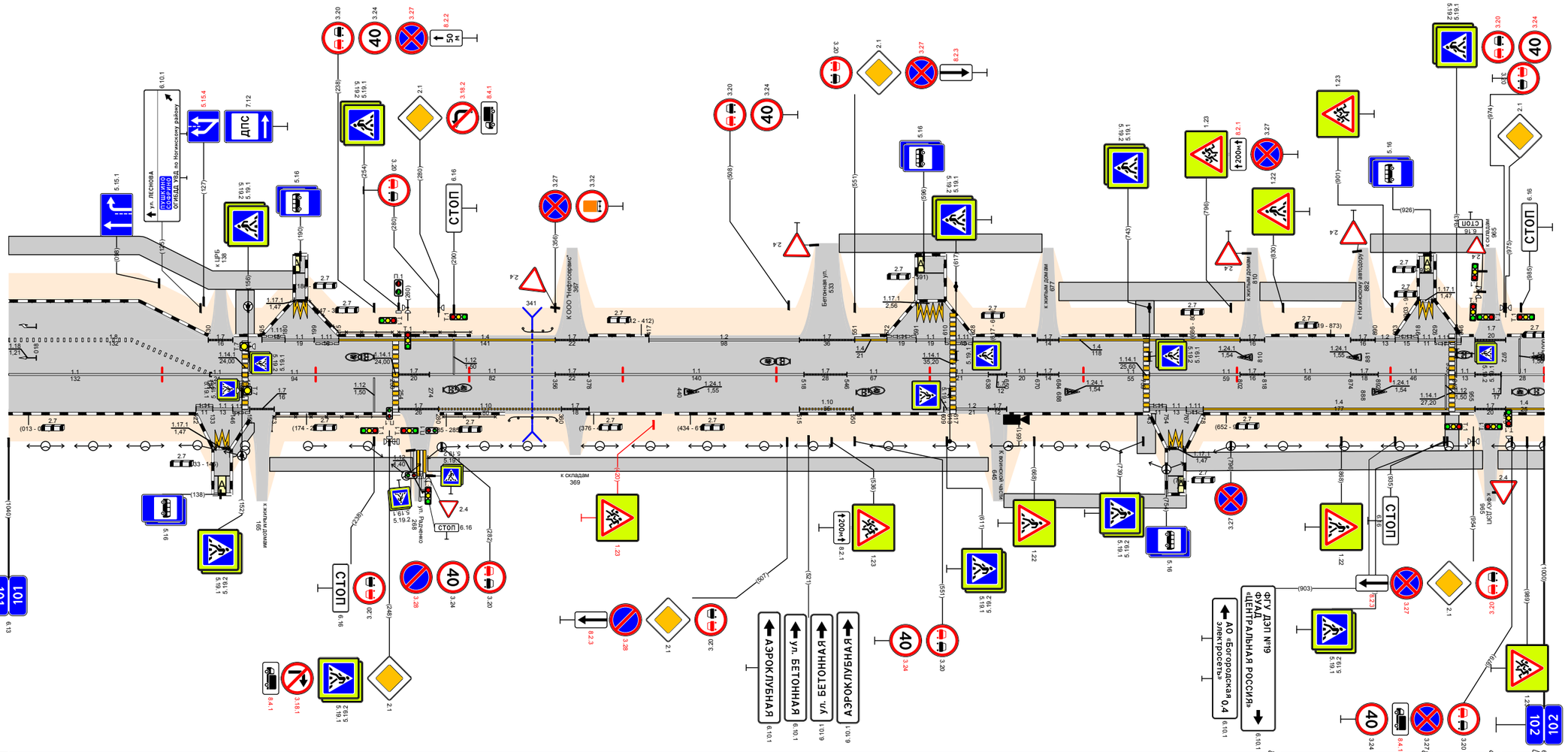

Видимость в прямом направлении		<700; 101,828; <600; 101,910; <500; 101,972; <400; 102,000
Дорожная разметка справа	Осевая линия	1.1 101,000 - 101,132; 1.1 101,131 101,152; 1.1 101,156 - 101,250; 1.7 101,254 101,274; 1.1 101,274 - 101,356; 1.7 101,356 101,378; 1.1 101,378 - 101,518; 1.7 101,518 101,546; 1.1 101,546 - 101,613; 1.1 101,617 101,638; 1.7 101,638 101,650; 1.1 101,650 101,670; 1.7 101,670 101,684; 1.1 101,684 - 101,739; 1.1 101,743 - 101,802; 1.7 101,802 101,818; 1.1 101,818 - 101,874; 1.7 101,874 101,892; 1.1 101,892 - 101,938; 1.1 101,942 101,955; 1.7 101,955 101,972; 1.1 101,972 102,000
	1-я от осевой	1.11 101,122 101,133; 1.1 101,133 101,146; 1.11 101,146 101,157; 1.7 101,157 101,173; 1.7 101,254 101,280; 1.10 101,280 - 101,360; 1.7 101,360 101,378; 1.10 101,515 101,550; 1.2 101,629 101,645; 1.2 101,617 101,638; 1.7 101,638 101,652; 1.11 101,743 101,754; 1.1 101,754 101,767; 1.11 101,767 101,778; 1.4 101,778 - 101,955; 1.7 101,955 101,975; 1.4 101,975 102,000
	2-я от осевой	
	3-я от осевой	1.7.1 101,135 101,149; 1.7.1 101,754 101,765
Дорожные ограждения и направляющие устройства справа	На разделительной	
	На обочине	ОПО-Д 101,173 - 101,247; ОПО-Д 101,283 - 101,317; ДО (1,5,3) 101,326 - 101,357
Тротуары справа		101,144 - 101,160, (16 м), а/б, ш. 1,0 м; 101,170 - 101,263, (93 м), а/б, ш. 1,5 м; 101,273 - 101,638, (365 м), а/б, ш. 1,5 м; 101,648 - 101,767, (119 м), а/б, ш. 1,5 м; 101,766 - 101,960, (194 м), а/б, ш. 2,0 м; 101,970 - 102,000, (30 м), а/б, ш. 2,0 м
Откосы справа		

Проект организации дорожного движения
А-107 «Московское малое кольцо»
102+000-103+000

Откосы слева		
Тротуары слева		102,082 - 102,153, (71 м), а/б, ш. 1,0 м; 102,160 - 102,248, (88 м), а/б, ш. 1,0 м; 102,607 - 102,648, (41 м), а/б, ш. 2,0 м
Дорожные ограждения и направляющие устройства слева	На обочине	ОПО-Д 102,082 - 102,152; ОПО-Д 102,162 - 102,218; ОПО-Д 102,222 - 102,242; ДО (У3) 102,903 - 103,000
	На разделительной	
Дорожная разметка слева	3-я от осевой	1.17.1 102,352 102,368
	2-я от осевой	14 102,443 102,466; 17 102,466 102,480; 14 102,480 - 102,537; 17 102,537 102,558; 14 102,558 102,593; 1.17.1 102,593 102,610; 12 102,445 102,447; 14 102,668 - 102,774
	1-я от осевой	12 102,025 102,033; 17 102,037 102,053; 12 102,053 102,076; 14 102,076 - 102,218; 14 102,222 - 102,284; 17 102,284 102,298; 14 102,298 102,308; 17 102,308 102,324; 14 102,324 102,337; 1.11 102,337 102,352; 11 102,352 102,368; 1.11 102,368 102,383; 14 102,383 102,404; 17 102,404 102,418; 14 102,418 102,443; 18 102,443 - 102,628; 11 102,628 102,633; 12 102,633 102,647; 1.15.1 102,647 102,658; 17 102,658 102,664; 12 102,664 102,673; 11 102,673 102,693; 18 102,693 - 102,774; 14 102,774 - 102,825; 12 102,825 - 103,000
Элементы в плане		102,790; R=1989, L=189
Продольный профиль		a=7; L=602; 102,602; L=367; a=8; 102,969; a=4; 16
Видимость в обратном направлении		<700; 102,727; <400; 102,827; <300; 102,927; <400; 102,969; <500; 103,000

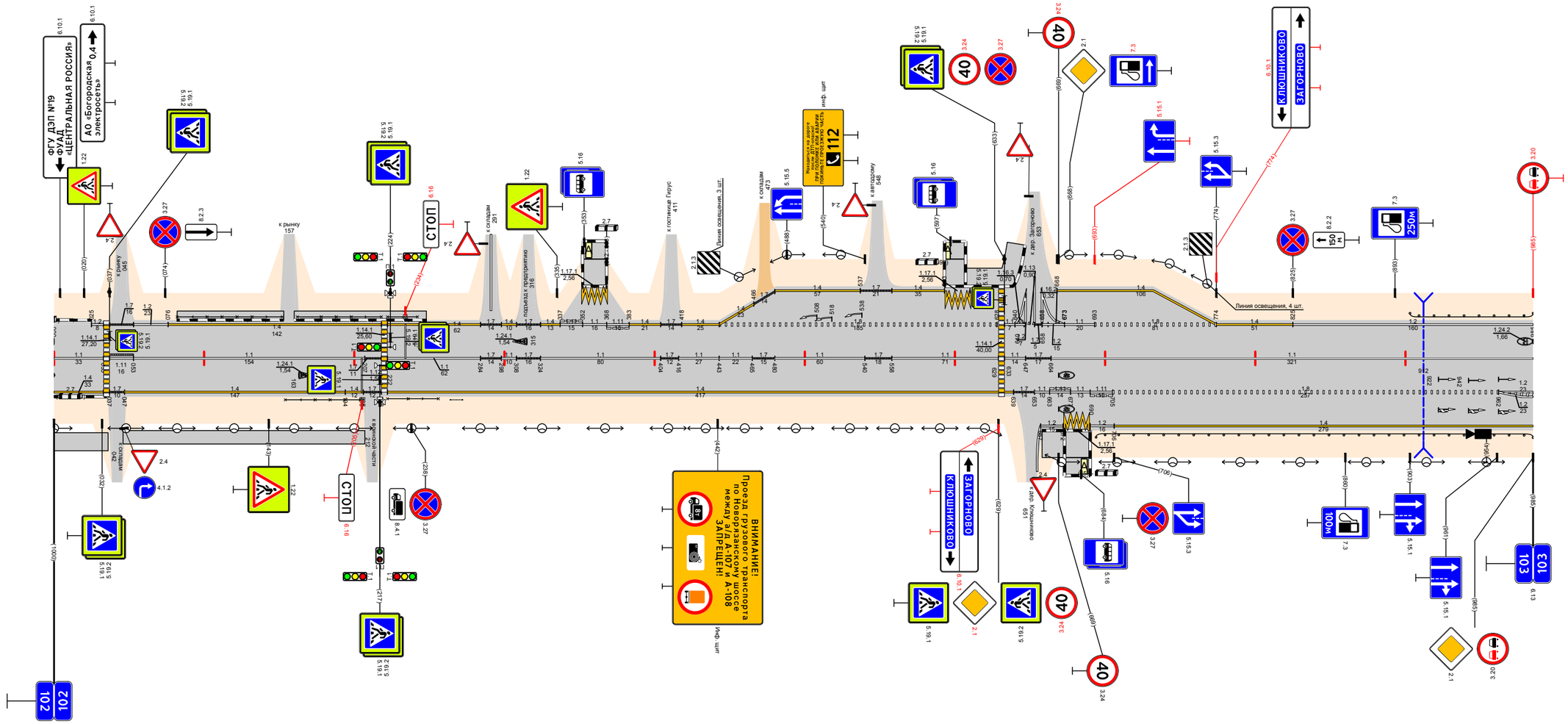

Видимость в прямом направлении		<400; 102,127; <300; 102,227; <700; 102,927; <600; 102,969; <400; 103,000
Дорожная разметка справа	Осевая линия	11 102,000 102,033; 1.11 102,037 102,053; 1.1 102,053 - 102,207; 17 102,207 102,218; 1.1 102,222 - 102,284; 17 102,284 102,298; 11 102,298 102,308; 17 102,308 102,324; 1.1 102,324 - 102,404; 17 102,404 102,416; 11 102,416 102,443; 11 102,443 102,465; 17 102,465 102,480; 1.1 102,480 - 102,540; 17 102,540 102,558; 11 102,558 - 102,629; 11 102,633 102,647; 17 102,647 102,664; 1.1 102,664 - 103,000
	1-я от осевой	14 102,000 102,033; 17 102,037 102,047; 14 102,047 - 102,194; 14 102,194 102,206; 17 102,206 102,216; 14 102,222 - 102,639; 17 102,639 102,653; 11 102,653 102,663; 1.11 102,663 102,677; 11 102,677 102,690; 1.11 102,690 102,705; 18 102,705 - 102,962; 12 102,962 103,000
	2-я от осевой	14 102,706 - 103,000
	3-я от осевой	1.17.1 102,673 102,690; 12 102,690 102,706
Дорожные ограждения и направляющие устройства справа	На разделительной	
	На обочине	ОПО-Д 102,154 - 102,204; ОПО-Д 102,222 - 102,258; ОПО-Д 102,264 - 102,272; ДО (У3) 102,694 - 103,000
Тротуары справа		102,000 - 102,036, (36 м), а/б, ш. 2,0 м; 102,046 - 102,207, (161 м), а/б, ш. 1,5 м; 102,658 - 102,673, (15 м), а/б, ш. 3,0 м
Откосы справа		

Проект организации дорожного движения
А-107 «Московское малое кольцо»
103+000-104+000

Откосы слева		
Тротуары слева		103,474 - 103,560 (86 м), а/б, ш. 1,5 м; 103,841 - 103,863 (22 м), а/б, ш. 2,5 м
Дорожные ограждения и направляющие устройства слева	На обочине	ДО (У3) 103,000 - 103,020; ДО (У3) 103,037 - 103,410; ДО (У3) 103,453 - 103,484; МДО (У4Б) 103,474 - 103,516; ДО (У3) 103,556 - 103,575; ДО (У3) 103,624 - 103,755; ОПО-Д 103,843 - 103,857
	На разделительной	
Дорожная разметка слева	3-я от осевой	1.2 103,454 - 103,575; 1.2 103,600 - 103,669; 1.17.1 103,824 - 103,842; 1.2 103,843 - 103,854
	2-я от осевой	1.2 103,360 - 103,430; 1.1 103,454 - 103,488; 1.8 103,488 - 103,587; 1.2 103,600 - 103,698; 1.2 103,777 - 103,787
	1-я от осевой	1.2 103,000 - 103,024; 1.7 103,024 - 103,034; 1.2 103,034 - 103,360; 1.8 103,360 - 103,431; 1.1 103,431 - 103,454; 1.2 103,454 - 103,587; 1.8 103,587 - 103,698; 1.2 103,698 - 103,787; 1.7 103,787 - 103,808; 1.11 103,808 - 103,824; 1.1 103,824 - 103,838; 1.11 103,838 - 103,854; 1.2 103,854 - 104,000
Элементы в плане		103,000 - 103,482; R=856, L=218; 103,482 - 103,700
Продольный профиль		а=4; L=285; 103,285; а=29; L=400; 103,685; а=3; L=100; 103,785; L=209; а=11; 103,994; 7
Видимость в обратном направлении		<500; 103,139; <600; 103,239; <700; 103,829; <200; 103,939; <300; 103,994; ∞; 104,000

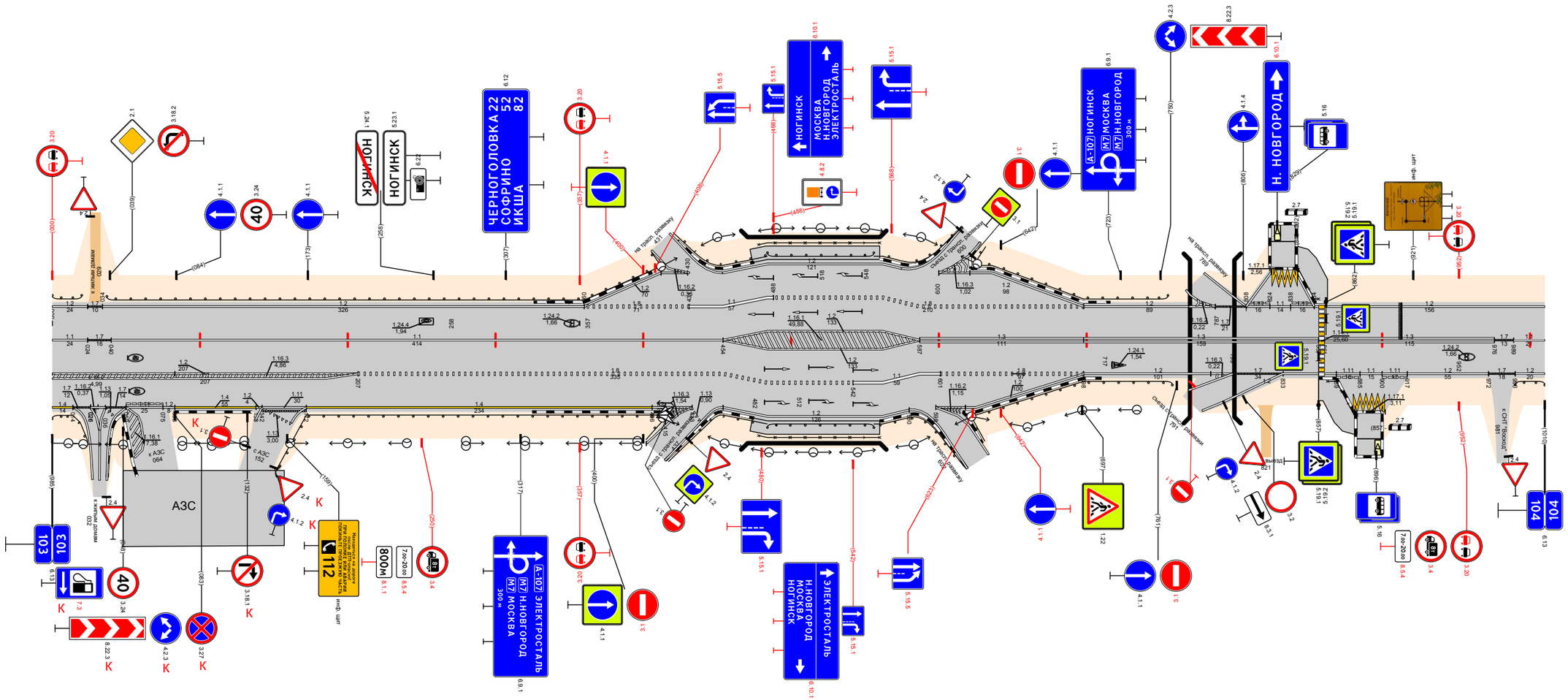

Видимость в прямом направлении		<400; 103,139; <300; 103,339; <200; 103,439; <700; 103,639; <500; 103,739; <700; 104,000
Дорожная разметка справа	Осевая линия	1.1 103,000 - 103,024; 1.7 103,024 - 103,040; 1.1 103,040 - 103,454; 1.3 103,587 - 103,698; 1.3 103,698 - 103,857; 1.3 103,861 - 103,976; 1.7 103,976 - 103,989; 1.1 103,989 - 104,000
	1-я от осевой	1.2 103,000 - 103,207; 1.8 103,207 - 103,454; 1.2 103,454 - 103,587; 1.1 103,587 - 103,601; 1.8 103,601 - 103,698; 1.2 103,698 - 103,799; 1.7 103,799 - 103,833; 1.2 103,832 - 103,869; 1.11 103,869 - 103,885; 1.1 103,885 - 103,900; 1.11 103,900 - 103,917; 1.2 103,917 - 103,972; 1.7 103,972 - 103,990; 1.2 103,990 - 104,000
	2-я от осевой	1.4 103,000 - 103,014; 1.7 103,014 - 103,024; 1.2 103,024 - 103,034; 1.7 103,034 - 103,050; 1.11 103,050 - 103,075; 1.2 103,075 - 103,083; 1.4 103,083 - 103,138; 1.2 103,138 - 103,142; 1.11 103,142 - 103,172; 1.4 103,172 - 103,406; 1.2 103,406 - 103,433; 1.2 103,453 - 103,454; 1.8 103,454 - 103,542; 1.1 103,542 - 103,587; 1.2 103,598 - 103,698
	3-я от осевой	1.2 103,000 - 103,033; 1.2 103,033 - 103,036; 1.2 103,058 - 103,062; 1.2 103,402 - 103,433; 1.2 103,454 - 103,580; 1.2 103,598 - 103,613; 1.17.1 103,881 - 103,902
Дорожные ограждения и направляющие устройства справа	На разделительной	
	На обочине	ДО (У3) 103,000 - 103,025; ДО (У3) 103,150 - 103,416; ДО (У3) 103,453 - 103,484; МДО (У4Б) 103,474 - 103,516; ДО (У3) 103,556 - 103,587; ДО (У3) 103,580 - 103,624; ДО (У3) 103,624 - 103,758; ОПО-Д 103,863 - 103,883; ДО (У3) 103,990 - 104,000
Тротуары справа		103,474 - 103,560 (86 м), а/б, ш. 1,5 м; 103,857 - 103,883 (26 м), а/б, ш. 2,5 м
Откосы справа		

Откосы слева		
Тротуары слева		
Дорожные ограждения и направляющие устройства слева	На обочине	ДО (У3) 104,225 - 104,259; ДО (У3) 104,494 - 104,550; ДО (У3) 104,580 - 104,627; ДО (У3) 104,631 - 104,687
	На разделительной	
Дорожная разметка слева	3-я от осевой	1.2 104,672 104,690; 1.17.1 104,690 105,000
	2-я от осевой	
	1-я от осевой	1.2 104,000 - 104,424; 1.7 104,424 104,434; 1.2 104,434 104,447; 1.11 104,447 - 104,486; 1.4 104,486 - 104,557; 1.11 104,557 104,577; 1.2 104,577 - 104,672; 1.11 104,672 104,688; 1.1 104,688 105,000
Элементы в плане		
Продольный профиль		a=7 L=264; 104,264; a=4 L=175; 104,439; a=5 L=244; 104,683; a=3 17
Видимость в обратном направлении		<400; 104,239; <500; 104,239; <600; 104,339; <700; 104,439; <400; 104,539; <500; 104,639; <600; 104,683; <700; 105,000

Проект организации дорожного движения
А-107 «Московское малое кольцо»
104+000-105+000

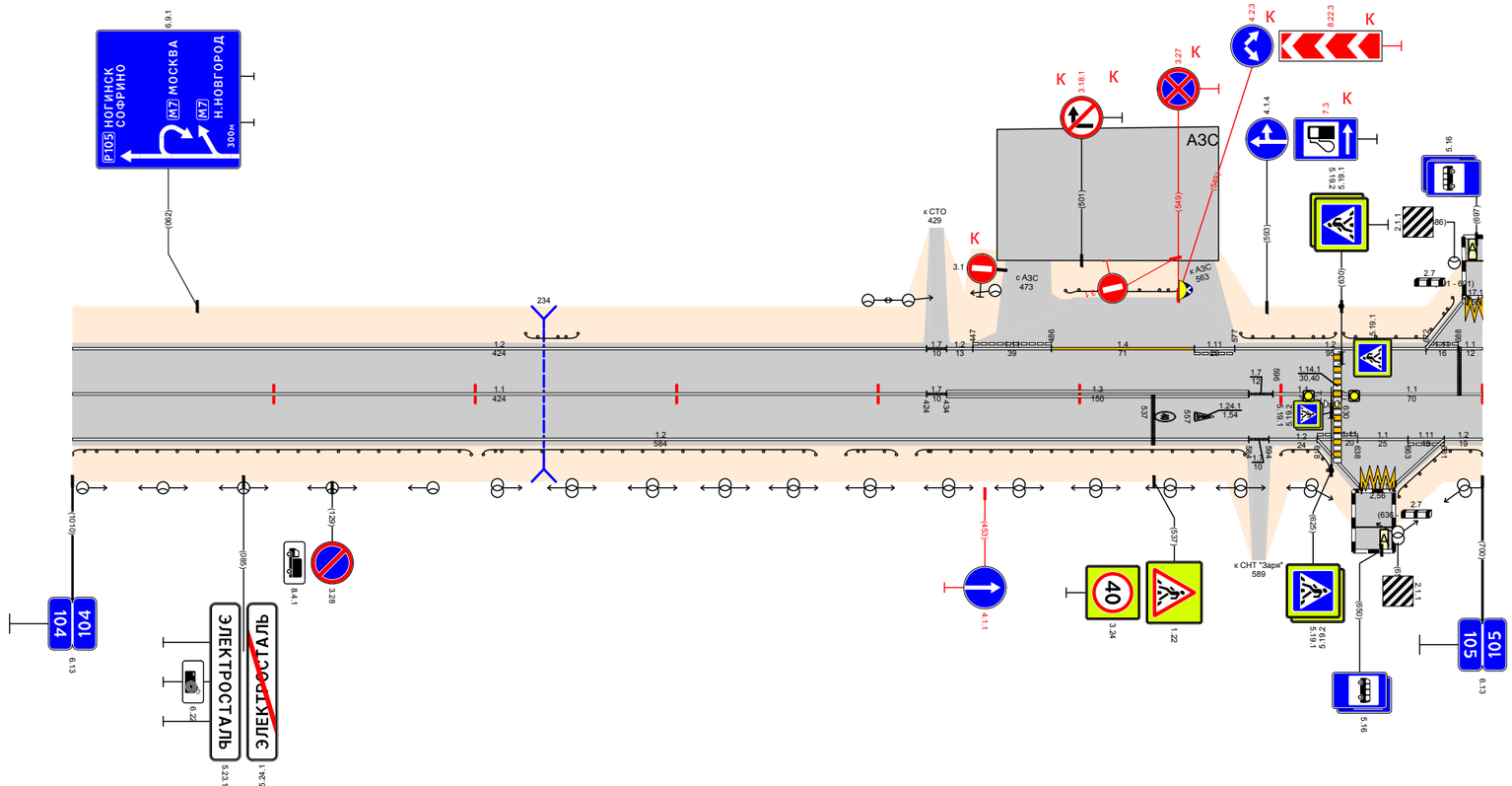

Видимость в прямом направлении		<700; 105,000
Дорожная разметка справа	Осевая линия	1.1 104,000 - 104,424; 1.7 104,424 104,434; 1.3 104,434 - 104,584; 1.7 104,584 104,596; 1.1 104,596 104,626; 1.1 104,630 - 105,000
	1-я от осевой	1.2 104,000 - 104,584; 1.7 104,584 104,594; 1.2 104,594 104,618; 1.11 104,618 104,638; 1.1 104,638 104,663; 1.11 104,663 104,681; 1.2 104,681 105,000
	2-я от осевой	
	3-я от осевой	1.2 104,618 104,639; 1.17.1 104,640 104,656; 1.2 104,657 104,681
Дорожные ограждения и направляющие устройства справа	На разделительной	
	На обочине	ДО (У3) 104,000 - 104,198; ДО (У3) 104,204 - 104,369; ДО (У3) 104,384 - 104,409; ДО (У3) 104,419 - 104,582; ДО (У3) 104,600 - 104,625; ДО (У3) 104,657 - 105,000
Тротуары справа		
Откосы справа		

Проект организации дорожного движения
А-107 «Московское малое кольцо»
105+000-106+000

Откосы слева		
Тротуары слева		
Дорожные ограждения и направляющие устройства слева	На обочине	ДО (У3) 105,010 - 105,058; ДО (У3) 105,273 - 105,306; УПО-Д 105,432 - 105,482; УПО-Д 105,488 - 105,503; ДО (У3) 105,851 - 105,903
	На разделительной	
Дорожная разметка слева	3-я от осевой	1.17.1 105,010-105,020; 1.2 105,008-105,020; 1.2 105,488-105,505; 1.17.1 105,504-105,522; 1.2 105,523-105,538; 1.2 105,892-105,909; 1.17.1 105,906-105,925; 1.2 105,926-105,943
	2-я от осевой	
	1-я от осевой	1.11 105,010-105,020; 1.11 105,007-105,020; 1.2 105,020 - 105,058; 1.7 105,058 - 105,112; 1.2 105,112 - 105,326; 1.7 105,326-105,348; 1.4 105,348 - 105,410; 1.7 105,410-105,426; 1.4 105,426 - 105,484; 1.11 105,488-105,504; 1.11 105,504-105,522; 1.11 105,523-105,538; 1.4 105,538 - 105,892; 1.11 105,892-105,909; 1.11 105,906-105,925; 1.11 105,925-105,943; 1.2 105,943 - 106,000
Элементы в плане		
Продольный профиль		α=3; L=283; 105,283; L=250; α=1; 105,533; α=2; L=448; 105,981; α=3; 19; 106,000
Видимость в обратном направлении		<700

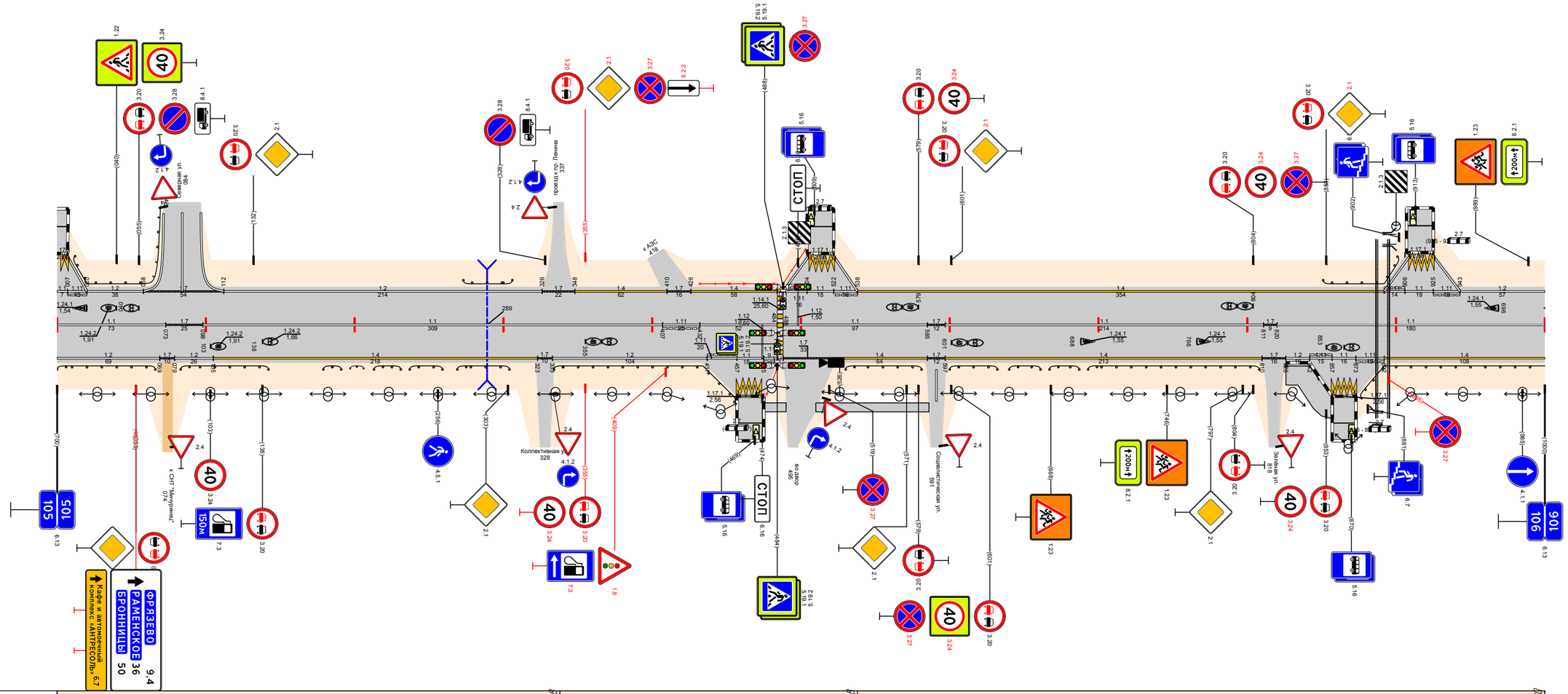

Видимость в прямом направлении		<700; 105,338; <600; 105,538; <700; 106,000
Дорожная разметка справа	Осевая линия	1.1 105,000 - 105,073; 1.7 105,073-105,098; 1.1 105,098 - 105,407; 1.11 105,407-105,432; 1.1 105,432 - 105,484; 1.1 105,488 - 105,585; 1.7 105,585-105,597; 1.1 105,597 - 105,811; 1.7 105,811-105,820; 1.1 105,820 - 106,000
	1-я от осевой	1.2 105,000 - 105,069; 1.7 105,069-105,079; 1.2 105,079-105,105; 1.4 105,105 - 105,323; 1.7 105,323-105,339; 1.2 105,333 - 105,437; 1.11 105,437-105,457; 1.11 105,457-105,475; 1.11 105,475-105,484; 1.7 105,488-105,521; 1.4 105,521 - 105,585; 1.7 105,585-105,597; 1.4 105,597 - 105,810; 1.7 105,810-105,826; 1.2 105,826-105,842; 1.11 105,842-105,857; 1.11 105,857-105,873; 1.11 105,873-105,892; 1.4 105,892 - 106,000
	2-я от осевой	
	3-я от осевой	1.17.1 105,457-105,475; 1.17.1 105,857-105,873
Дорожные ограждения и направляющие устройства справа	На разделительной	
	На обочине	ДО (У3) 105,000 - 105,066; ДО (У3) 105,083 - 105,142; ДО (У3) 105,179 - 105,197; ДО (У3) 105,213 - 105,231; ДО (У3) 105,237 - 105,255; ДО (У3) 105,269 - 105,304; ДО (У3) 105,334 - 105,457; УПО-Д 105,479 - 105,484; ДО (У3) 105,530 - 105,581; ДО (У3) 105,600 - 105,632; ДО (У3) 105,640 - 105,658; ДО (У3) 105,667 - 105,687; ДО (У3) 105,693 - 105,808; ОПО-Д 105,826 - 105,848; ДО (У3) 105,875 - 106,000
Тротуары справа		105,475 - 105,490 (15 м) о/д ш 1,0 м; 105,510 - 105,586 (76 м) о/д ш 1,0 м; 105,826 - 105,858 (32 м) о/д ш 2,5 м
Откосы справа		

Откосы слева		
Тротуары слева		
Дорожные ограждения и направляющие устройства слева	На обочине	ДО (У3) 106,183 - 106,231; УПО-Д 106,238 - 106,288; ДО (У3) 106,443 - 106,518; ОПО-Д 106,921 - 106,957; ОПО-Д 106,994 - 107,000
	На разделительной	
Дорожная разметка слева	3-я от осевой	1.2 106,159 106,168; 1.17.1 106,168 106,182; 1.2 106,187 106,194; 1.2 106,718 106,726; 1.17.1 106,727 106,747; 1.2 106,748 106,758
	2-я от осевой	
	1-я от осевой	1.2 106,000 106,009; 1.7 106,009 106,025; 1.2 106,025 - 106,159; 1.11 106,159 106,177; 1.1 106,177 106,187; 1.11 106,187 106,194; 1.2 106,194 - 106,233; 1.2 106,237 - 106,716; 1.11 106,716 106,737; 1.11 106,737 106,758; 1.2 106,758 - 106,952; 1.13 106,956 106,970; 1.7 106,970 106,992; 1.2 106,992 107,000
Элементы в плане		
Продольный профиль		L=226; a=3; 106,226; L=50; a=26; 106,276; a=4; L=707; 106,983; 10; L=17; 107,000
Видимость в обратном направлении		<700; 106,331; <600; 106,431; <700; 107,000

Проект организации дорожного движения А-107 «Московское малое кольцо» 106+000-107+000

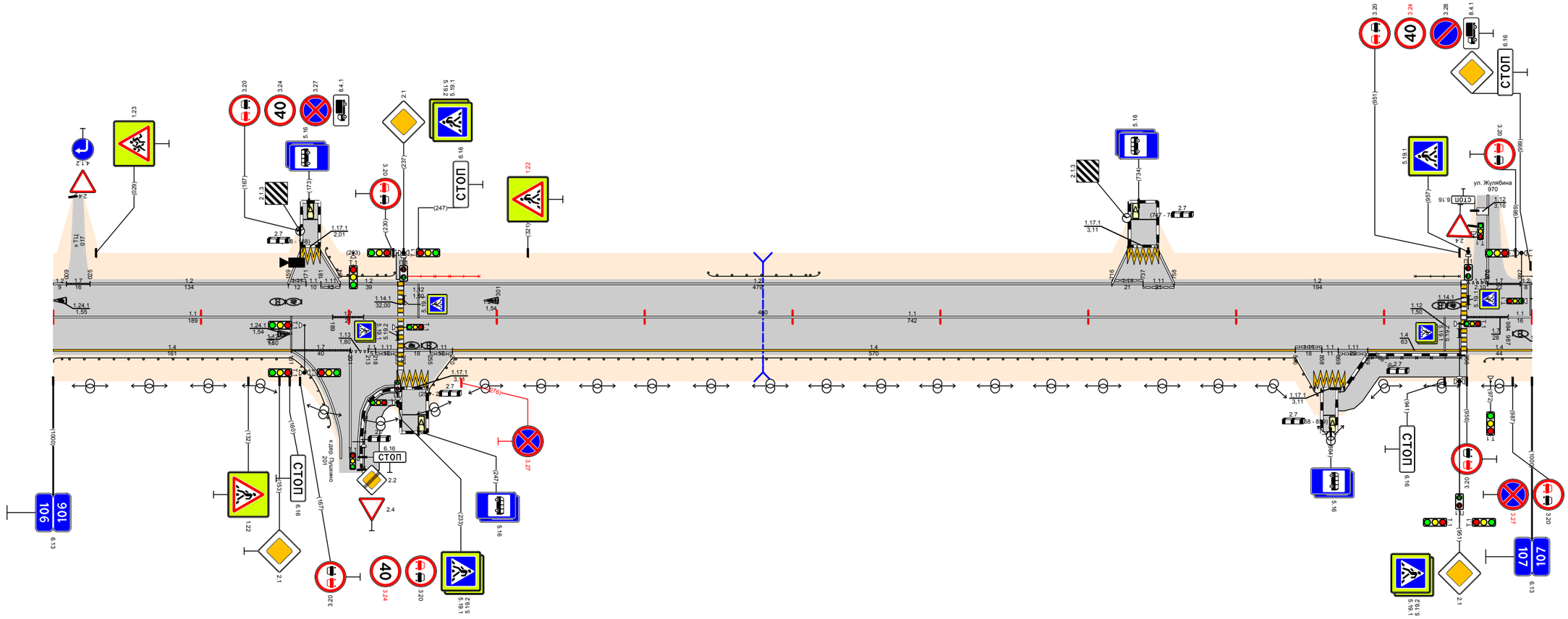

Видимость в прямом направлении		<700; 106,831; <600; 106,931; <500; 106,981; <17,000; 107,000
Дорожная разметка справа	Осевая линия	1.1 106,000 - 106,189; 1.7 106,189 106,210; 1.1 106,210 - 106,952; 1.7 106,956 106,984; 1.1 106,984 107,000
	1-я от осевой	1.4 106,000 - 106,161; 1.7 106,161 - 106,201; 1.12 106,201 106,218; 1.7 106,218 106,237; 1.11 106,218 106,237; 1.1 106,237 106,255; 1.11 106,255 106,270; 1.4 106,270 - 106,840; 1.11 106,840 106,858; 1.1 106,858 106,869; 1.11 106,869 106,889; 1.4 106,889 - 106,952; 1.4 106,956 - 107,000
	2-я от осевой	
	3-я от осевой	1.17.1 106,233 106,253; 1.17.1 106,853 106,873
Дорожные ограждения и направляющие устройства справа	На разделительной	
	На обочине	ДО (У3) 106,000 - 106,161; ДО (У3) 106,253 - 106,855; ОПО-Д 106,870 - 106,952; ДО (У3) 106,968 - 107,000
Тротуары справа		106,209 - 106,232 (24 м), а/б, ш. 2,0 м; 106,868 - 106,956 (88 м), а/б, ш. 2,5 м
Откосы справа		

Проект организации дорожного движения
А-107 «Московское малое кольцо»
107+000-108+000

Откосы слева		
Тротуары слева		107,738 - 107,807, (69 м), а/б, ш. 2,0 м
Дорожные ограждения и направляющие устройства слева	На обочине	ОПО-Д 107,000 - 107,064; ОПО-Д 107,647 - 107,703; ОПО-Д 107,754 - 107,806; ДО (УЗ) 107,991 - 107,998
	На разделительной	
Дорожная разметка слева	4-я от осевой	1.2 107,792-107,808; 1.17.1 107,809-107,817; 1.2 107,818-107,833
	3-я от осевой	
	2-я от осевой	1.2 107,589-107,600; 1.7 107,602-107,612; 1.2 107,612 - 107,703; 1.7 107,707 - 107,748; 1.2 107,752 - 107,792; 1.11.1 107,792-107,806; 1.1 107,806-107,823; 1.11.1 107,823-107,833; 1.2 107,833 - 107,899
	1-я от осевой	1.2 107,000 - 107,065; 1.7 107,065-107,079; 1.2 107,079 - 107,134; 1.7 107,134-107,152; 1.2 107,152 - 107,589; 1.2 107,589 - 107,646; 1.1 107,646 - 107,710; 1.7 107,710-107,746; 1.1 107,746 - 107,787; 1.8 107,787 - 107,860; 1.2 107,860-107,899; 1.2 107,899 - 108,000
Элементы в плане		
Продольный профиль		a=10; L=473; 107,473; L=400; 107,623; a=3; 107,873; L=119; 107,923; a=10; 107,992; a=2; 108,000
Видимость в обратном направлении		<700; 107,623; <400; 107,723; <500; 107,923; <600; 107,992; <700; 108,000

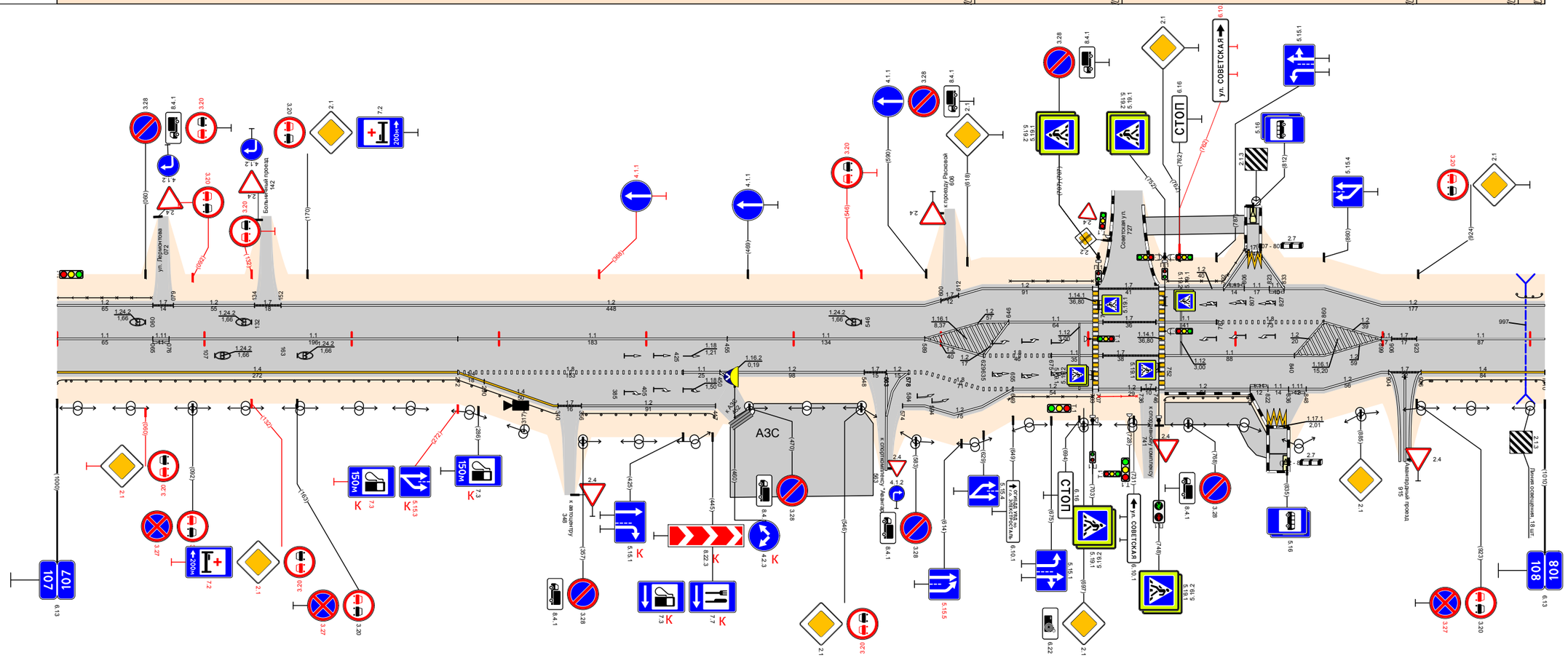

Видимость в прямом направлении		<700; 108,000
Дорожная разметка справа	Осевая линия	1.1 107,000 - 107,065; 1.11.1 107,065-107,076; 1.1 107,076 - 107,272; 1.1 107,272 - 107,455; 1.1 107,455 - 107,589; 1.1 107,849-107,906; 1.7 107,906-107,923; 1.1 107,923 - 108,000
	1-я от осевой	1.4 107,000 - 107,272; 1.8 107,272 - 107,425; 1.1 107,425-107,450; 1.2 107,450-107,455; 1.2 107,450 - 107,548; 1.7 107,548-107,563; 1.2 107,563-107,578; 1.8 107,578-107,589; 1.2 107,589 - 107,629; 1.8 107,629 - 107,675; 1.1 107,675-107,710; 1.7 107,710-107,748; 1.1 107,752 - 107,840; 1.2 107,840 - 107,899; 1.7 107,899-107,904; 1.7 107,904-107,926; 1.4 107,926 - 108,000
	2-я от осевой	1.4 107,272-107,290; 1.4 107,290 - 107,340; 1.7 107,340-107,356; 1.2 107,356 - 107,447; 1.2 107,567-107,572; 1.8 107,589 - 107,649; 1.2 107,649 - 107,703; 1.2 107,707-107,736; 1.7 107,736-107,746; 1.2 107,746 - 107,810; 1.11.1 107,810-107,822; 1.1 107,822-107,836; 1.11.1 107,836-107,848; 1.2 107,848 - 107,899
	3-я от осевой	1.2 107,574-107,589
	4-я от осевой	1.2 107,589 - 107,649; 1.17.1 107,822-107,836
Дорожные ограждения и направляющие устройства справа	На разделительной	
	На обочине	ДО (УЗ) 107,000 - 107,339; ДО (УЗ) 107,356 - 107,446; ОПО-Д 107,646 - 107,703; ОПО-Д 107,707 - 107,739; ДО (УЗ) 107,752 - 107,812; ДО (УЗ) 107,926 - 108,000
Тротуары справа		107,752 - 107,823, (71 м), а/б, ш. 2,5 м
Откосы справа		

Откосы слева		
Тротуары слева		
Дорожные ограждения и направляющие устройства слева	На обочине	
	На разделительной	
Дорожная разметка слева	3-я от осевой	1.2 108,716 108,737; 1.17.1 108,736 108,749; 1.2 108,747 108,766
	2-я от осевой	1.2 108,803 - 108,966; 1.7 108,966 109,000
	1-я от осевой	1.2 108,000 - 108,166; 1.7 108,176 108,190; 1.2 108,190 - 108,716; 1.11 108,716 108,736; 1.1 108,736 108,749; 1.11 108,749 108,766; 1.2 108,766 108,782; 1.7 108,782 108,799; 1.2 108,803 108,809; 1.1 108,809 108,833; 1.8 108,833 - 109,000
Элементы в плане		
Продольный профиль		a=2; L=970; 108,970; 1/15
Видимость в обратном направлении		<700; 109,000

Проект организации дорожного движения А-107 «Московское малое кольцо» 108+000-109+000

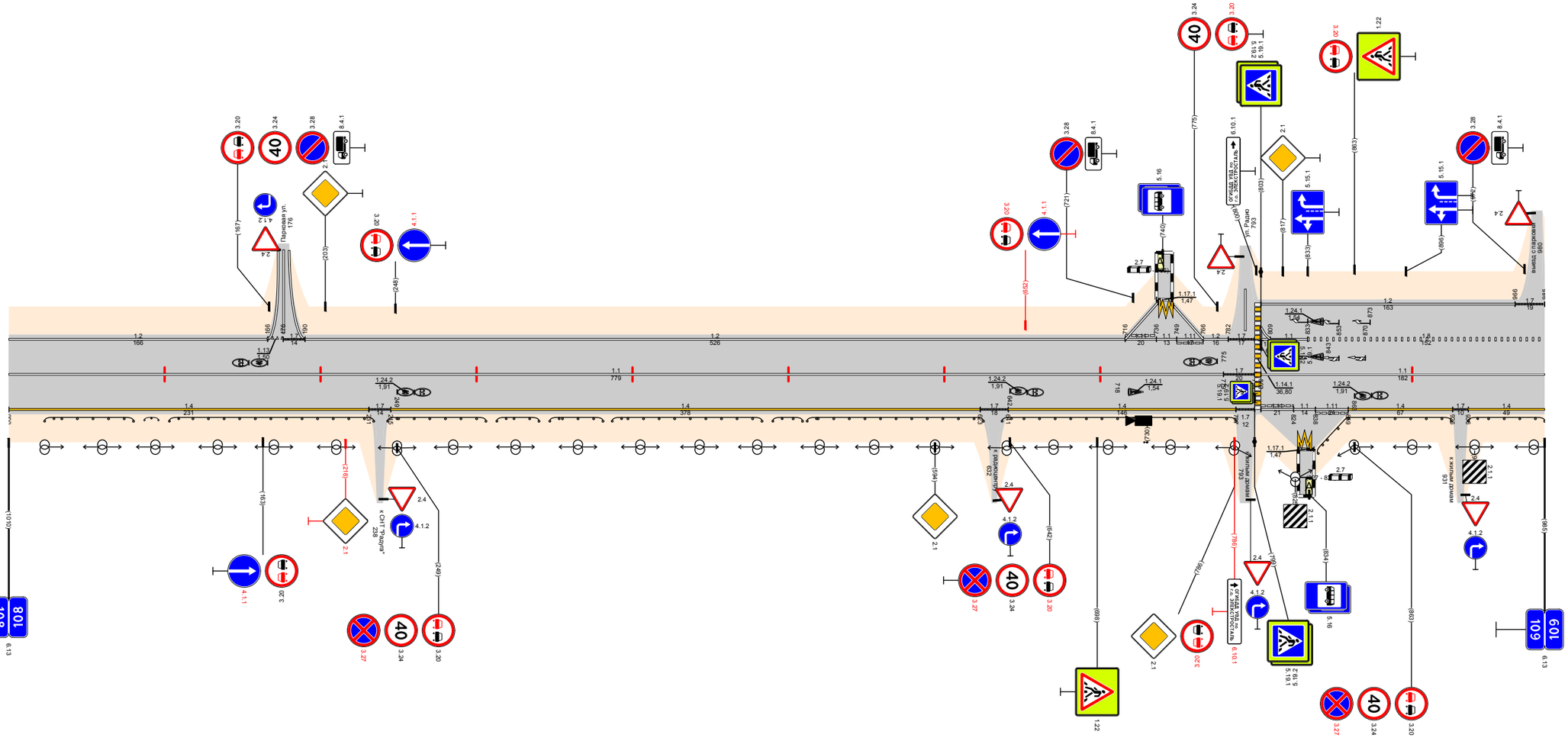

Видимость в прямом направлении		<700; 109,000
Дорожная разметка справа	Осевая линия	1.1 108,000 - 108,779; 1.7 108,779 108,799; 1.1 108,803 - 109,000
	1-я от осевой	1.4 108,000 - 108,231; 1.7 108,231 108,245; 1.4 108,245 - 108,623; 1.7 108,623 108,641; 1.4 108,641 - 108,787; 1.7 108,787 108,799; 1.11 108,803 108,824; 1.1 108,824 108,838; 1.11 108,838 108,859; 1.4 108,859 - 108,926; 1.7 108,926 108,936; 1.4 108,936 - 109,000
	2-я от осевой	
	3-я от осевой	1.17.1 108,827 108,837
Дорожные ограждения и направляющие устройства справа	На разделительной	
	На обочине	ДО (У3) 108,023 - 108,080; ДО (У3) 108,087 - 108,096; ДО (У3) 108,103 - 108,234; ДО (У3) 108,243 - 108,306; ДО (У3) 108,313 - 108,344; ДО (У3) 108,347 - 108,381; ДО (У3) 108,387 - 108,483; ДО (У3) 108,490 - 108,519; ДО (У3) 108,512 - 108,625; ДО (У3) 108,637 - 108,787; ДО (У3) 108,838 - 108,925; ДО (У3) 108,936 - 109,000
Тротуары справа		
Откосы справа		

Проект организации дорожного движения А-107 «Московское малое кольцо» 109+000-110+000

Откосы слева		
Тротуары слева		109,292 - 109,418 (126 м), а/б, ш. 2,0 м; 109,986 - 110,000 (19 м), а/б, ш. 2,0 м
Дорожные ограждения и направляющие устройства слева	На обочине	ОПО-Д 109,088 - 109,152; ОПО-Д 109,193 - 109,340; ОПО-Д 109,346 - 109,415; ДО (У3) 109,736 - 109,785; ОПО-Д 109,992 - 110,000
	На разделительной	
Дорожная разметка слева	4-я от осевой	1.2 109,399 - 109,418; 1.17.1 109,417 - 109,435; 1.2 109,436 - 109,449; 1.17.1 109,971 - 109,987
	3-я от осевой	1.7 109,063 - 109,088
	2-я от осевой	1.4 109,000 - 109,060; 1.7 109,060 - 109,063; 1.1 109,063 - 109,100; 1.8 109,100 - 109,146; 1.1 109,146 - 109,175; 1.13 109,166 - 109,186; 1.7 109,175 - 109,192; 1.4 109,192 - 109,273; 1.4 109,360 - 109,399; 1.11 109,399 - 109,417; 1.1 109,417 - 109,437; 1.11 109,437 - 109,449; 1.4 109,449 - 109,518; 1.4 109,848 - 109,956; 1.11 109,956 - 109,971; 1.1 109,971 - 109,987; 1.11 109,987 - 109,992; 1.4 109,992 - 110,000
	1-я от осевой	1.8 109,000 - 109,058; 1.7 109,058 - 109,060; 1.2 109,063 - 109,115; 1.1 109,115 - 109,166; 1.7 109,166 - 109,186; 1.1 109,186 - 109,227; 1.8 109,227 - 109,251; 1.2 109,251 - 109,273; 1.4 109,273 - 109,342; 1.4 109,346 - 109,360; 1.2 109,360 - 109,518; 1.4 109,518 - 109,731; 1.4 109,735 - 109,848; 1.2 109,848 - 109,931; 1.1 109,931 - 110,000
Элементы в плане		
Продольный профиль		а=1; L=825; 109,825; а=5; L=168; 109,992; 1
Видимость в обратном направлении		<700; 110,000

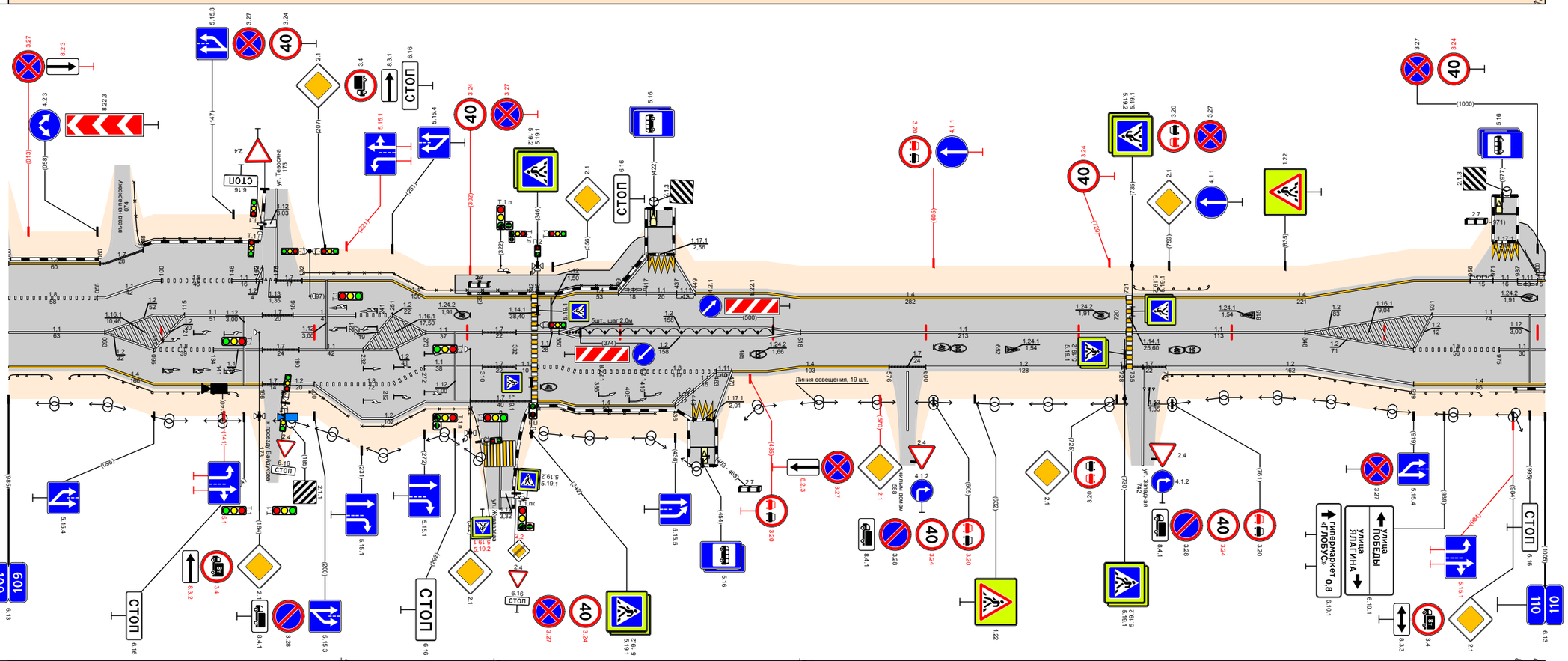

Видимость в прямом направлении		<700; 109,000 - 109,225; <600; 109,225 - 109,325; <500; 109,325 - 109,525; <700; 109,525 - 110,000
Дорожная разметка справа	Осевая линия	1.1 109,000 - 109,063; 1.1 109,273 - 109,310; 1.7 109,310 - 109,332; 1.1 109,332 - 109,360; 1.1 109,518 - 109,731; 1.1 109,735 - 109,848
	1-я от осевой	1.4 109,000 - 109,063; 1.2 109,063 - 109,095; 1.8 109,095 - 109,134; 1.1 109,134 - 109,166; 1.7 109,166 - 109,190; 1.1 109,190 - 109,232; 1.2 109,232 - 109,273; 1.1 109,273 - 109,310; 1.7 109,310 - 109,332; 1.1 109,332 - 109,342; 1.8 109,346 - 109,360; 1.2 109,360 - 109,518; 1.4 109,518 - 109,576; 1.7 109,576 - 109,600; 1.2 109,600 - 109,728; 1.1 109,728 - 109,735; 1.7 109,735 - 109,757; 1.2 109,757 - 109,848; 1.2 109,848 - 109,919; 1.8 109,919 - 109,975; 1.1 109,975 - 110,000
	2-я от осевой	1.4 109,063 - 109,166; 1.7 109,166 - 109,180; 1.2 109,180 - 109,200; 1.8 109,200 - 109,272; 1.2 109,272 - 109,273; 1.2 109,273 - 109,302; 1.7 109,302 - 109,342; 1.4 109,346 - 109,360; 1.8 109,360 - 109,463; 1.11 109,463 - 109,473; 1.4 109,473 - 109,518; 1.2 109,848 - 109,919; 1.4 109,919 - 110,000
	3-я от осевой	1.2 109,200 - 109,273; 1.4 109,360 - 109,436; 1.11 109,436 - 109,448; 1.1 109,448 - 109,463
	4-я от осевой	
	5-я от осевой	1.17.1 109,448 - 109,462; 1.2 109,462 - 109,473
Дорожные ограждения и направляющие устройства справа	На разделительной	1.m (5) 109,365 - 109,373; ДО (У3) 109,375 - 109,500
	На обочине	ДО (У3) 109,000 - 109,020; ДО (У3) 109,040 - 109,150; ОПО-Д 109,180 - 109,222; ОПО-Д 109,231 - 109,302; ОПО-Д 109,347 - 109,423; ДО (У3) 109,755 - 109,963; ДО (У3) 109,969 - 110,000; ОПО-Д 109,986 - 110,000
Тротуары справа		
Откосы справа		

Проект организации дорожного движения
А-107 «Московское малое кольцо»
110+000-111+000

Откосы слева		
Тротуары слева		110,000 - 110,012 (12 м), 110,012 - 110,024 (12 м), 110,024 - 110,049 (25 м), 110,049 - 110,069 (20 м), 110,069 - 110,083 (14 м), о/д, ш 1,0 м; 110,483 - 110,507 (24 м), о/д, ш 2,0 м; 110,816 - 110,833 (17 м), о/д, ш 2,0 м
Дорожные ограждения и направляющие устройства слева	На обочине	ОПО-Д 110,000 - 110,009; ОПО-Д 110,050 - 110,101; ДО (1.5.3) 110,330 - 110,352; ОПО-Д 110,484 - 110,501; ДО (1.5.3) 110,729 - 110,749; ДО (1.5.3) 110,812 - 110,843
	На разделительной	
Дорожная разметка слева	3-я от осевой	1.2 110,447 110,467; 1.17.1 110,466 110,484; 1.2 110,485 110,501
	2-я от осевой	1.4 110,000 110,012; 1.7 110,016 110,044; 1.2 110,048 - 110,200; 1.2 110,303 110,377; 1.4 110,640 - 110,778; 1.7 110,778 - 110,828; 1.4 110,828 - 110,974
	1-я от осевой	1.1 110,000 110,012; 1.7 110,016 110,038; 1.1 110,038 110,044; 1.1 110,048 110,078; 1.8 110,078 - 110,138; 1.2 110,138 - 110,200; 1.2 110,200 - 110,295; 1.1 110,295 110,303; 1.2 110,303 110,317; 1.7 110,317 110,324; 1.4 110,324 - 110,447; 1.11 110,447 110,466; 1.1 110,466 110,486; 1.11 110,486 110,501; 1.4 110,505 - 110,640; 1.2 110,640 - 110,730; 1.3 110,730 - 110,790; 1.7 110,790 110,821; 1.1 110,821 - 110,864; 1.8 110,864 - 110,910; 1.2 110,910 - 110,974; 1.4 110,974 111,000
Элементы в плане		110,737; R=291, L=137; 110,874
Продольный профиль		α=1; L=988; 110,988; 1,2; 110,969; 110,820
Видимость в обратном направлении		<700

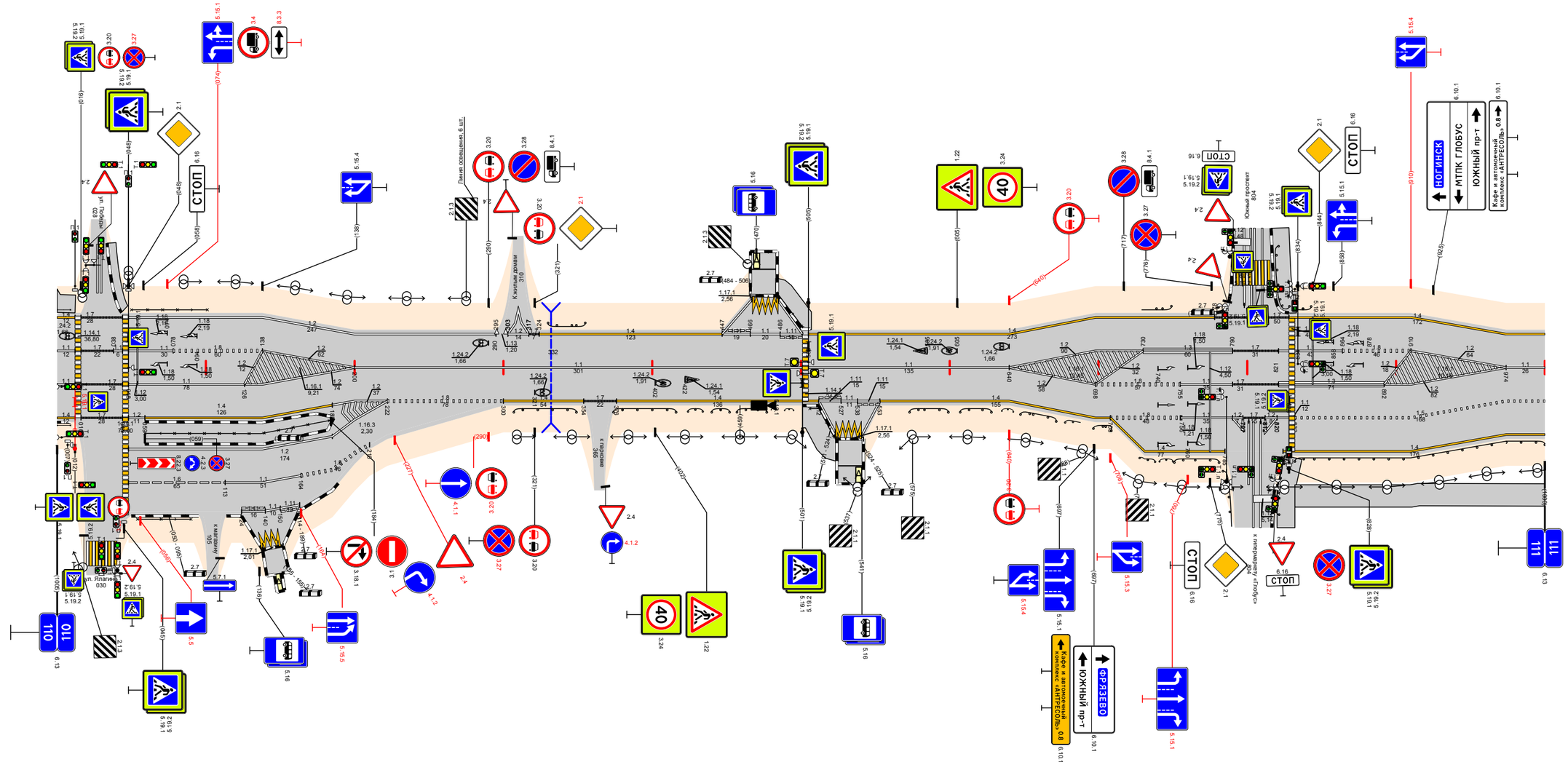

Видимость в прямом направлении		<600; <500; <400; <600; <700
Дорожная разметка справа	Осевая линия	1.1 110,200 110,304; 1.1 110,505 110,640; 1.1 110,974 111,000
	1-я от осевой	1.1 110,000 110,012; 1.7 110,016 110,044; 1.1 110,048 110,120; 1.2 110,126 110,200; 1.2 110,200 110,222; 1.6 110,222 110,300; 1.1 110,300 110,354; 1.7 110,354 110,376; 1.4 110,376 110,512; 1.11 110,512 110,527; 1.1 110,527 110,538; 1.1 110,538 110,553; 1.4 110,553 110,640; 1.2 110,640 110,698; 1.6 110,698 110,755; 1.1 110,755 110,790; 1.7 110,790 110,821; 1.1 110,821 110,892; 1.2 110,892 110,974; 1.1 110,974 111,000
	2-я от осевой	1.1 110,000 110,012; 1.7 110,016 110,044; 1.2 110,044 110,059; 1.2 110,059 110,185; 1.2 110,185 110,200; 1.2 110,200 110,222; 1.2 110,640 110,708; 1.6 110,708 110,755; 1.1 110,755 110,790; 1.7 110,790 110,821; 1.1 110,821 110,832; 1.2 110,832 110,974; 1.1 110,974 111,000
	3-я от осевой	1.2 110,200 110,222; 1.2 110,512 110,527; 1.7.1 110,524 110,541; 1.2 110,541 110,553; 1.8 110,824 110,974
	4-я от осевой	1.6 110,048 110,113; 1.1 110,113 110,164; 1.8 110,164 110,300; 1.1 110,708 110,755
	5-я от осевой	1.1 110,124 110,140; 1.1 110,140 110,150; 1.1 110,150 110,162
	6-я от осевой	
	7-я от осевой	1.7.1 110,138 110,162
Дорожные ограждения и направляющие устройства справа	На разделительной	
	На обочине	ОПО-Д 110,000 - 110,022; ОПО-Д 110,054 - 110,090; ОПО-Д 110,059 - 110,183; ДО (1.5.3) 110,307 - 110,349; ДО (1.5.3) 110,374 - 110,416; ДО (1.5.3) 110,457 - 110,501; ДО (1.5.3) 110,526 - 110,622; ДО (1.5.3) 110,573 - 110,599; ДО (1.5.3) 110,607 - 110,628; ДО (1.5.3) 110,648 - 110,682; ДО (1.5.3) 110,727 - 110,749; ДО (1.5.3) 110,751 - 110,781; ДО (1.5.3) 110,817 - 110,828; ДО (1.5.3) 110,832 - 111,000
Тротуары справа		110,501 - 110,525 (24 м), о/д, ш 2,5 м; 110,820 - 110,832 (12 м), о/д, ш 2,0 м; 110,832 - 111,000 (168 м), о/д, ш 2,5 м
Откосы справа		

Откосы слева		
Тротуары слева		111.425 - 111.503 (78 м), о/д. ш. 2.0 м; 111.519 - 111.581 (62 м), о/д. ш. 2.0 м
Дорожные ограждения и направляющие устройства слева	На обочине	ОПО-Д 111.435 - 111.501; ОПО-Д 111.527 - 111.574; ДО (У3) 111.614 - 111.679; ДО (У3) 111.684 - 111.704; ДО (У3) 111.819 - 112.000
	На разделительной	
Дорожная разметка слева	4-я от осевой	1.2 111.481 - 111.503; 1.1.1 111.502 - 111.519; 1.2 111.524 - 111.535
	3-я от осевой	1.2 111.435 - 111.424; 1.2 111.535 - 111.574; 1.1.1 111.574 - 111.608; 1.2 111.719 - 111.722
	2-я от осевой	1.4 111.242 - 111.383; 1.7 111.383 - 111.395; 1.2 111.395 - 111.408; 1.7 111.408 - 111.414; 1.2 111.414 - 111.424; 1.7 111.424 - 111.435; 1.4 111.435 - 111.481; 1.11 111.481 - 111.500; 1.1 111.500 - 111.520; 1.11 111.524 - 111.535; 1.8 111.535 - 111.608; 1.7 111.608 - 111.614; 1.4 111.614 - 111.703; 1.4 111.820 - 111.963; 1.2 111.963 - 111.1000
	1-я от осевой	1.4 111.000 - 111.242; 1.2 111.242 - 111.320; 1.3 111.320 - 111.393; 1.7 111.393 - 111.421; 1.1 111.421 - 111.468; 1.11 111.468 - 111.520; 1.11 111.524 - 111.543; 1.2 111.543 - 111.578; 1.7 111.578 - 111.608; 1.8 111.608 - 111.679; 1.11 111.683 - 111.711; 1.2 111.711 - 111.723; 1.4 111.723 - 111.800; 1.2 111.800 - 111.810; 1.11 111.810 - 111.838; 1.8 111.838 - 112.000
Элементы в плане		111.000; R=434, L=163; 111.197; 111.763; R=302, L=156; 111.919
Продольный профиль		L=368; a=3; 111.368; a=2; L=610; 111.978; a=4; L=22
Видимость в обратном направлении		<500; 111.206; <600; 111.306; <700; 112.000

Проект организации дорожного движения
А-107 «Московское малое кольцо»
111+000-112+000

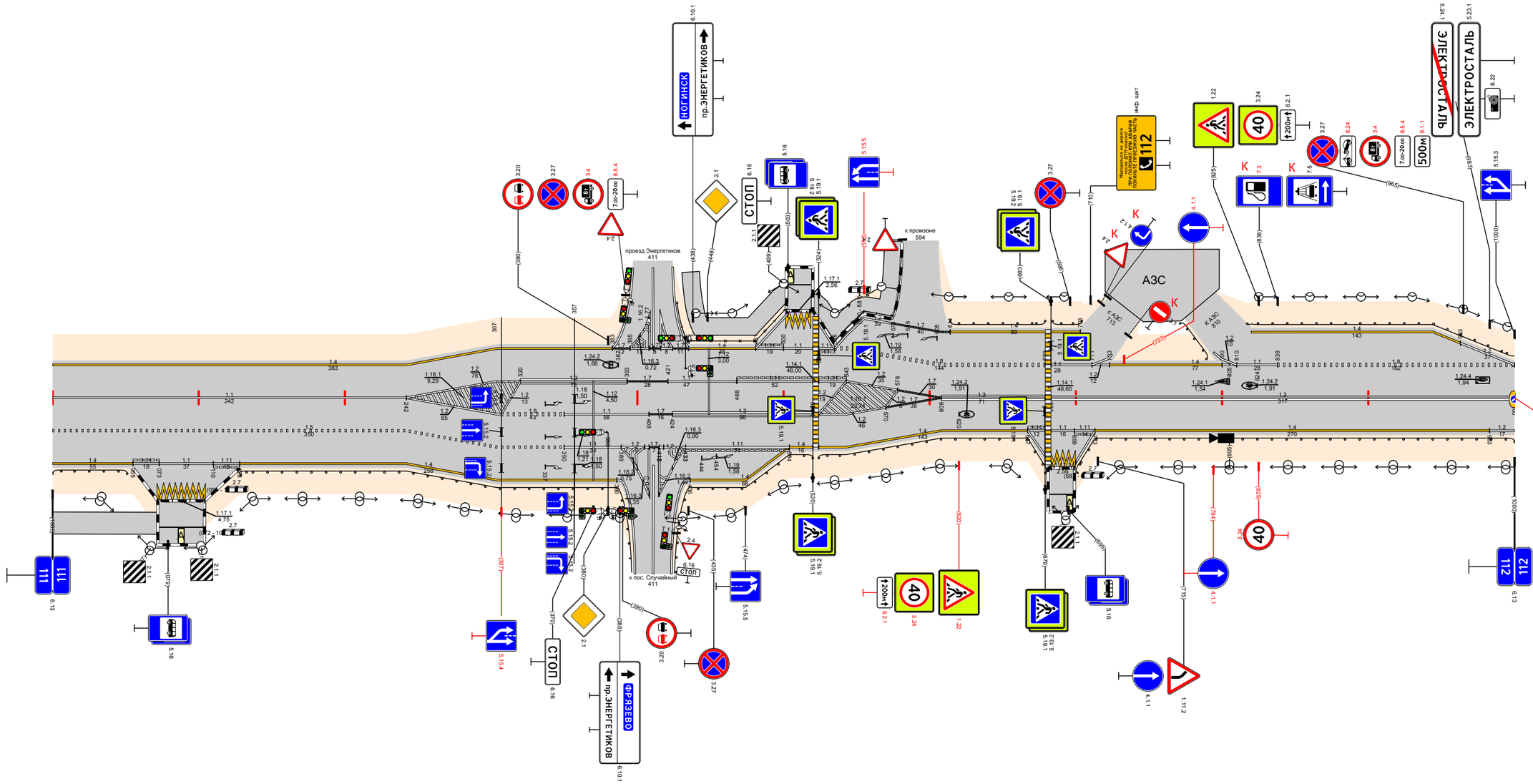

Видимость в прямом направлении		<700; 112.000
Дорожная разметка справа	Осевая линия	1.1 111.000 - 111.242; 1.3 111.608 - 111.679; 1.3 111.683 - 112.000
	1-я от осевой	1.5 111.000 - 111.242; 1.2 111.242 - 111.307; 1.8 111.307 - 111.350; 1.1 111.350 - 111.408; 1.7 111.408 - 111.424; 1.3 111.424 - 111.520; 1.2 111.524 - 111.570; 1.7 111.570 - 111.608; 1.4 111.608 - 111.667; 1.11 111.667 - 111.679; 1.11 111.683 - 111.699; 1.11 111.699 - 111.713; 1.4 111.713 - 111.983; 1.2 111.983 - 112.000
	2-я от осевой	1.4 111.000 - 111.055; 1.11 111.055 - 111.073; 1.1 111.073 - 111.110; 1.11 111.110 - 111.128; 1.4 111.128 - 111.242; 1.5 111.242 - 111.350; 1.1 111.350 - 111.389; 1.2 111.389 - 111.408; 1.2 111.408 - 111.414; 1.7 111.414 - 111.424; 1.2 111.424 - 111.427; 1.1 111.427 - 111.433; 1.1 111.433 - 111.504; 1.4 111.504 - 111.520; 1.4 111.524 - 111.608
	3-я от осевой	1.4 111.242 - 111.386; 1.2 111.386 - 111.389; 1.2 111.389 - 111.396; 1.2 111.396 - 111.408; 1.2 111.408 - 111.412; 1.4 111.412 - 111.415; 1.2 111.415 - 111.423; 1.2 111.423 - 111.434; 1.4 111.434 - 111.436; 1.4 111.436 - 111.504; 1.2 111.667 - 111.679; 1.2 111.683 - 111.699; 1.2 111.700 - 111.713
	4-я от осевой	1.1.1 111.072 - 111.126; 1.2 111.402 - 111.408
Дорожные ограждения и направляющие устройства справа	На разделительной	
	На обочине	ДО (У3) 111.000 - 111.051; ДО (У3) 111.127 - 111.386; ДО (У3) 111.436 - 111.520; ДО (У3) 111.524 - 111.681; ДО (У3) 111.699 - 112.000
Тротуары справа		111.000 - 111.072, (72 м), о/д. ш. 2.5 м
Откосы справа		

Откосы слева		
Тротуары слева		
Дорожные ограждения и направляющие устройства слева	На обочине	ДО (У3) 112,994 - 113,000
	На разделительной	
Дорожная разметка слева		12 112,000 - 112,300; 14 112,300 - 112,361; 17 112,361 - 112,377; 14 112,377 - 112,396; 12 112,396 - 112,950; 17 112,950 - 112,994; 12 112,994 - 113,000
Элементы в плане		112,634; R=184, L=142; 112,776
Продольный профиль		α=4; L=958; 112,958; α=7; L=37
Видимость в обратном направлении		<700; 113,000

Проект организации дорожного движения А-107 «Московское малое кольцо» 112+000-113+000

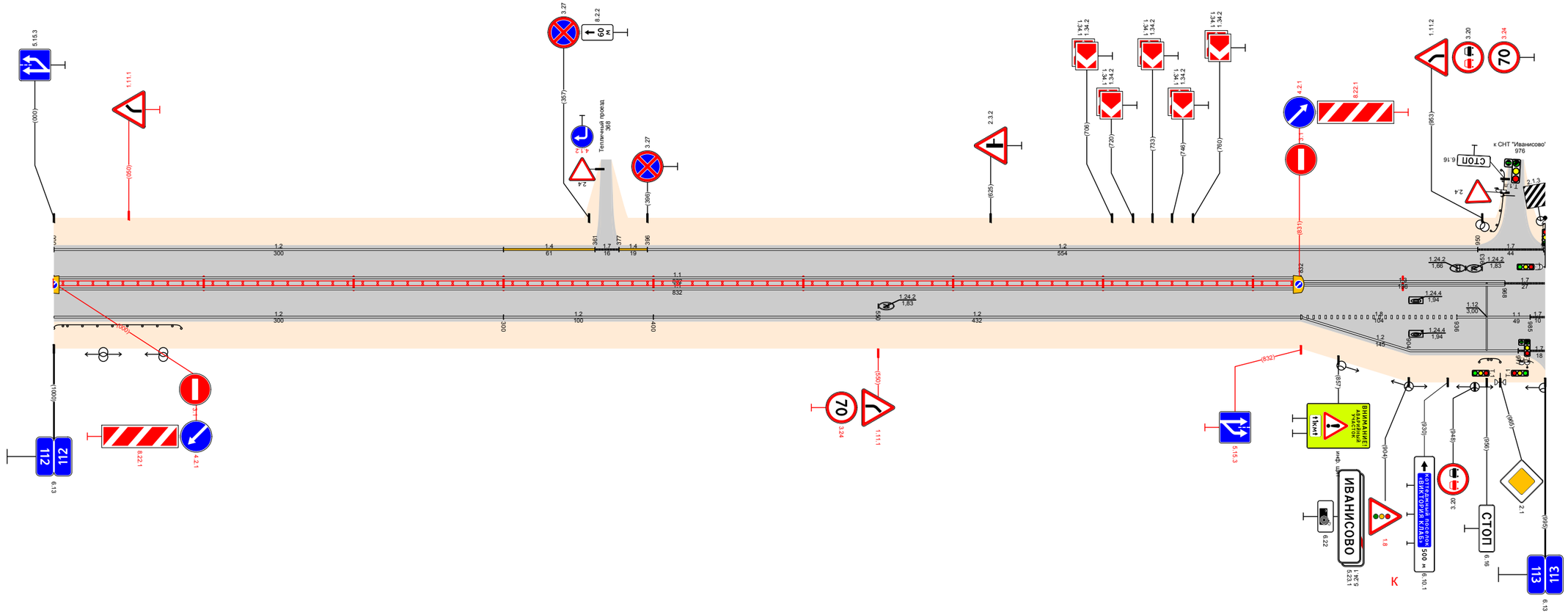

Видимость в прямом направлении		<700; 112,608; <600; 112,708; <500; 112,808; <700; 113,000
Дорожная разметка справа	Осевая линия	11 112,000 - 112,832; 13 112,832 - 112,968; 17 112,968 - 113,000
	1-я от осевой	12 112,000 - 112,300; 12 112,300 - 112,400; 12 112,400 - 112,832; 18 112,832 - 112,936; 11 112,936 - 112,985; 17 112,985 - 113,000
	2-я от осевой	12 112,832 - 112,977; 17 112,977 - 113,000
Дорожные ограждения и направляющие устройства справа	На разделительной	ДД (У5) 112,000 - 112,832
	На обочине	ДО (У3) 112,000 - 112,085; ДО (У3) 112,951 - 112,965
Тротуары справа		
Откосы справа		

Проект организации дорожного движения
А-107 «Московское малое кольцо»
113+000–114+000

Откосы слева		
Тротуары слева		
Дорожные ограждения и направляющие устройства слева	На обочине	ДО (Б3) 113.000 - 113.055; ДО (Б3) 113.057 - 113.080; ДО (Б3) 113.080 - 113.245; ОПО-Д 113.087 - 113.122; ОПО-Д 113.138 - 113.164; ОПО-Д 113.165 - 113.194; ДО (Б3) 113.375 - 113.409; ДО (Б3) 113.617 - 113.651; ДО (Б3) 113.931 - 113.950
	На разделительной	
Дорожная разметка слева	3-я от осевой	1.17.1 113.066 113.078; 1.17.1 113.972 113.984
	2-я от осевой	1.7 113.776 113.784
	1-я от осевой	1.2 113.000 - 113.055; 1.11 113.057 113.063; 1.11 113.065 113.077; 1.11 113.077 113.090; 1.2 113.090 113.124; 1.7 113.124 113.134; 1.2 113.134 113.160; 1.2 113.164 - 113.760; 1.7 113.760 113.780; 1.11 113.780 113.788; 1.11 113.788 113.802; 1.2 113.802 113.828; 1.7 113.828 - 113.886; 1.2 113.886 - 113.956; 1.11 113.956 113.975; 1.11 113.975 113.986; 1.11 113.986 114.000
Элементы в плане		R=30, L=52 (113.788 – 113.840)
Продольный профиль		a=7; L=233; 113.233; L=250; 113.483; a=1; a=5; L=501; 113.984; 5/15
Видимость в обратном направлении		<700; 114.000

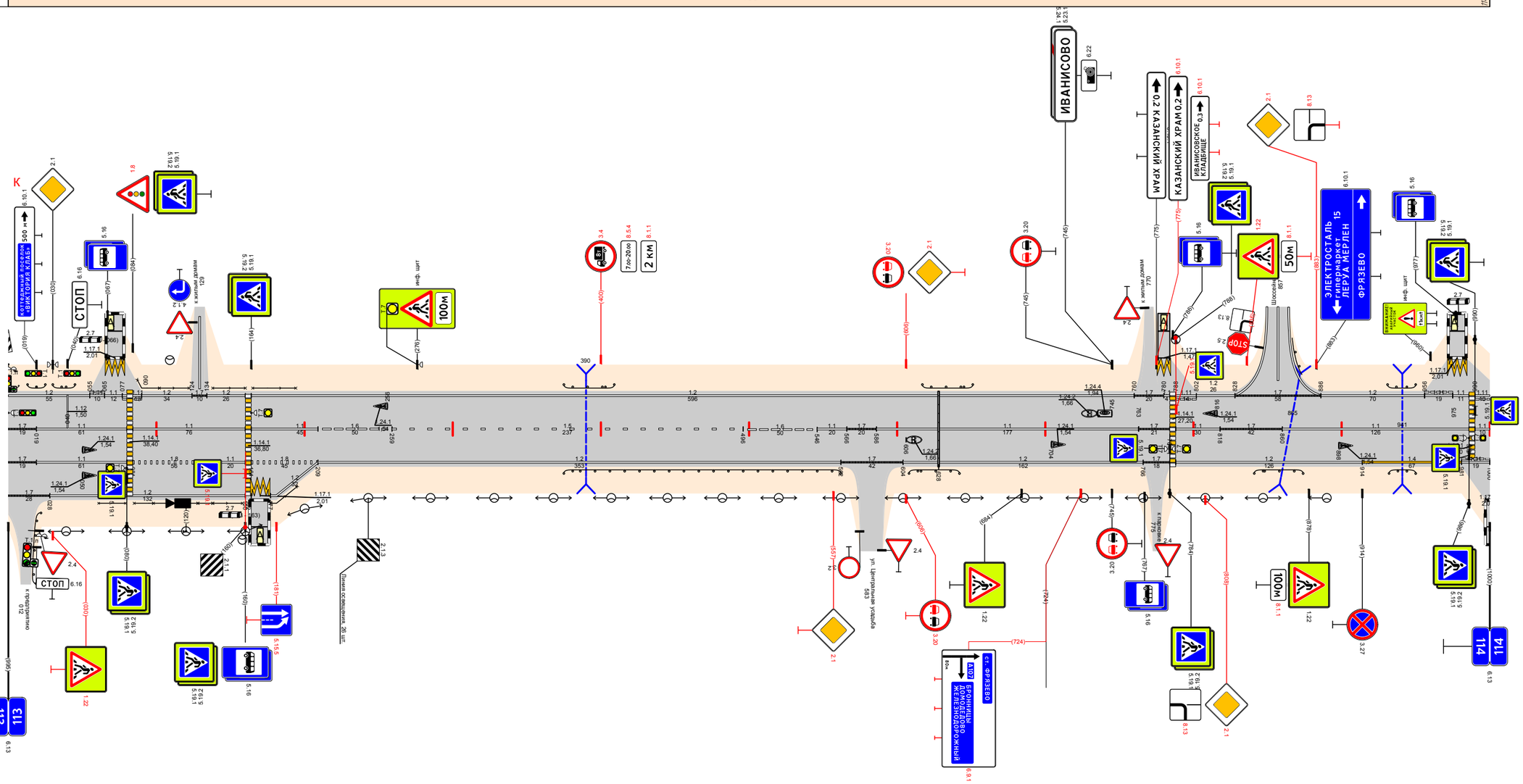

Видимость в прямом направлении		<700; 114.000
Дорожная разметка справа	Осевая линия	1.7 113.000 113.019; 1.1 113.019 - 113.080; 1.1 113.084 - 113.160; 1.1 113.164 - 113.209; 1.6 113.209 - 113.259; 1.5 113.259 - 113.496; 1.6 113.496 - 113.546; 1.1 113.546 113.566; 1.7 113.566 113.586; 1.1 113.586 - 113.763; 1.7 113.763 113.784; 1.1 113.788 113.818; 1.7 113.818 - 113.860; 1.1 113.860 - 113.986; 1.1 113.986 114.000
	1-я от осевой	1.7 113.000 113.019; 1.1 113.019 - 113.080; 1.8 113.084 - 113.140; 1.1 113.140 113.160; 1.8 113.164 - 113.209; 1.2 113.209 - 113.562; 1.7 113.562 - 113.604; 1.2 113.604 - 113.766; 1.7 113.766 113.784; 1.2 113.788 - 113.914; 1.4 113.914 - 113.981; 1.11 113.981 114.000
	2-я от осевой	1.7 113.000 113.028; 1.2 113.028 - 113.160; 1.17.1 113.164 113.177; 1.2 113.177 113.209
	3-я от осевой	1.17.1 113.997 114.000
Дорожные ограждения и направляющие устройства справа	На разделительной	
	На обочине	ОПО-Д 113.061 - 113.078; ОПО-Д 113.085 - 113.158; ОПО-Д 113.177 - 113.195; ДО (Б3) 113.375 - 113.562; ДО (Б3) 113.608 - 113.642; ДО (Б3) 113.841 - 113.874; ДО (Б3) 113.932 - 113.950
Тротуары справа		
Откосы справа		

Откосы слева		
Тротуары слева		
Дорожные ограждения и направляющие устройства слева	На обочине	ДО (ЕЗ) 114,355 - 114,375
	На разделительной	
Дорожная разметка слева	2-я от осевой	14 114,980 115,000
	1-я от осевой	1.11 114,000 114,008; 1.2 114,008 - 114,712; 1.7 114,712 114,724; 1.2 114,724 - 114,930; 14 114,930 - 114,980; 18 114,980 115,000
Элементы в плане		
Продольный профиль		a=5; L=984; 114,984; 5/16
Видимость в обратном направлении		<700; 115,000

Проект организации дорожного движения
А-107 «Московское малое кольцо»
114+000-115+000

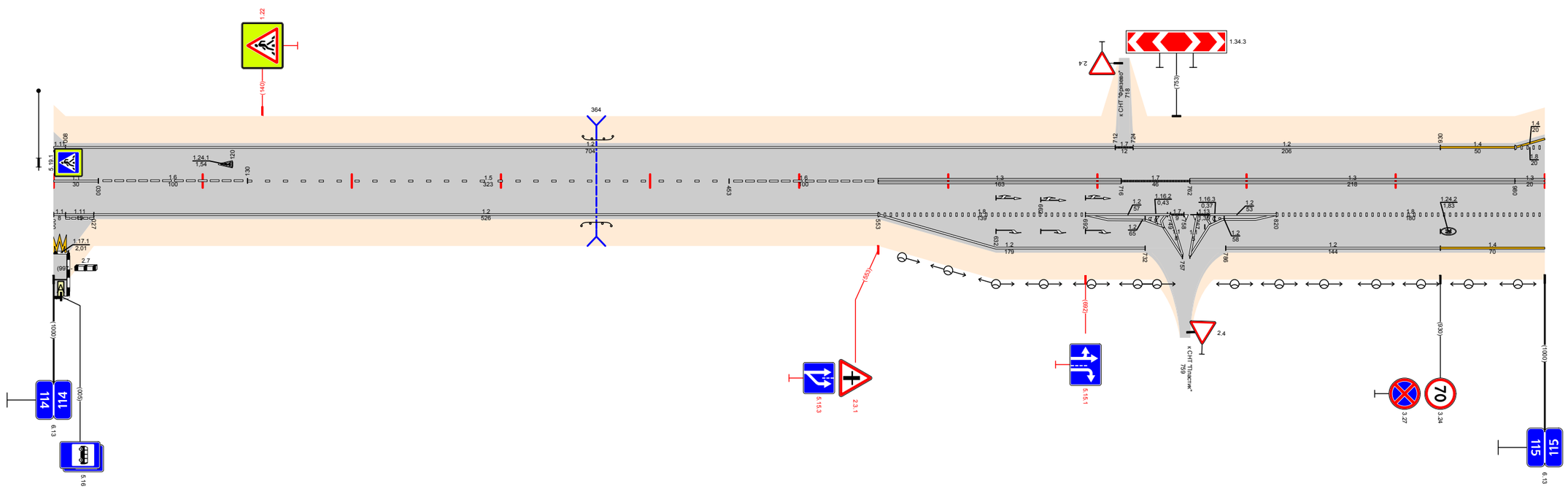

Видимость в прямом направлении		<700; 115,000
Дорожная разметка справа	Осевая линия	1.1 114,000 114,030; 16 114,030 - 114,130; 15 114,130 - 114,453; 16 114,453 - 114,553; 13 114,553 - 114,716; 17 114,716 - 114,762; 13 114,762 - 114,980; 13 114,980 115,000
	1-я от осевой	1.11 114,000 114,008; 1.11 114,008 114,027; 1.2 114,027 - 114,553; 18 114,553 - 114,692; 1.2 114,692 - 114,712; 1.7 114,712 114,724; 1.13 114,724 114,752; 1.2 114,752 - 114,820; 18 114,820 - 115,000
	2-я от осевой	1.2 114,553 - 114,732; 1.2 114,786 - 114,930; 14 114,930 - 115,000
	3-я от осевой	1.17.1 114,000 114,010; 1.2.1 114,724 114,752; 1.17.2 114,752 114,775
Дорожные ограждения и направляющие устройства справа	На разделительной	
	На обочине	ДО (ЕЗ) 114,354 - 114,374
Тротуары справа		
Откосы справа		

Откосы слева		
Тротуары слева		
Дорожные ограждения и направляющие устройства слева	На обочине	ДО (У3) 115,295 - 115,337; ДО (У3) 115,766 - 115,814
	На разделительной	
Дорожная разметка слева	2-я от осевой	14 115,000 - 115,493
	1-я от осевой	18 115,000 - 115,058; 11 115,058 - 115,343; 18 115,343 - 115,493; 14 115,493 - 116,000
Элементы в плане		115,388; R=461 L=314; 115,702
Продольный профиль		a=5; L=980; 115,980; 13; 20
Видимость в обратном направлении		<700; 116,000

Проект организации дорожного движения А-107 «Московское малое кольцо» 115+000-116+000

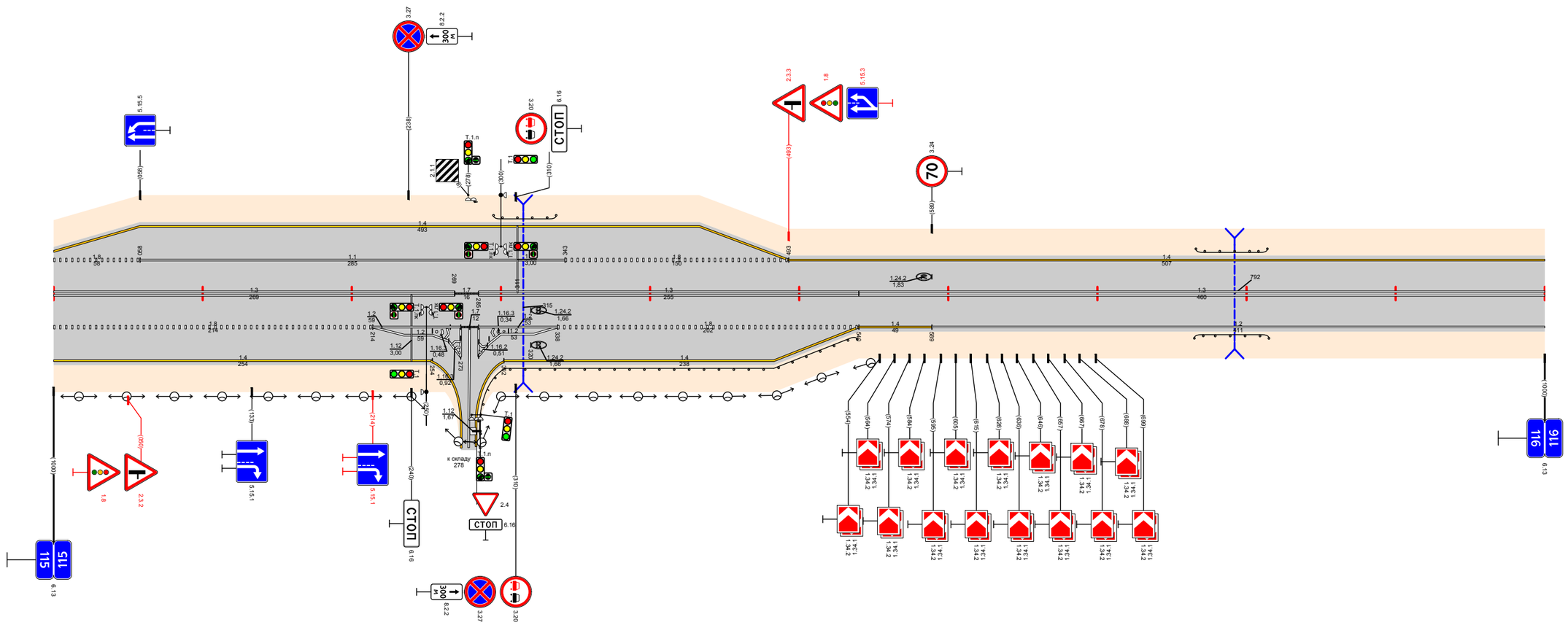

Видимость в прямом направлении		<700; 116,000
Дорожная разметка справа	Осевая линия	13 115,000 - 115,269; 17 115,269 115,285; 13 115,285 - 115,540; 13 115,540 - 116,000
	1-я от осевой	18 115,000 - 115,214; 12 115,214 - 115,253; 17 115,273 115,285; 12 115,252 - 115,338; 18 115,338 - 115,540; 14 115,540 - 115,589; 12 115,589 - 116,000
	2-я от осевой	14 115,000 - 115,254; 12 115,266 115,273; 12 115,285 115,292; 14 115,302 - 115,540
Дорожные ограждения и направляющие устройства справа	На разделительной	
	На обочине	ДО (У3) 115,302 - 115,538; ДО (У3) 115,765 - 115,815
Тротуары справа		
Откосы справа		

Откосы слева		
Тротуары слева		
Дорожные ограждения и направляющие устройства слева	На обочине	ДО (У3) 116,830 - 116,858; Ст (7) 116,858 - 116,870; Ст (9) 116,896 - 116,903; ДО (У3) 116,903 - 116,940; ДО (У3) 116,984 - 117,000
	На разделительной	
Дорожная разметка слева	2-я от осевой	1.2 116,920 - 116,957; 1.2 116,957 - 116,971; 1.2 116,971 - 116,984
	1-я от осевой	14 116,000 - 116,704; 1.2 116,704 - 116,864; 1.2 116,896 - 116,940; 1.2 116,920 - 116,957; 1.2 116,957 - 116,971; 1.7 116,971 - 116,981; 1.2 116,984 - 117,000
Элементы в плане		116,276; R=975, L=280; 116,496; 116,641; R=274, L=61; 116,701; R=204, L=134; 116,835; 116,883; R=102, L=70; 116,953
Продольный профиль		a=13; L=982; 116,982; 34; 18; 117,000
Видимость в обратном направлении		<700

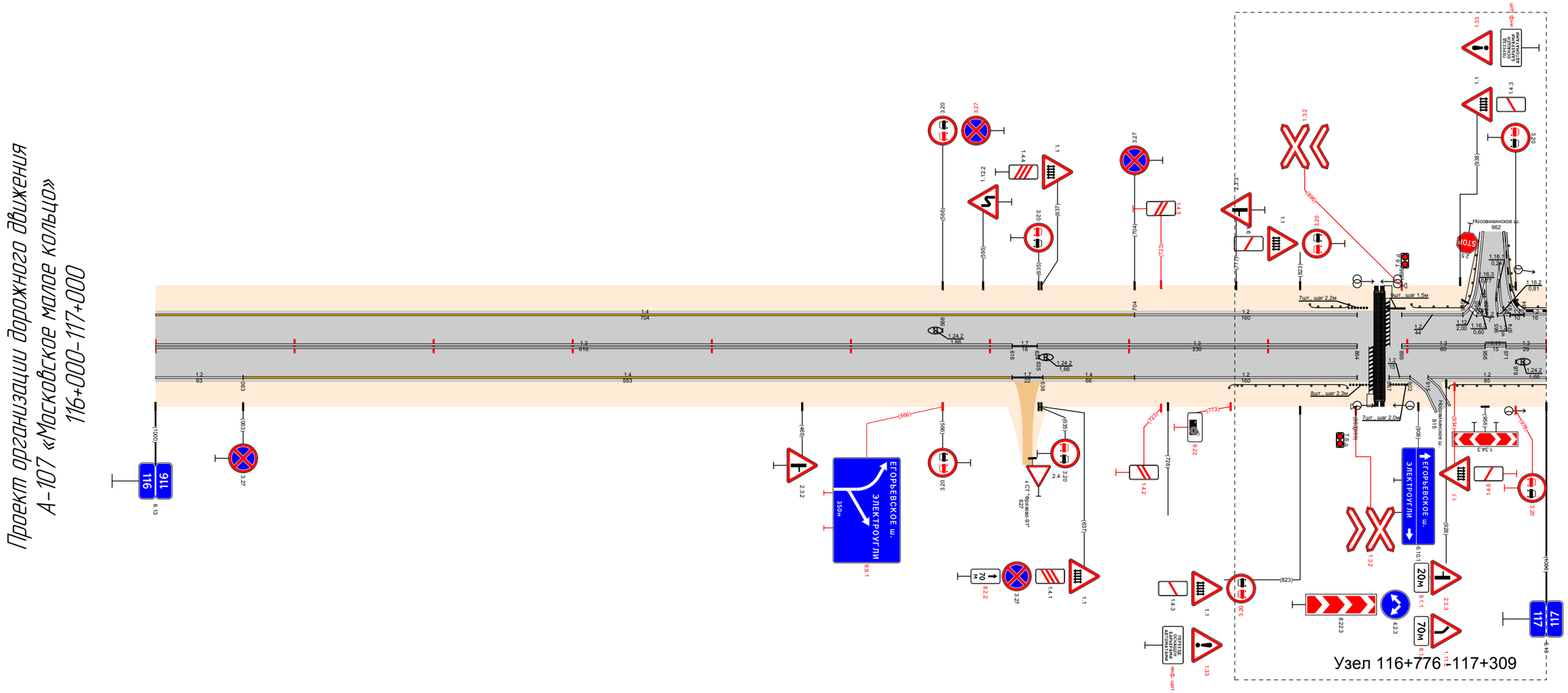

Видимость в прямом направлении		<700; <500; <400; <300; <200; <400
Дорожная разметка справа	Осевая линия	1.3 116,000 - 116,616; 1.7 116,616 - 116,634; 1.3 116,634 - 116,864; 1.3 116,896 - 116,956; 1.11 116,956 - 116,971; 1.3 116,971 - 117,000
	1-я от осевой	1.2 116,000 - 116,063; 1.4 116,063 - 116,616; 1.7 116,616 - 116,638; 1.4 116,638 - 116,704; 1.2 116,704 - 116,864; 1.2 116,887 - 116,902; 1.2 116,915 - 117,000
Дорожные ограждения и направляющие устройства справа	На разделительной	
	На обочине	ДО (У3) 116,772 - 116,857; Ст (8) 116,859 - 116,870; Ст (7) 116,858 - 116,900; ДО (У3) 116,930 - 117,000
Тротуары справа		
Откосы справа		

Откосы слева					
Тротуары слева			117,122 - 117,247, (125 м), а/б, ш. 1,0 м		
Дорожные ограждения и направляющие устройства слева	На обочине	ДО (У3) 117,000 - 117,112	(100)(У4) 117,122 - 117,257		ДО (У3) 117,257 - 118,000
	На разделительной				
Дорожная разметка слева	2-я от осевой				1.2 117,910 118,000
	1-я от осевой	1.2 117,000 - 117,114	1.4 117,114 - 117,257	1.2 117,257 - 117,910	1.2 117,910 118,000
Элементы в плане		117,018 R=58, L=67 117,085			
Продольный профиль		α=34 L=142 117,142	α=45 L=150 117,292	α=6 L=350 117,642	α=6 L=303
Видимость в обратном направлении		<700 117,392	<200 117,492	<300 117,592	<400 117,692 <500 118,000

Проект организации дорожного движения
А-107 «Московское малое кольцо»
117+000-118+000

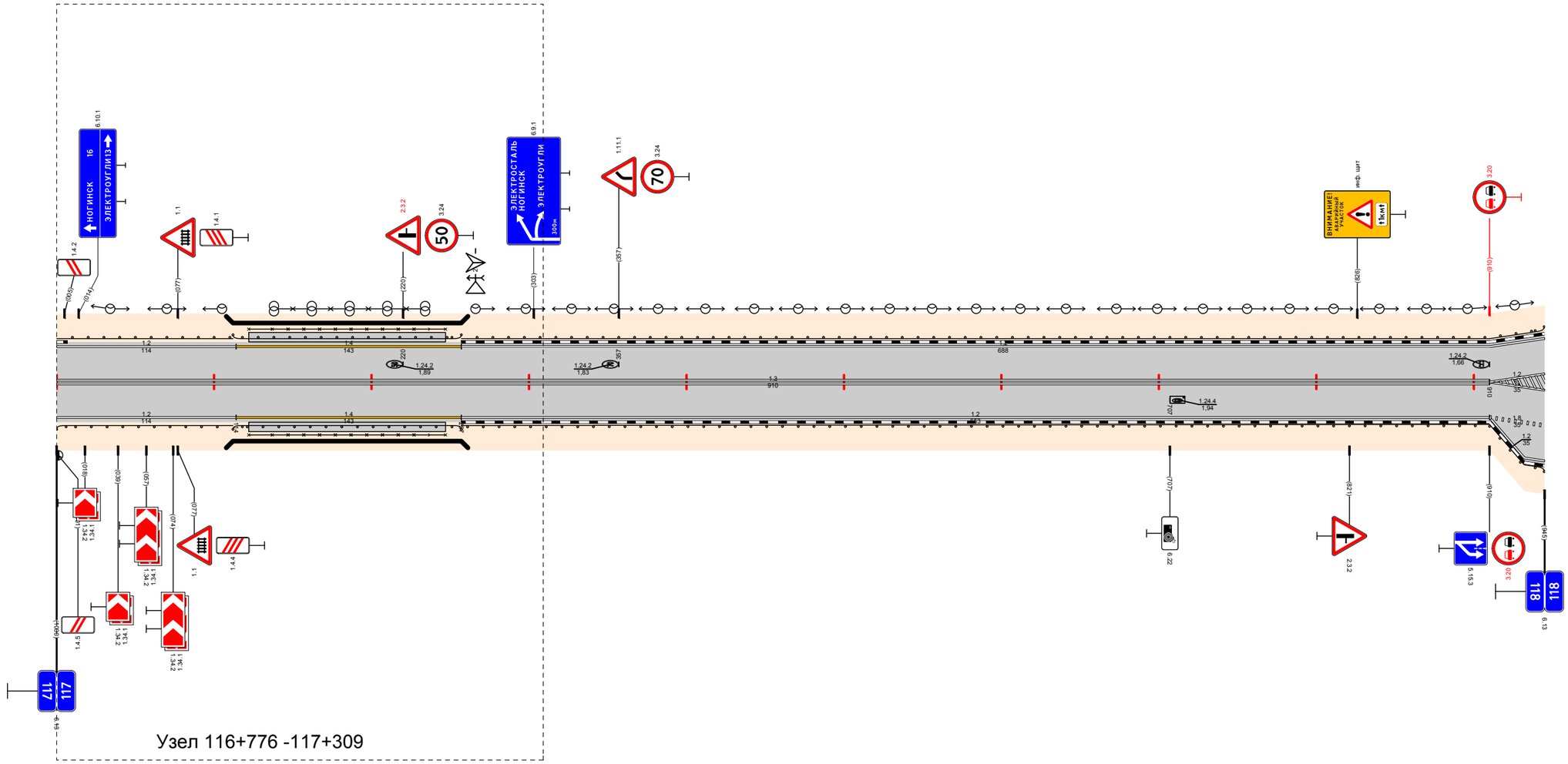

Видимость в прямом направлении		<400 117,092	<600 117,292	<700	118,000
Дорожная разметка справа	Осевая линия			1.3 117,000 - 117,910	
	1-я от осевой	1.2 117,000 - 117,114	1.4 117,114 - 117,257	1.2 117,257 - 117,910	1.2 117,910 118,000
	2-я от осевой				1.8 117,910 118,000
	3-я от осевой				1.2 117,910 118,000
Дорожные ограждения и направляющие устройства справа	На разделительной				
	На обочине	ДО (У3) 117,000 - 117,112	(100)(У4) 117,122 - 117,257	ДО (У3) 117,257 - 118,000	
Тротуары справа			117,122 - 117,247, (125 м), а/б, ш. 1,0 м		
Откосы справа					

Откосы слева		
Тротуары слева		
Дорожные ограждения и направляющие устройства слева	На обочине	ДО (43) 118,000 - 118,112; ДО (59) 118,713 - 118,833
	На разделительной	
Дорожная разметка слева	2-я от осевой	1.2 118,000 - 118,178
	1-я от осевой	1.2 118,000 - 118,042; 1.11 118,042 - 118,055; 1.1 118,055 - 118,084; 1.8 118,084 - 118,124; 1.2 118,124 - 118,178; 1.2 118,178 - 119,000
Элементы в плане		
Продольный профиль		L=42; α=0 118,082; L=215; α=8 118,257; α=9; L=770; 118,102; 7 ‰
Видимость в обратном направлении		<500; 118,162; <600; 118,262; <700; 119,000

Проект организации дорожного движения
А-107 «Московское малое кольцо»
118+000-119+000

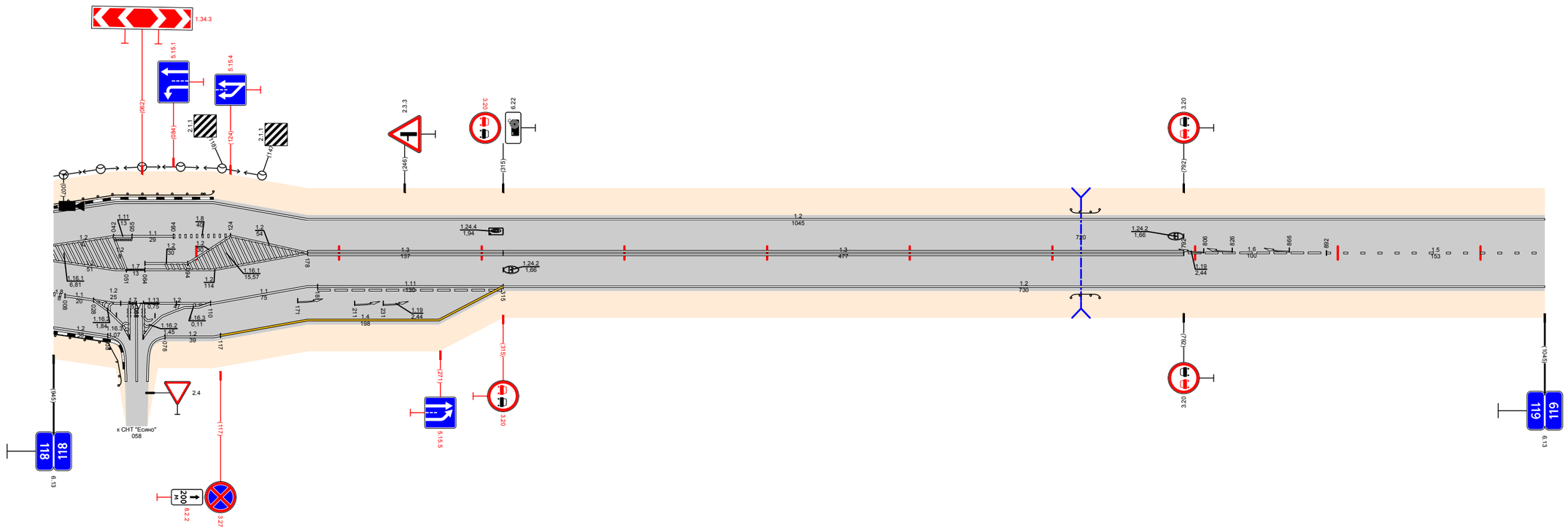

Видимость в прямом направлении		<700; 119,000
Дорожная разметка справа	Осевая линия	1.3 118,178 - 118,315; 1.3 118,315 - 118,792; 1.6 118,792 - 118,892; 1.5 118,892 - 119,000
	1-я от осевой	1.2 118,000 - 118,051; 1.7 118,051 - 118,064; 1.2 118,064 - 118,094; 1.2 118,064 - 118,178; 1.7 118,178 - 118,185; 1.11 118,185 - 118,315; 1.2 118,315 - 119,000
	2-я от осевой	1.8 118,000 - 118,028; 1.1 118,028 - 118,053; 1.2 118,053 - 118,063; 1.7 118,063 - 118,076; 1.2 118,076 - 118,110; 1.1 118,110 - 118,178; 1.4 118,178 - 118,315
	3-я от осевой	1.2 118,000 - 118,038; 1.2 118,039 - 118,053; 1.2 118,063 - 118,078; 1.2 118,078 - 118,117; 1.4 118,117 - 118,178
Дорожные ограждения и направляющие устройства справа	На разделительной	
	На обочине	ДО (43) 118,000 - 118,048; ДО (59) 118,713 - 118,833
Тротуары справа		
Откосы справа		

Откосы слева						
Тротуары слева						
Дорожные ограждения и направляющие устройства слева	На обочине		ДО (УЗ) 119,573 - 119,624		ДО (УЗ) 119,677 - 119,820	
	На разделительной					
Дорожная разметка слева		12 119,000 - 119,820				
Элементы в плане			119,500	R=800, L=841		
Продольный профиль		a=7		L=985		
Видимость в обратном направлении		<700	119,592	<600	119,692	<700

Проект организации дорожного движения
А-107 «Московское малое кольцо»
119+000-120+000

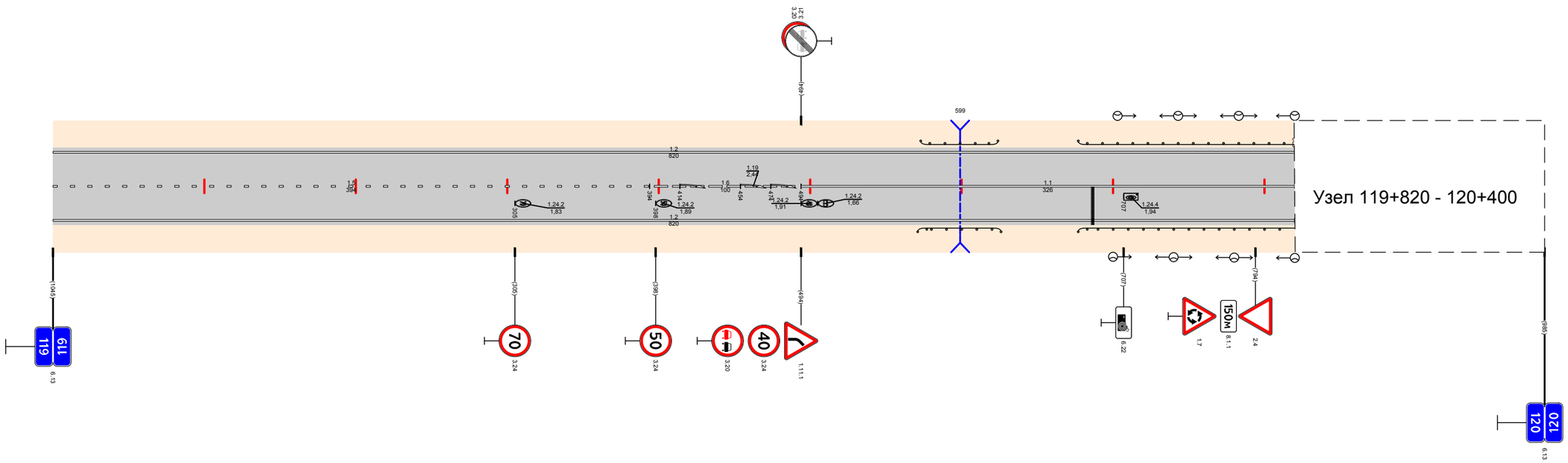

Видимость в прямом направлении		<700				120,000
Дорожная разметка справа	Осевая линия	15 119,000 - 119,394	16 119,394 - 119,494	11 119,494 - 119,820		
	1-я от осевой	12 119,000 - 119,820				
Дорожные ограждения и направляющие устройства справа	На разделительной					
	На обочине		ДО (УЗ) 119,571 - 119,626		ДО (УЗ) 119,677 - 119,820	
Тротуары справа						
Откосы справа						

Откосы слева		
Тротуары слева		
Дорожные ограждения и направляющие устройства слева	На обочине	
	На разделительной	
Дорожная разметка слева		12 (120,400 - 120,450); 17 (120,450 - 120,496); 12 (120,496 - 121,000)
Элементы в плане		R=800, L=841; 120,396
Продольный профиль		120,000; a=14; L=260; 120,261; a=8; L=739
Видимость в обратном направлении		<700; 121,000

Проект организации дорожного движения
А-107 «Московское малое кольцо»
120+000-121+000

Узел 119+820 - 120+400

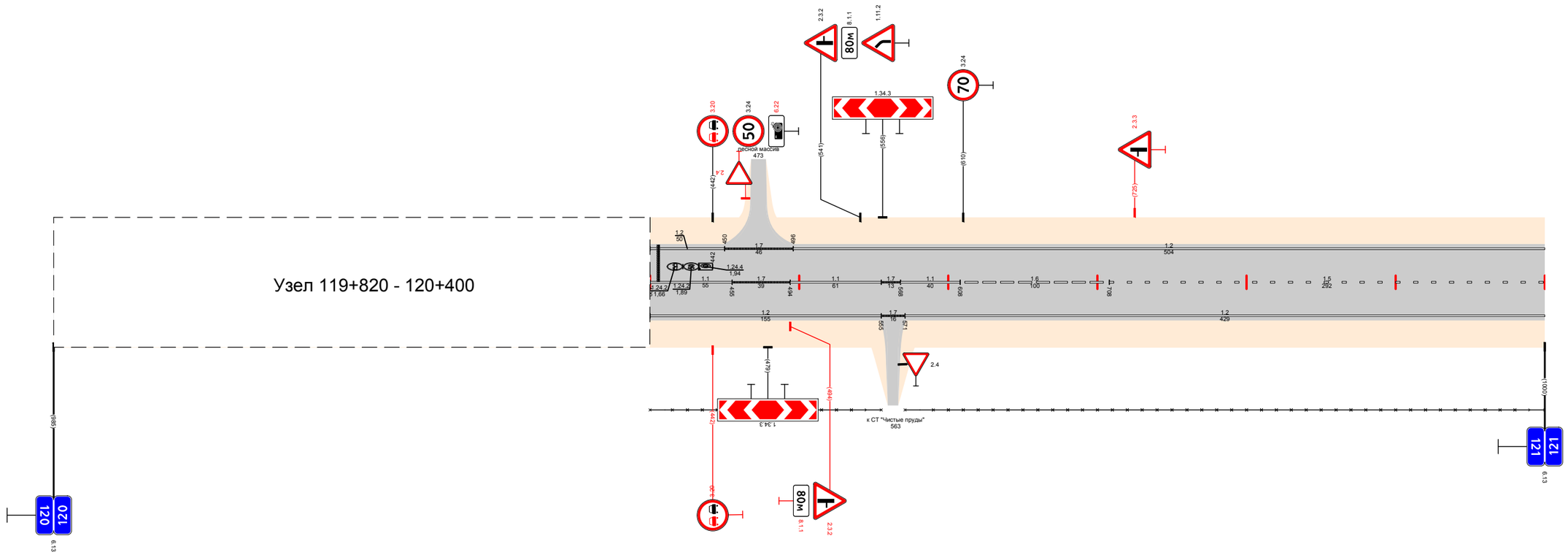

Видимость в прямом направлении		<700; 121,000
Дорожная разметка справа	Осевая линия	11 (120,400 - 120,455); 17 (120,455 - 120,494); 11 (120,494 - 120,555); 17 (120,555 - 120,568); 11 (120,568 - 120,608); 16 (120,608 - 120,708); 15 (120,708 - 121,000)
	1-я от осевой	12 (120,400 - 120,555); 17 (120,555 - 120,571); 12 (120,571 - 121,000)
Дорожные ограждения и направляющие устройства справа	На разделительной	
	На обочине	30 (120,400 - 120,555); 30 (120,571 - 121,000)
Тротуары справа		
Откосы справа		

Откосы слева		
Тротуары слева		
Дорожные ограждения и направляющие устройства слева	На обочине	30 121,073 - 122,000
	На разделительной	
Дорожная разметка слева		12 121,000 - 122,000
Элементы в плане		
Продольный профиль		121,732 a=9 L=988
Видимость в обратном направлении		<700 122,000

Проект организации дорожного движения
А-107 «Московское малое кольцо»
121+000-122+000

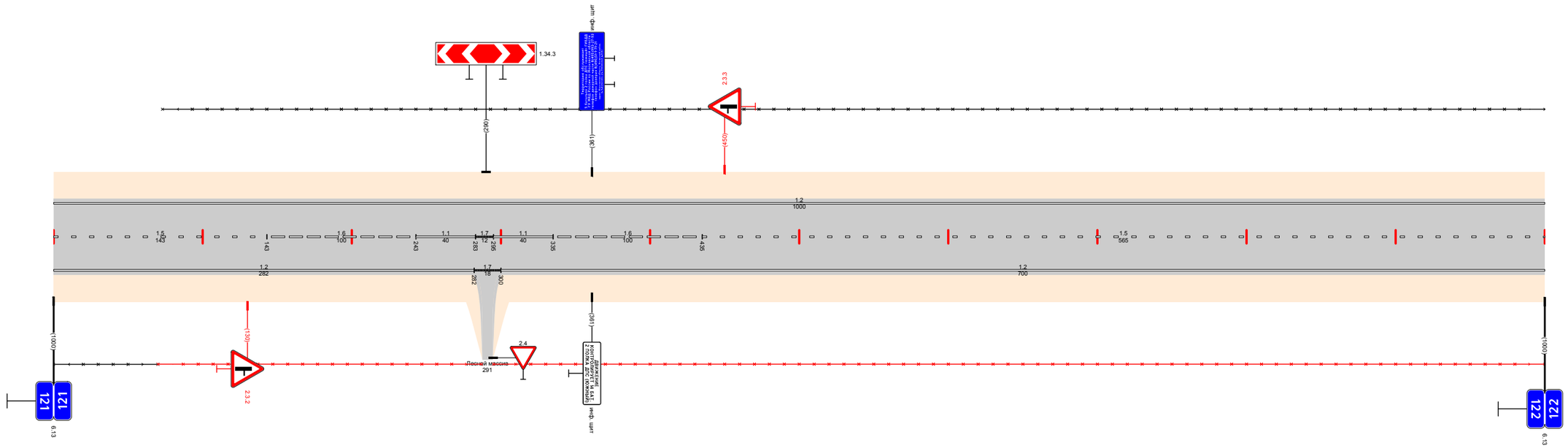

Видимость в прямом направлении		<700 121,775 <600 121,875 <500 121,975 <400 122,000
Дорожная разметка справа	Осевая линия	15 121,000 - 121,143 / 16 121,143 - 121,243 / 11 121,243 - 121,283 / 17 121,283 121,295 / 11 121,295 - 121,335 / 16 121,335 - 121,435 / 15 121,435 - 122,000
	1-я от осевой	12 121,000 - 121,282 / 17 121,282 121,300 / 12 121,300 - 122,000
Дорожные ограждения и направляющие устройства справа	На разделительной	
	На обочине	30 121,000 - 121,070 / 30 121,070 - 121,287 / 30 121,295 - 122,000
Тротуары справа		
Откосы справа		

Откосы слева		
Тротуары слева		
Дорожные ограждения и направляющие устройства слева	На обочине	ДО (1-63) 122,043 - 122,064; 30 122,000 - 122,522; ДО (1-63) 122,671 - 122,699; 30 122,524 - 123,000
	На разделительной	
Дорожная разметка слева		12 122,000 - 123,000
Элементы в плане		
Продольный профиль		122,000; L=996; a=0; 123,000
Видимость в обратном направлении		<700

Проект организации дорожного движения
А-107 «Московское малое кольцо»
122+000-123+000

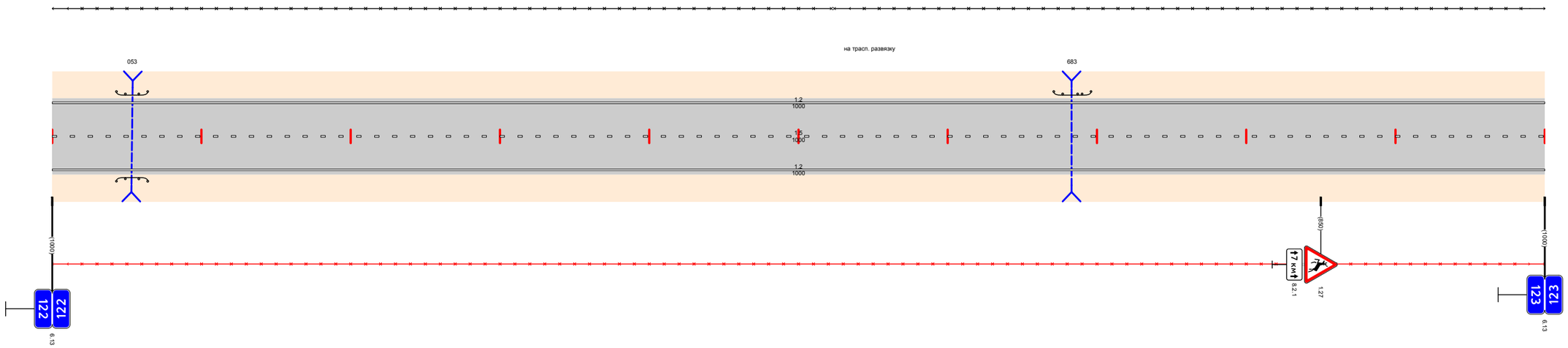

Видимость в прямом направлении		122,000; <700; 123,000
Дорожная разметка справа	Осевая линия	15 122,000 - 123,000
	1-я от осевой	12 122,000 - 123,000
Дорожные ограждения и направляющие устройства справа	На разделительной	
	На обочине	ДО (1-63) 122,043 - 122,064; 30 122,000 - 123,000
Тротуары справа		
Откосы справа		

Откосы слева		
Тротуары слева		123,876 - 123,889 (13 м) о/д; ш 1,5 м
Дорожные ограждения и направляющие устройства слева	На обочине	30 123,000 - 123,372; ДО (У3) 123,563 - 123,859; ОПО-Д 123,877 - 123,889; ДО (У3) 123,890 - 124,000
	На разделительной	
Дорожная разметка слева	2-я от осевой	1,2 123,680 - 123,863; 1,7.1 123,863 - 123,876; 1,2 123,876 - 124,000
	1-я от осевой	1,2 123,000 - 123,680; 1,8 123,680 - 123,827; 1,2 123,827 - 123,912; 1,8 123,912 - 124,000
Элементы в плане		
Продольный профиль		123,796; L=790; a=3; 123,796; a=7; L=184
Видимость в обратном направлении		<700; 124,000

Проект организации дорожного движения
А-107 «Московское малое кольцо»
123+000-124+000

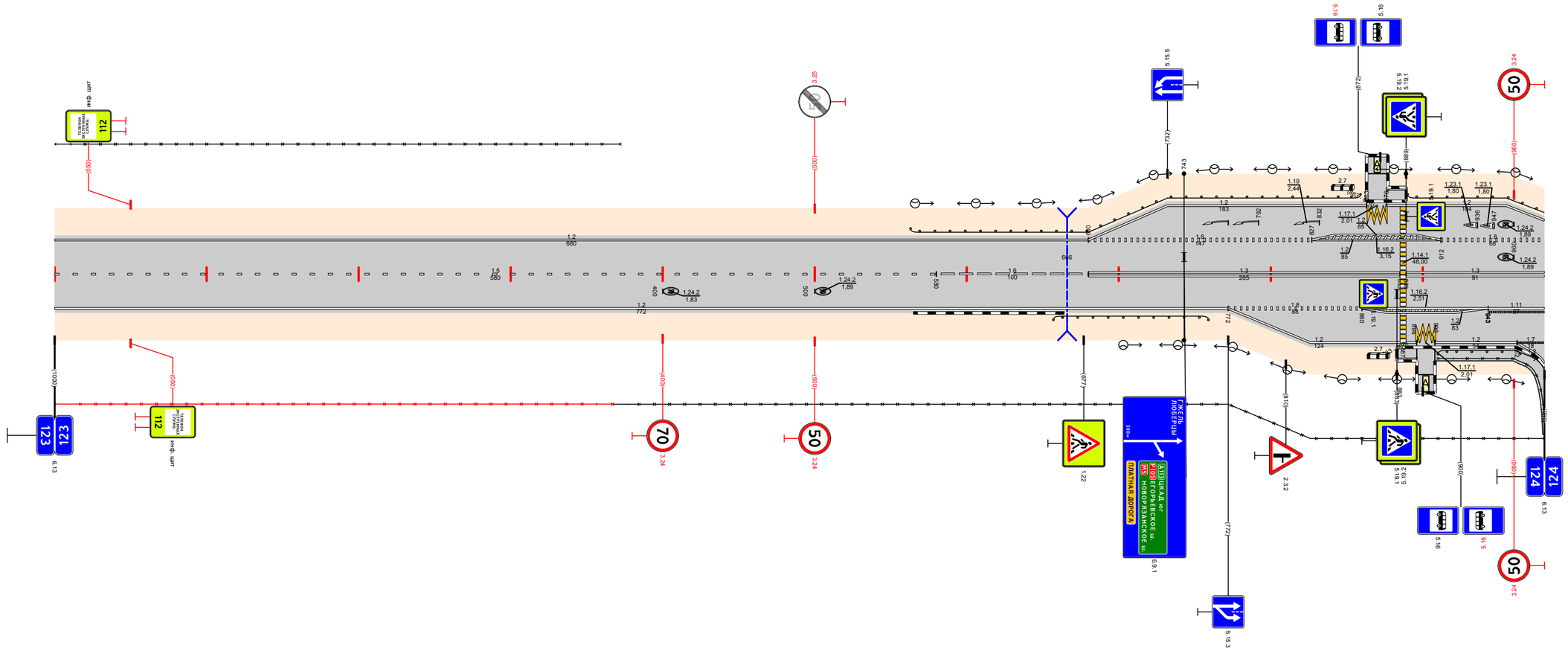

Видимость в прямом направлении		<700; 123,596; <600; 123,696; <700; 124,000
Дорожная разметка справа	Осевая линия	1,5 123,000 - 123,580; 1,6 123,580 - 123,680; 1,3 123,680 - 123,885; 1,3 123,889 - 124,000
	1-я от осевой	1,2 123,000 - 123,772; 1,8 123,772 - 123,860; 1,2 123,860 - 123,943; 1,1.1 123,943 - 124,000
	2-я от осевой	1,2 123,772 - 123,896; 1,7.1 123,896 - 123,908; 1,2 123,908 - 123,962; 1,7 123,962 - 124,000
Дорожные ограждения и направляющие устройства справа	На разделительной	
	На обочине	30 123,000 - 123,367; 30 123,367 - 123,657; ДО (У3) 123,657 - 123,759; ОПО-Д 123,883 - 123,896; ДО (У3) 123,909 - 124,000
Тротуары справа		123,883 - 123,896 (13 м) о/д; ш 1,5 м; 123,908 - 124,000 (72 м) о/д; ш 1,5 м
Откосы справа		

Откосы слева		
Тротуары слева		
Дорожные ограждения и направляющие устройства слева	На обочине	ДО (У3) 124,000 - 124,802; 30 124,803 - 124,922; ДО (У5) 124,803 - 124,899
	На разделительной	
Дорожная разметка слева	3-я от осевой	1.2 124,803 - 124,960
	2-я от осевой	1.2 124,000 124,035; 1.2 124,960 - 125,000
	1-я от осевой	1.8 124,000 124,035; 1.2 124,035 - 124,962; 1.8 124,962 - 125,000
Элементы в плане		124,086; R=1065, L=320; 124,406
Продольный профиль		a=7 124,024; a=4; L=999; 124,102; 9; 73
Видимость в обратном направлении		<700; 125,000

Проект организации дорожного движения
А-107 «Московское малое кольцо»
124+000-125+000

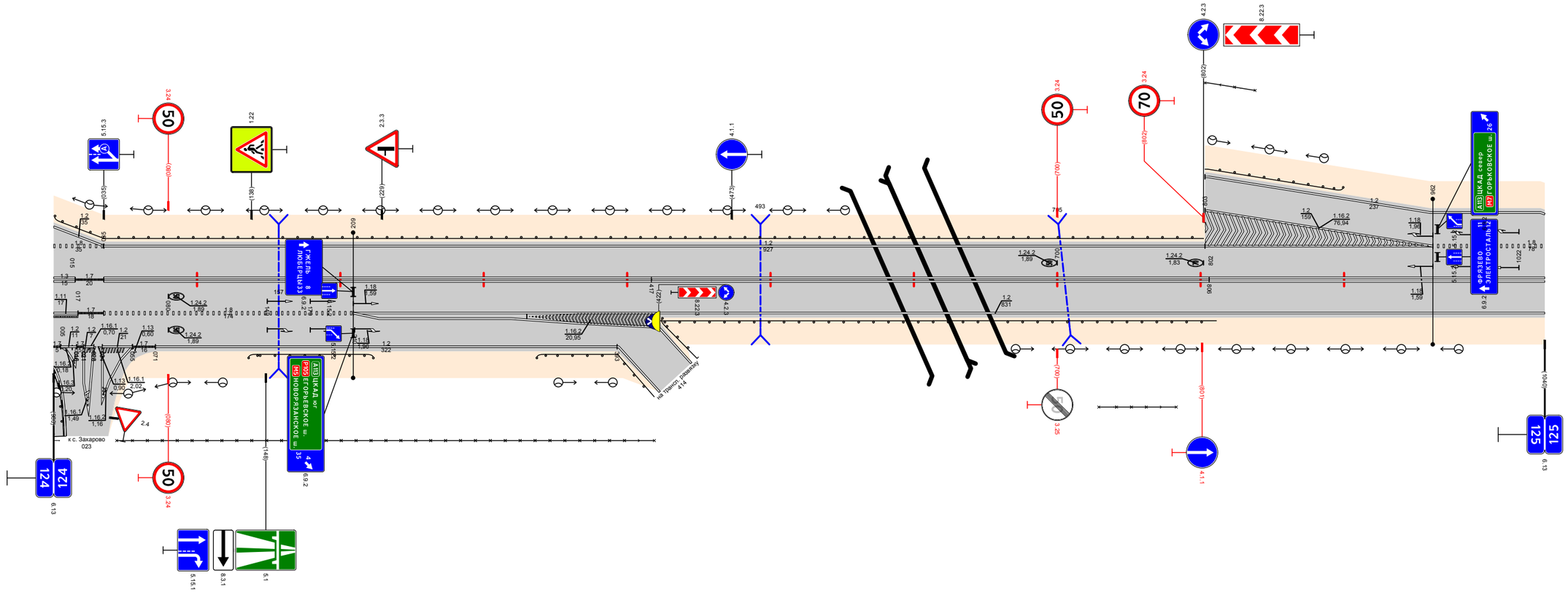

Видимость в прямом направлении		<700; 124,614; <600; 124,714; <500; 124,814; <400; 124,914; <700; 125,000
Дорожная разметка справа	Осевая линия	1.3 124,000 124,015; 1.7 124,015 124,035; 1.3 124,035 - 124,417; 1.3 124,417 - 124,806; 1.3 124,806 - 125,000
	1-я от осевой	1.11 124,000 124,017; 1.7 124,017 124,035; 1.8 124,035 - 124,209; 1.2 124,209 - 124,364; 1.2 124,209 - 125,000
	2-я от осевой	1.2 124,000 124,035; 1.2 124,035 - 124,074; 1.2 124,034 124,055; 1.7 124,055 124,071; 1.2 124,071 - 124,393; 1.2 124,393 124,994
	3-я от осевой	1.2 124,000 124,016; 1.2 124,034 124,055
Дорожные ограждения и направляющие устройства справа	На разделительной	
	На обочине	124,000 - 124,086 (6 м); ДО (У3) 124,136 - 124,223; 124,044 - 124,419; ДО (У5) 124,337 - 124,393; ДО (У5) 124,397 - 124,447; ДО (У3) 124,423 - 124,811; 30 124,729 - 124,783
Тротуары справа		124,000 - 124,086 (6 м); 1/2 ш. 1,5 м
Откосы справа		

Откосы слева		
Тротуары слева		
Дорожные ограждения и направляющие устройства слева	На обочине	Ст (3) 125,817 - 125,828; Ст (3) 125,830 - 125,840
	На разделительной	
Дорожная разметка слева	2-я от осевой	1.2 125,000 - 125,060; 1.2 125,060 - 125,819; 1.7 125,819 - 125,833; 1.2 125,833 - 126,000
	1-я от осевой	1.8 125,000 - 125,060
Элементы в плане		
Продольный профиль		α=9 L=223; 125,223; L=650; 125,473; α=4; 125,673; 125,771; 125,873; α=2 L=109; 125,982; L=33; α=7
Видимость в обратном направлении		<700; 125,473; <400; 125,673; <500; 125,771; <600; 125,873; <700; 126,000

Проект организации дорожного движения
А-107 «Московское малое кольцо»
125+000-126+000

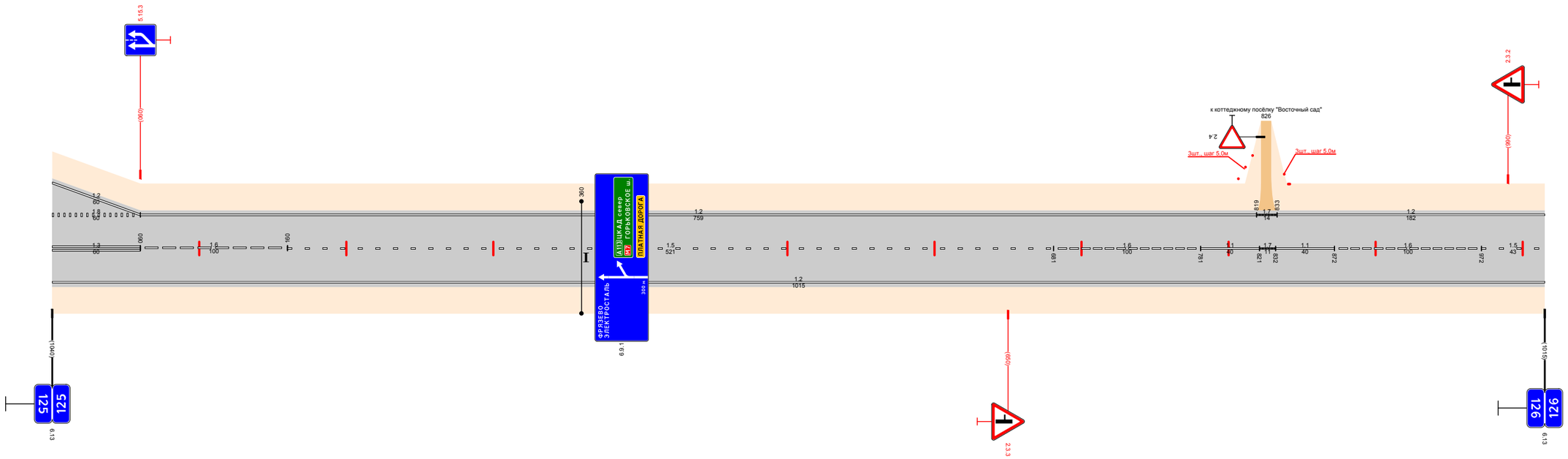

Видимость в прямом направлении		<700; 125,982; <600; 126,000
Дорожная разметка справа	Осевая линия	1.3 125,000 - 125,060; 1.6 125,060 - 125,160; 1.5 125,160 - 125,681; 1.6 125,681 - 125,781; 1.1 125,781 - 125,821; 1.7 125,821 - 125,832; 1.1 125,832 - 125,872; 1.6 125,872 - 125,972; 1.5 125,972 - 126,000
	1-я от осевой	1.2 125,000 - 126,000
Дорожные ограждения и направляющие устройства справа	На разделительной	
	На обочине	
Тротуары справа		
Откосы справа		

Откосы слева		
Тротуары слева		
Дорожные ограждения и направляющие устройства слева	На обочине	ДО (ЗЗ) 126,157 - 126,188; ДО (ЗЗ) 126,745 - 126,774
	На разделительной	
Дорожная разметка слева	2-я от осевой	14 126,975 - 127,000
	1-я от осевой	1.2 126,000 - 126,830; 17 126,830 126,848; 1.2 126,848 - 126,975; 18 126,975 - 127,000
Элементы в плане		
Продольный профиль		L=246; α=7; 126,246; α=7; L=350; 126,596; L=300; α=4; 126,896; α=5; L=88; 126,984; α=10; L=31
Видимость в обратном направлении		<700; 126,257; <750; 126,857; <400; 126,957; <500; 126,984; <600; 127,000

Проект организации дорожного движения
А-107 «Московское малое кольцо»
126+000-127+000

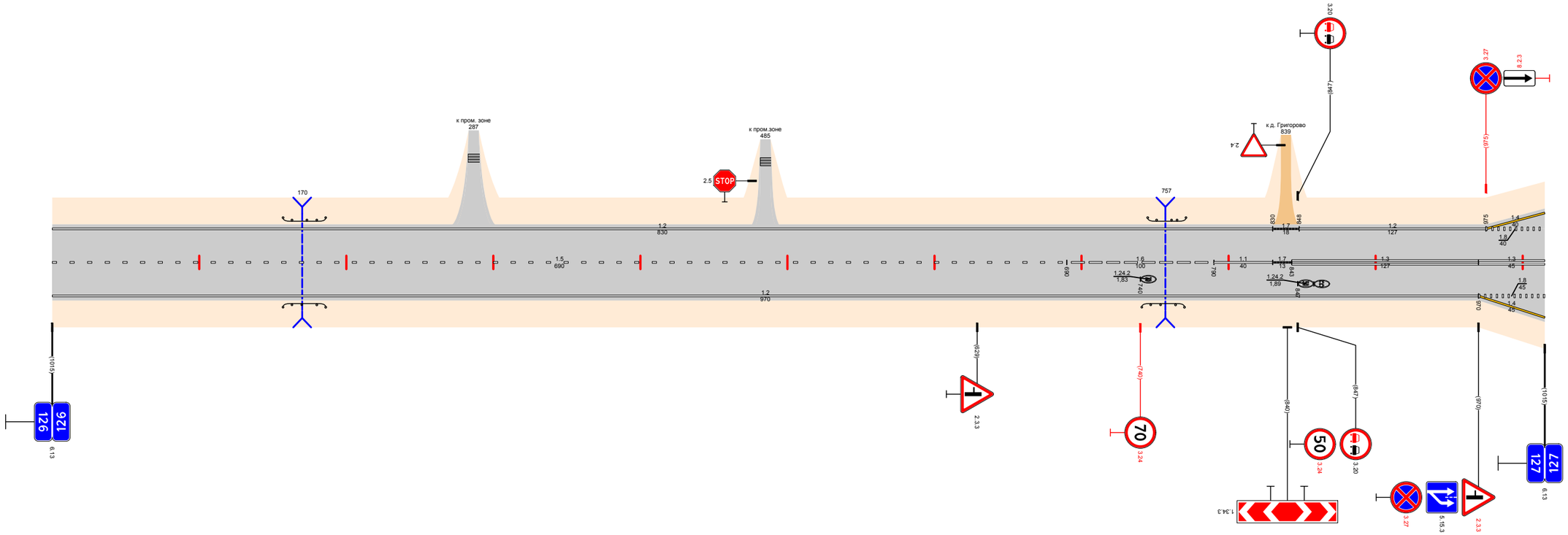

Видимость в прямом направлении		<600; 126,157; <500; 126,257; <400; 126,357; <700; 126,984; <600; 127,000
Дорожная разметка справа	Осевая линия	15 126,000 - 126,690; 1.6 126,690 - 126,790; 1.1 126,790 - 126,830; 17 126,830 126,848; 1.3 126,843 - 126,970; 13 126,970 - 127,000
	1-я от осевой	1.2 126,000 - 126,970; 18 126,970 - 127,000
	2-я от осевой	14 126,970 - 127,000
Дорожные ограждения и направляющие устройства справа	На разделительной	
	На обочине	ДО (ЗЗ) 126,157 - 126,188; ДО (ЗЗ) 126,741 - 126,772
Тротуары справа		
Откосы справа		

Откосы слева		
Тротуары слева		
Дорожные ограждения и направляющие устройства слева	На обочине	ДО (КЗ) 127,192 - 127,227; 30 127,785 - 128,000
	На разделительной	
Дорожная разметка слева	2-я от осевой	14 127,000 - 127,147; 17 127,172 - 127,214; 17 127,214 127,228; 17 127,228 127,248; 14 127,248 - 127,303; 14 127,793 - 127,853
	1-я от осевой	18 127,000 - 127,109; 11 127,109 - 127,163; 17 127,163 127,179; 11 127,179 - 127,254; 18 127,254 - 127,303; 14 127,303 - 127,411; 17 127,411 127,429; 12 127,419 - 127,679; 13 127,679 127,699; 17 127,699 127,713; 12 127,713 - 127,770; 12 127,770 127,793; 11 127,793 127,813; 18 127,813 - 127,853; 12 127,853 - 128,000
Элементы в плане		
Продольный профиль		α=10; L=179; 127,179; α=3; L=250; 127,429; L=230; α=1; 127,659; α=12; L=280; 127,939; α=20; L=41
Видимость в обратном направлении		<600; 127,139; <700; 127,639; <600; 127,739; <700; 128,000

Проект организации дорожного движения
А-107 «Московское малое кольцо»
127+000-128+000

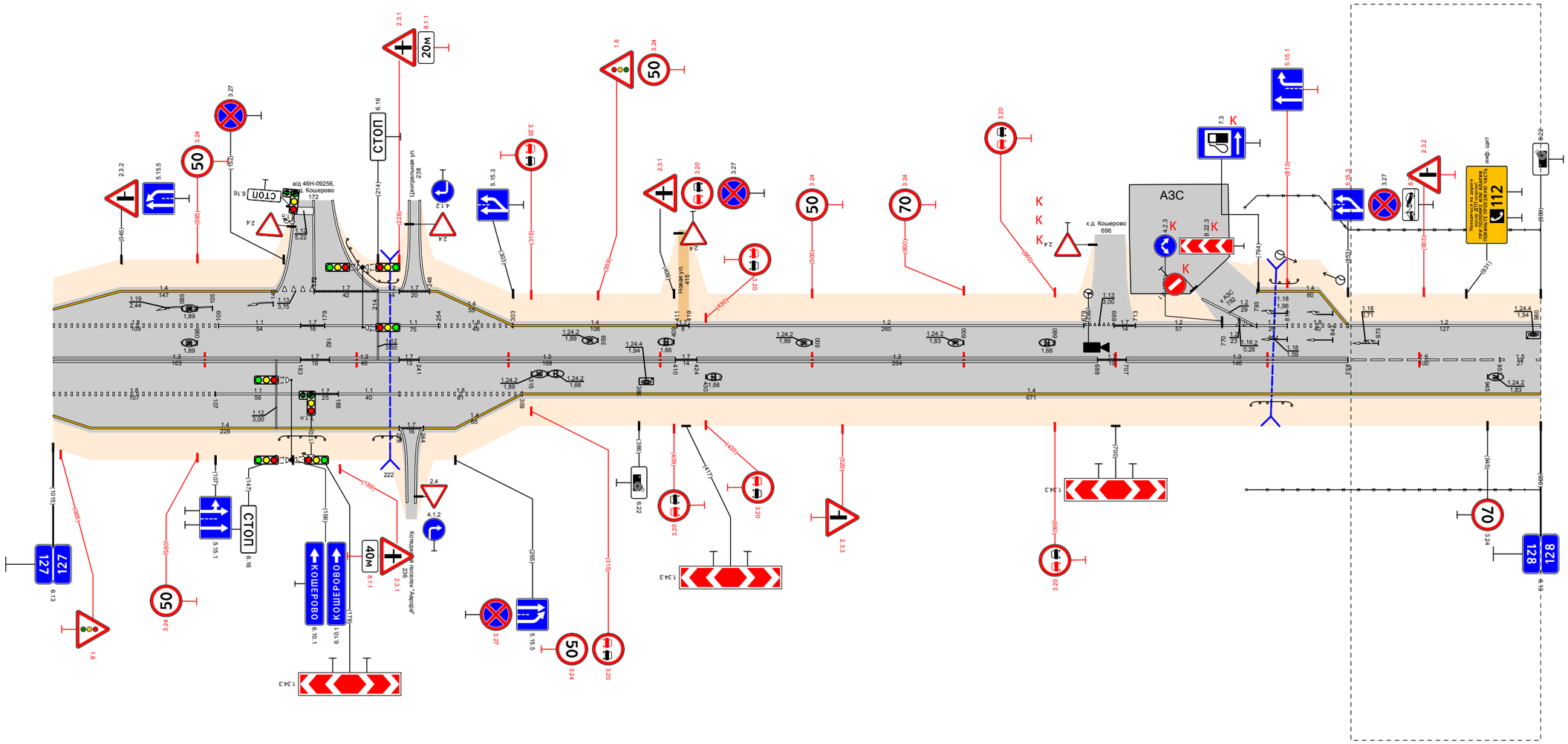

Узел 127+855 - 130+320

Видимость в прямом направлении		<600; 127,557; <500; 127,727; <400; 127,827; <700; 127,979; <600; 127,819; <500; 127,727; <700; 128,000
Дорожная разметка справа	Осевая линия	13 127,000 - 127,163; 17 127,163 127,182; 13 127,182 - 127,228; 17 127,228 127,244; 13 127,241 - 127,410; 17 127,410 127,424; 13 127,424 - 127,688; 17 127,688 127,707; 13 127,707 - 127,853; 16 127,853 - 127,953; 15 127,953 128,000
	1-я от осевой	18 127,000 - 127,107; 11 127,107 - 127,163; 17 127,163 127,188; 11 127,188 - 127,228; 18 127,228 - 127,309; 14 127,309 - 128,000
	2-я от осевой	14 127,000 - 127,228; 17 127,228 127,244; 14 127,244 - 127,309
Дорожные ограждения и направляющие устройства справа	На разделительной	
	На обочине	ДО (КЗ) 127,149 - 127,179; ДО (КЗ) 127,211 - 127,229; ДО (КЗ) 127,789 - 127,819; 30 127,786 - 128,000
Тротуары справа		
Откосы справа		

Откосы слева		
Тротуары слева		
Дорожные ограждения и направляющие устройства слева	На обочине	30 128,000 - 128,140; 30 128,208 - 128,274; 30 (95) 128,289 - 128,347; ДО (93) 128,536 - 128,576; ДО (93) 128,601 - 128,752; ДО (93) 128,764 - 128,905
	На разделительной	
Дорожная разметка слева	3-я от осевой	1.2 128,854 - 128,881; 1.2 128,880 - 128,904
	2-я от осевой	1.2 128,854 - 128,881; 1.2 128,884 - 128,911; 1.4 128,216 - 128,276; 1.7 128,580 - 128,609; 1.2 128,601 - 128,854
	1-я от осевой	1.2 128,000 - 128,138; 1.7 128,138 - 128,156; 1.2 128,156 - 128,207; 1.1 128,207 - 128,217; 1.8 128,217 - 128,276; 1.2 128,276 - 128,347; 1.2 128,380 - 128,393; 1.1 128,609 - 128,624; 1.8 128,624 - 128,854; 1.2 128,854 - 129,000
Элементы в плане		128,854; R=882, L=172; 128,718
Продольный профиль		a=20; L=229; 128,229; L=150; a=11; 128,379; L=200; a=24; 128,579; a=10; L=335
Видимость в обратном направлении		<700; 128,349; <300; 128,649; <400; 128,749; <500; 128,849; <600; 129,000

Проект организации дорожного движения
А-107 «Московское малое кольцо»
128+000-129+000

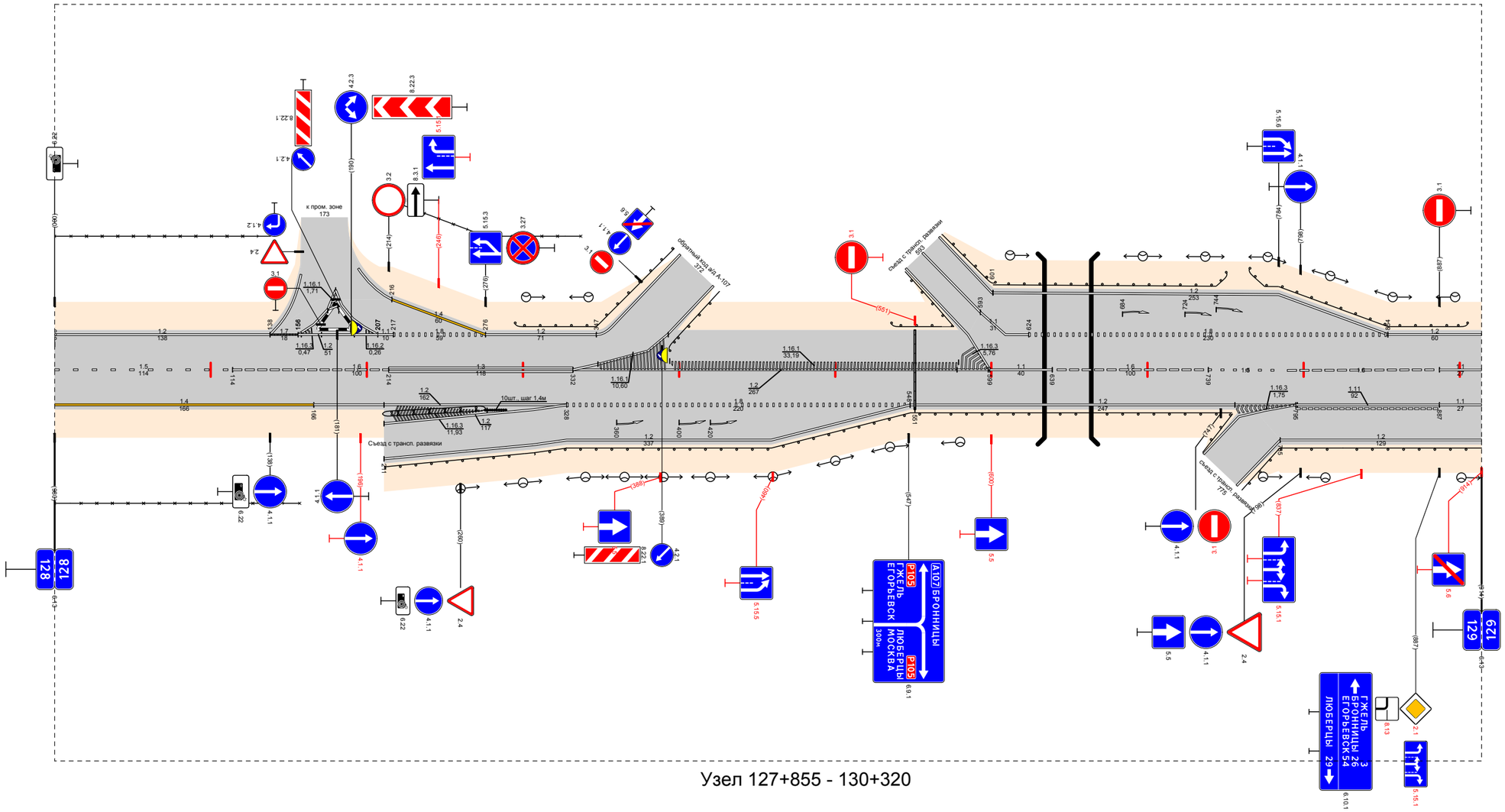

Узел 127+855 - 130+320

Видимость в прямом направлении		<700; 128,649; <500; 128,749; <400; 128,849; <300; 129,000
Дорожная разметка справа	Осевая линия	15 128,000 - 128,114; 16 128,114 - 128,214; 13 128,214 - 128,332; 12 128,332 128,350; 12 128,332 - 128,599; 11 128,599 - 128,639; 16 128,639 - 128,739; 11 128,887 129,000
	1-я от осевой	14 128,000 - 128,166; 12 128,166 - 128,328; 18 128,328 - 128,548; 12 128,548 - 128,795; 12 128,775 128,795; 1.11 128,795 - 128,887; 1.1 128,887 129,000
	2-я от осевой	12 128,211 - 128,328; 12 128,328 - 128,548; 12 128,785 - 129,000
	3-я от осевой	12 128,211 - 128,328
Дорожные ограждения и направляющие устройства справа	На разделительной	ДО (94) 128,210 - 128,276; (ст (93) 128,276 - 128,289)
	На обочине	30 128,000 - 128,157; ДО (95) 128,211 - 128,301; ДО (93) 128,301 - 128,754; ДО (95) 128,785 - 128,825; ДО (93) 128,825 - 129,000
Тротуары справа		
Откосы справа		

Проект организации дорожного движения А-107 «Московское малое кольцо» 129+000-130+000

Откосы слева		
Тротуары слева		129,251 - 129,321 (70 м), а/б, ш. 1,0 м
Дорожные ограждения и направляющие устройства слева	На обочине	ДО (У3) 129,044 - 129,251; МНОПУД 129,251 - 129,321; ДО (У5) 129,321 - 129,973; ДО (У3) 129,1031 - 129,1091; ДО (У3) 129,1092; 30 129,1111 - 130,000; ДО (У3) 129,1470 - 129,1522; ДО (У3) 129,1647 - 130,000
	На разделительной	
Дорожная разметка слева		1.2 129,000 - 129,189; 1.2 129,1141 - 130,000
Элементы в плане		129,001; R=380, L=183; 129,184; 129,1005; R=1425, L=254; 129,1259
Продольный профиль		129,000; α=3; L=290; 129,29; L=250; α=11; 129,514; L=407; α=1; 129,916; L=90; 129,1028; α=7; L=390; 129,1428; α=7; L=235
Видимость в обратном направлении		129,000; <700; 129,502; <500; 129,602; <400; 129,702; <500; 129,802; <600; 129,902; <700; 129,1519; <400; 130,000

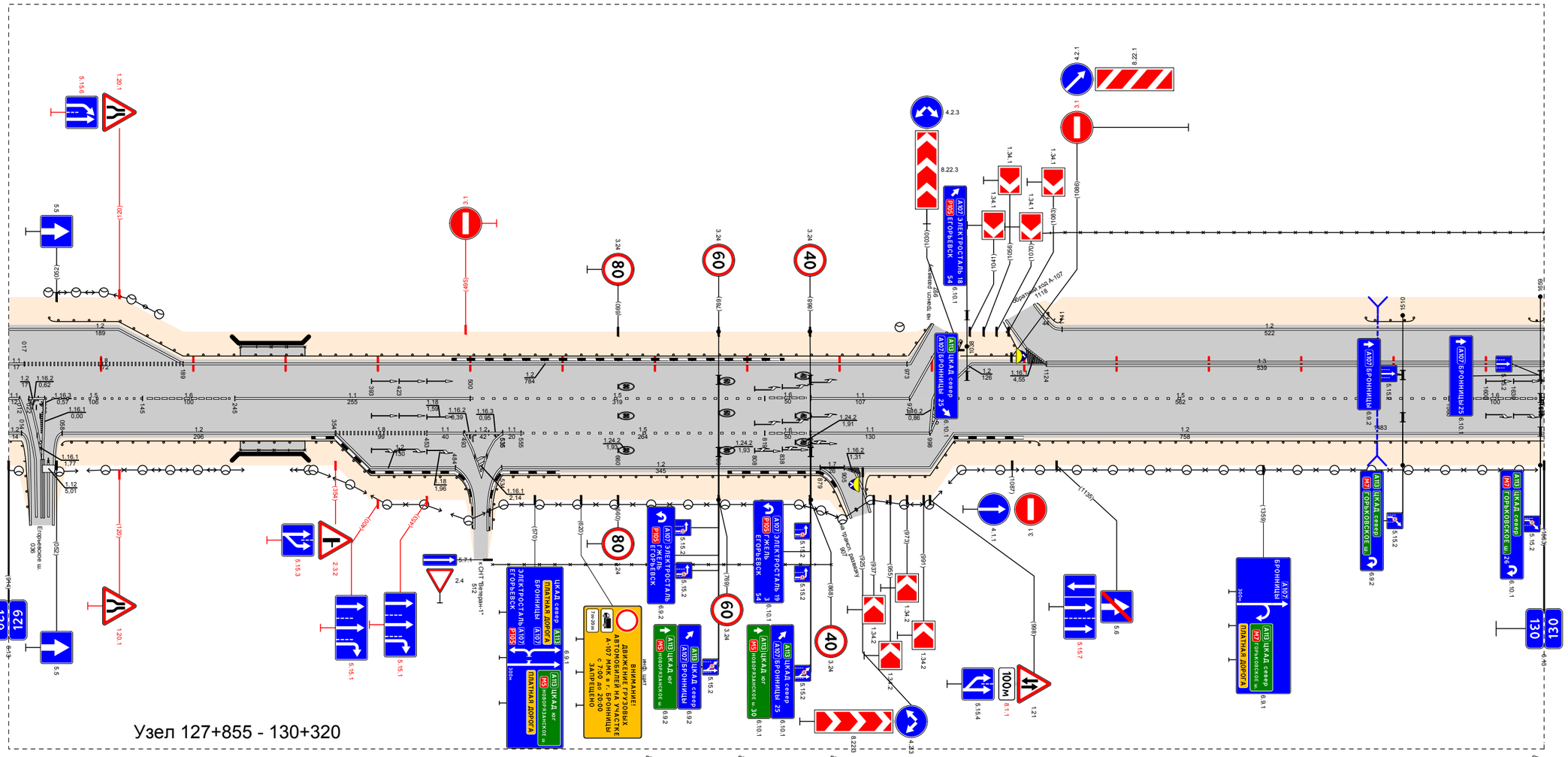
Узел 127+855 - 130+320
Егорьевское ш.
036
129
130
ЭЛЕКТРОСТАЛЬ 19
ЕГОРЬЕВСК
ЭЛЕКТРОСТАЛЬ 25
ЕГОРЬЕВСК
ЭЛЕКТРОСТАЛЬ 54
ЕГОРЬЕВСК
ЦКАД, огр
НОВОРЯЗАНСКОЕ ш.
ЦКАД, север
ГОРКИ-ГОРКИ-ГОРКИ
БРОНИЦЫ
ПЛАТНАЯ ДОРОГА
ДВИЖЕНИЕ ГРУЗОВЫХ АВТОМОБИЛЕЙ НА УЧАСТКЕ А-107 МКК в г. БРОНИЦЫ с 7:00 до 20:00 ЗАПРЕЩЕНО
Внимание! Опасность!
Внимание! Опасность!
Внимание! Опасность!

Откосы слева		
Тротуары слева		
Дорожные ограждения и направляющие устройства слева	На обочине	ДО (N3) 130,000 - 130,013; 30 130,000 - 131,000; ДО (N3) 130,528 - 130,559
	На разделительной	
Дорожная разметка слева		1.2 130,000 - 131,000
Элементы в плане		
Продольный профиль		a=7; L=265; 130,265; a=5; L=34; 130,299; a=8; L=180; 130,477; L=150; a=2; 130,627; a=3; L=326
Видимость в обратном направлении		<400; 130,135; <500; 130,235; <600; 130,299; <700; 131,000

Проект организации дорожного движения
А-107 «Московское малое кольцо»
130+000-131+000

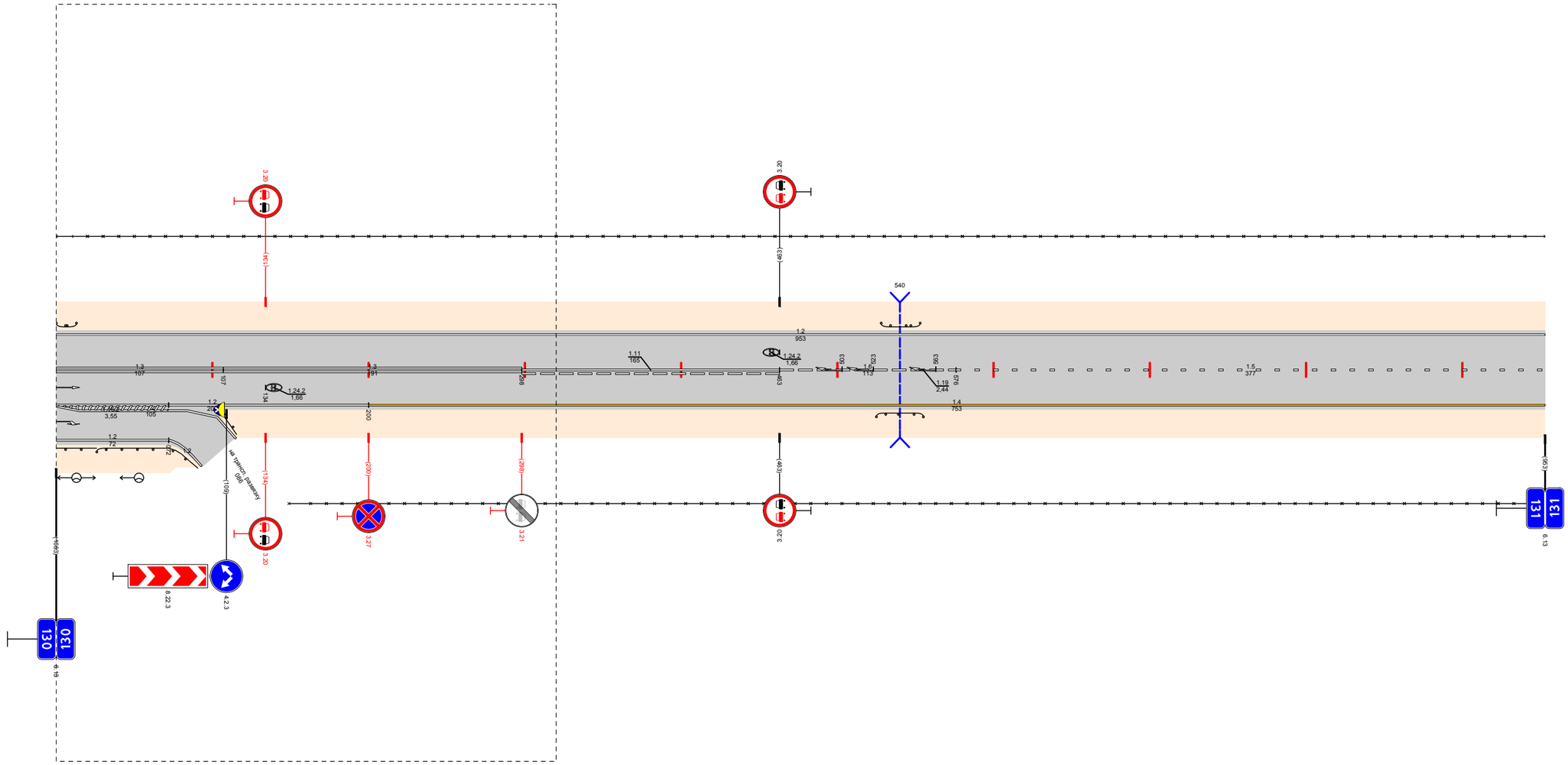

Узел 127+855 - 130+320

Видимость в прямом направлении		<700; 130,297; <600; 130,442; <500; 130,542; <700; 130,942; 131,000
Дорожная разметка справа	Осевая линия	1.3 130,000 - 130,107; 1.3 130,107 - 130,298; 1.11 130,298 - 130,463; 16 130,463 - 130,576; 15 130,576 - 131,000
	1-я от осевой	1.2 130,000 - 130,084; 12 130,000 - 130,200; 14 130,200 - 131,000
	2-я от осевой	1.2 130,000 - 130,072
Дорожные ограждения и направляющие устройства справа	На разделительной	
	На обочине	ДО (N3) 130,000 - 130,026; ДО (N5) 130,026 - 130,072; ДО (N5) 130,528 - 130,559; 30 130,559 - 131,000
Тротуары справа		
Откосы справа		

Откосы слева		
Тротуары слева		
Дорожные ограждения и направляющие устройства слева	На обочине	ДО (93) 131,094 - 131,122; 30 131,000 - 131,512; ДО (92) 131,897 - 131,924; 30 131,915 - 132,000
	На разделительной	
Дорожная разметка слева		12 131,000 - 131,679; 17 131,679 - 131,687; 12 131,687 - 132,000
Элементы в плане		
Продольный профиль		a=3 L=338; 131,338; a=2 L=190; 131,528; L=150; a=2; 131,678; a=2 L=356
Видимость в обратном направлении		<700; 132,000

Проект организации дорожного движения
А-107 «Московское малое кольцо»
131+000-132+000

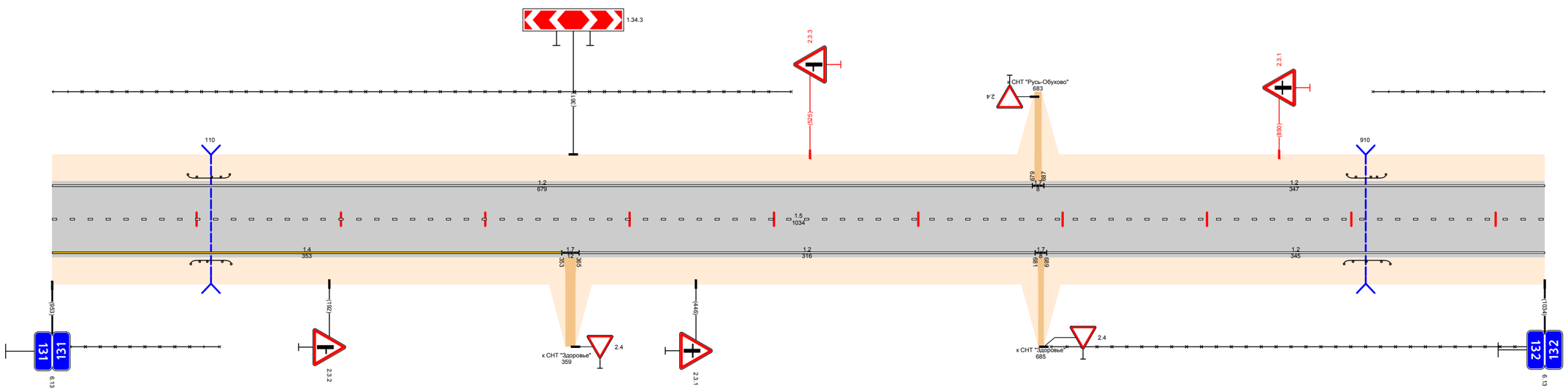

Видимость в прямом направлении		<600; 131,089; <400; 131,189; <300; 131,289; <700; 132,000
Дорожная разметка справа	Осевая линия	15 131,000 - 132,000
	1-я от осевой	14 131,000 - 131,353; 17 131,353 - 131,365; 12 131,365 - 131,681; 17 131,681 - 131,689; 12 131,689 - 132,000
Дорожные ограждения и направляющие устройства справа	На разделительной	
	На обочине	30 131,000 - 131,116; ДО (93) 131,096 - 131,124; 30 131,692 - 132,000; ДО (93) 131,895 - 131,927
Тротуары справа		
Откосы справа		

Откосы слева		
Тротуары слева		
Дорожные ограждения и направляющие устройства слева	На обочине	30 132,000 - 133,000 ; ДО (1.3.1) 132,508 - 132,539
	На разделительной	
Дорожная разметка слева		1.2 132,000 - 133,000
Элементы в плане		
Продольный профиль		a=2 ; L=244 ; 132,244 ; L=69 ; a=9 ; 132,313 ; L=680 ; a=13
Видимость в обратном направлении		<700 ; 132,452 ; <400 ; 132,752 ; <500 ; 132,852 ; <600 ; 132,952 ; <700 ; 133,000

Проект организации дорожного движения
А-107 «Московское малое кольцо»
132+000-133+000

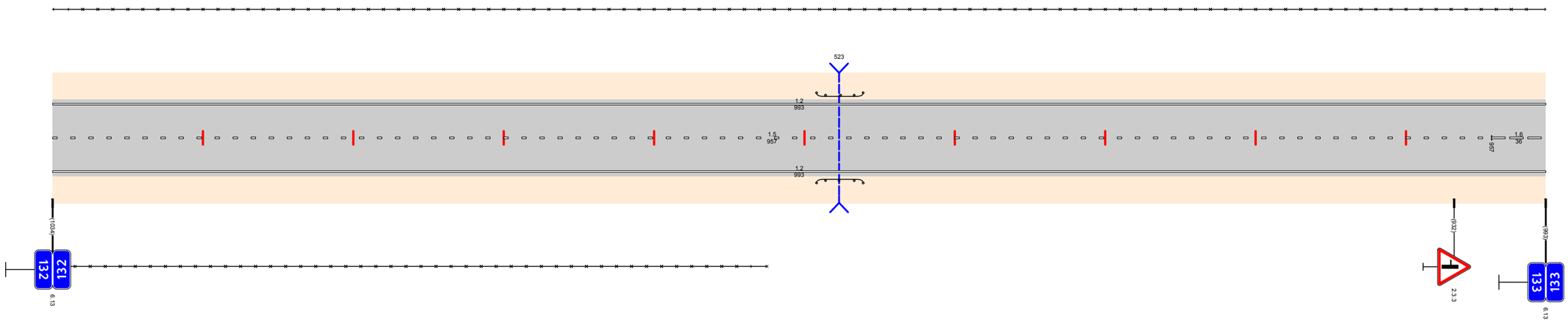

Видимость в прямом направлении		<700 ; 132,652 ; <600 ; 132,752 ; <500 ; 132,852 ; <400 ; 133,000
Дорожная разметка справа	Осевая линия	15 132,000 - 132,957 ; 16 132,957 133,000
	1-я от осевой	1.2 132,000 - 133,000
Дорожные ограждения и направляющие устройства справа	На разделительной	
	На обочине	30 132,000 - 132,475 ; ДО (1.3.1) 132,508 - 132,539
Тротуары справа		
Откосы справа		

Откосы слева		
Тротуары слева		
Дорожные ограждения и направляющие устройства слева	На обочине	30 133,000 - 133,115 30 133,133 - 134,000
	На разделительной	
Дорожная разметка слева		1.2 133,000 - 133,106 1.13 133,115 133,126 1.7 133,126 133,150 1.2 133,150 - 134,000
Элементы в плане		
Продольный профиль		a=2 L=320 133,320 a=5 L=530 133,850 L=100 a=3 133,950 a=4 L=48 134,000
Видимость в обратном направлении		<700

Проект организации дорожного движения
А-107 «Московское малое кольцо»
133+000-134+000

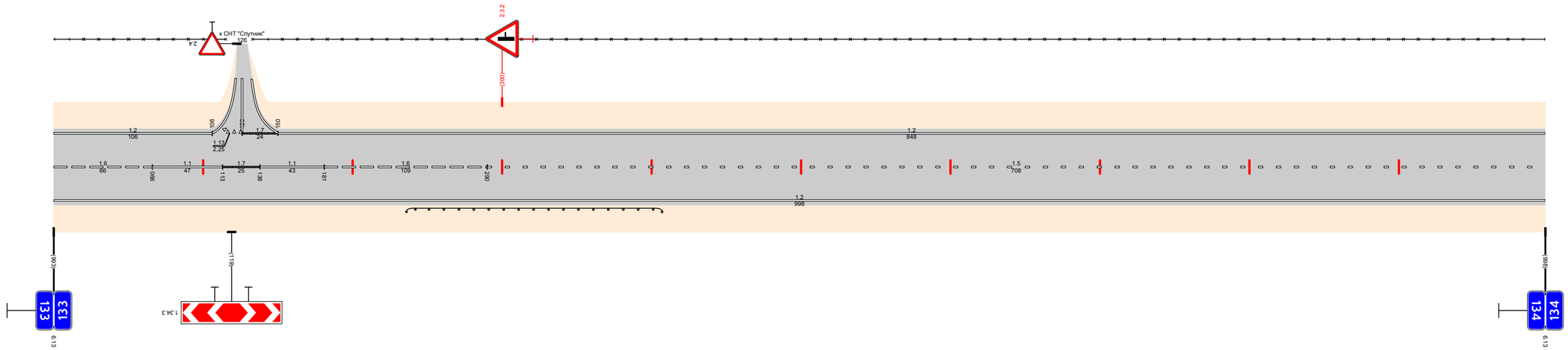

Видимость в прямом направлении		<400 133,060 <700 134,000
Дорожная разметка справа	Осевая линия	1.6 133,000 - 133,066 1.1 133,066 - 133,113 1.7 133,113 133,138 1.1 133,138 - 133,181 1.6 133,181 - 133,290 1.5 133,290 - 134,000
	1-я от осевой	1.2 133,000 - 134,000
Дорожные ограждения и направляющие устройства справа	На разделительной	
	На обочине	ДО (9.3) 133,236 - 133,407
Тротуары справа		
Откосы справа		

Откосы слева		
Тротуары слева		134,863 - 134,902 (39 м) о/Д ш 2,0 м
Дорожные ограждения и направляющие устройства слева	На обочине	30 134,000 - 134,451; ДО (У3) 134,353 - 134,396; Ст (1) 134,434; Ст (1) 134,451; Ст (1) 134,456; 30 134,485 - 134,863; ДО (У3) 134,829 - 134,863; МОНЕЛИ 134,863 - 134,902; ДО (У3) 134,902 - 134,947
	На разделительной	
Дорожная разметка слева	2-я от осевой	12 134,985 - 134,989; 12 134,989 - 134,989; 14 134,989 - 135,000
	1-я от осевой	12 134,000 - 134,458; 1.13 134,468 - 134,477; 17 134,477 - 134,494; 12 134,494 - 134,948; 17 134,948 - 134,985; 12 134,985 - 134,989; 17 134,989 - 134,989; 1.2.2 134,989 - 135,000
Элементы в плане		
Продольный профиль		α=4; L=202; 134,202; α=3; L=104; 134,306; α=3; L=180; 134,486; α=3; L=150; 134,636; α=1; L=150; 134,786; α=4; L=233; 135,000
Видимость в обратном направлении		<700; 134,059; <500; 134,159; <600; 134,259; <700; 135,000

Проект организации дорожного движения
А-107 «Московское малое кольцо»
134+000-135+000

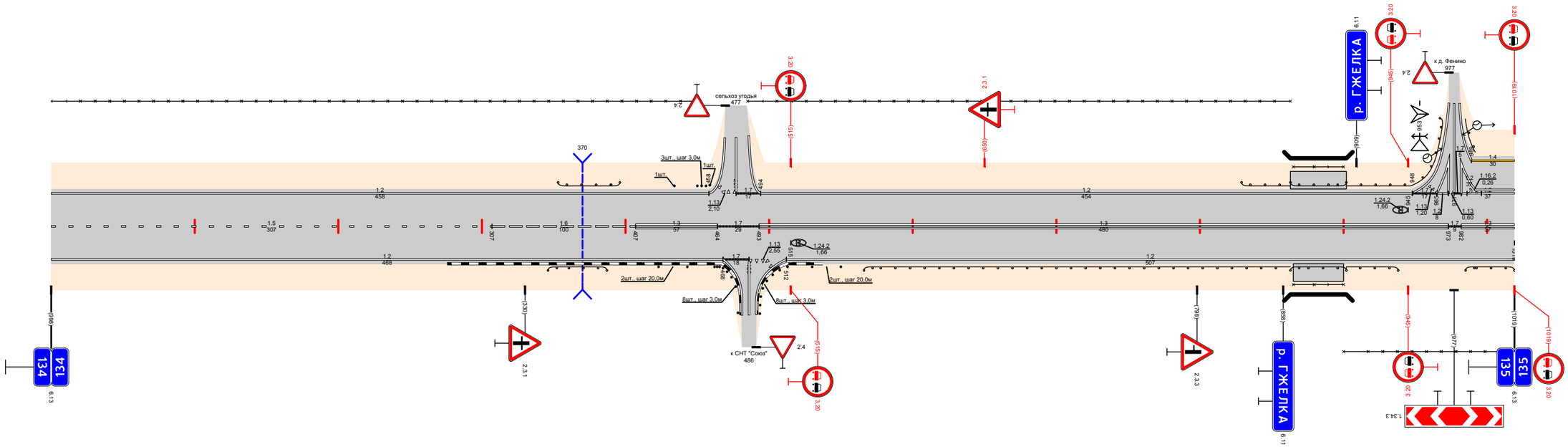

Видимость в прямом направлении		<700; 134,153; <600; 134,259; <400; 134,446; <700; 135,000
Дорожная разметка справа	Осевая линия	15 134,000 - 134,307; 16 134,307 - 134,407; 13 134,407 - 134,464; 17 134,464 - 134,493; 13 134,493 - 134,973; 17 134,973 - 134,989; 13 134,989 - 135,000
	1-я от осевой	12 134,000 - 134,468; 17 134,468 - 134,486; 1.13 134,486 - 134,499; 12 134,512 - 135,000
Дорожные ограждения и направляющие устройства справа	На разделительной	
	На обочине	ДО (У3) 134,346 - 134,387; Ст (2) 134,423 - 134,443; Ст (8) 134,462 - 134,481; Ст (2) 134,530 - 134,550; ДО (У3) 134,566 - 134,863; МОНЕЛИ 134,863 - 134,902; ДО (У3) 134,902 - 134,938; 30 134,900 - 135,000; ДО (У3) 134,985 - 135,000
Тротуары справа		134,865 - 134,900 (35 м) о/Д ш 2,0 м
Откосы справа		

Откосы слева		
Тротуары слева		
Дорожные ограждения и направляющие устройства слева	На обочине	30 135,409 - 135,567; ДО (БЭ) 135,588 - 135,619; 30 135,573 - 136,000; ДО (БЭ) 135,937 - 135,964
	На разделительной	
Дорожная разметка слева	2-я от осевой	14 135,000 - 135,067; 1.11 135,067 - 135,080; 14 135,080 - 135,260; 1.2 135,378 - 135,388; 1.2 135,393 - 135,407
	1-я от осевой	12 135,000 - 135,123; 18 135,123 - 135,260; 12 135,260 - 135,367; 1.13 135,367 - 135,378; 1.2 135,378 - 135,388; 1.17 135,388 - 135,393; 1.2 135,393 - 135,407; 1.7 135,407 - 135,417; 12 135,417 - 136,000
Элементы в плане		
Продольный профиль		L=167; α=4; 135,167; α=2; L=130; 135,297; α=8; L=280; 135,577; α=3; L=421
Видимость в обратном направлении		<700; 135,937; <500; 136,000

Проект организации дорожного движения
А-107 «Московское малое кольцо»
135+000-136+000

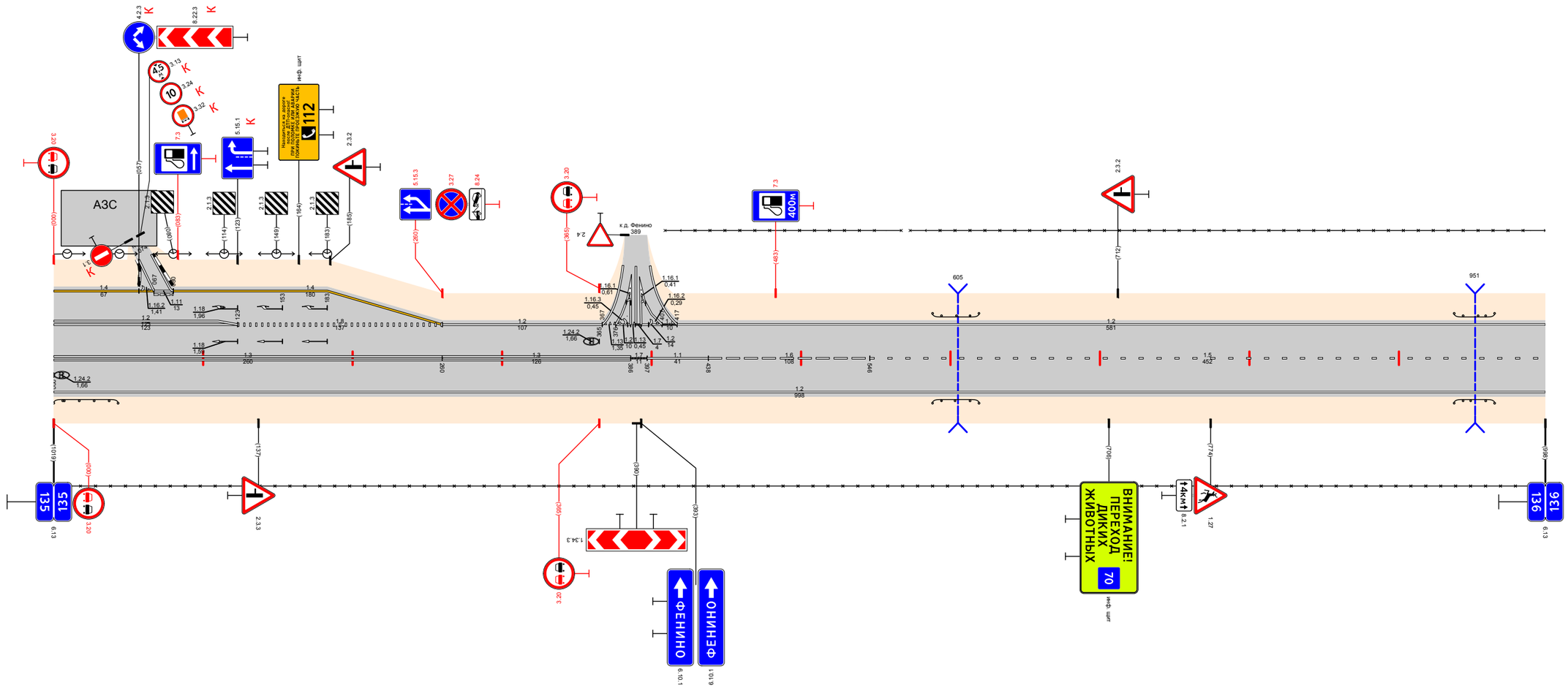

Видимость в прямом направлении		<700; 135,127; <600; 135,437; <500; 135,537; <700; 135,637; <750; 136,000
Дорожная разметка справа	Осевая линия	13 135,000 - 135,260; 13 135,260 - 135,386; 1.7 135,386 - 135,397; 11 135,397 - 135,438; 16 135,438 - 135,546; 15 135,546 - 136,000
	1-я от осевой	12 135,000 - 136,000
Дорожные ограждения и направляющие устройства справа	На разделительной	
	На обочине	ДО (БЭ) 135,000 - 135,043; 30 135,000 - 136,000; ДО (БЭ) 135,588 - 135,619; ДО (БЭ) 135,937 - 135,964
Тротуары справа		
Откосы справа		

Откосы слева		
Тротуары слева		
Дорожные ограждения и направляющие устройства слева	На обочине	30 136,000 - 137,000 ДО (93) 136,814 - 136,840
	На разделительной	
Дорожная разметка слева		12 136,000 - 137,000
Элементы в плане		
Продольный профиль		α=3 L=298 136,298 L=620 α=3 136,918 L=81 α=12
Видимость в обратном направлении		<500 136,039 <600 136,039 <700 137,000

Проект организации дорожного движения
А-107 «Московское малое кольцо»
136+000-137+000

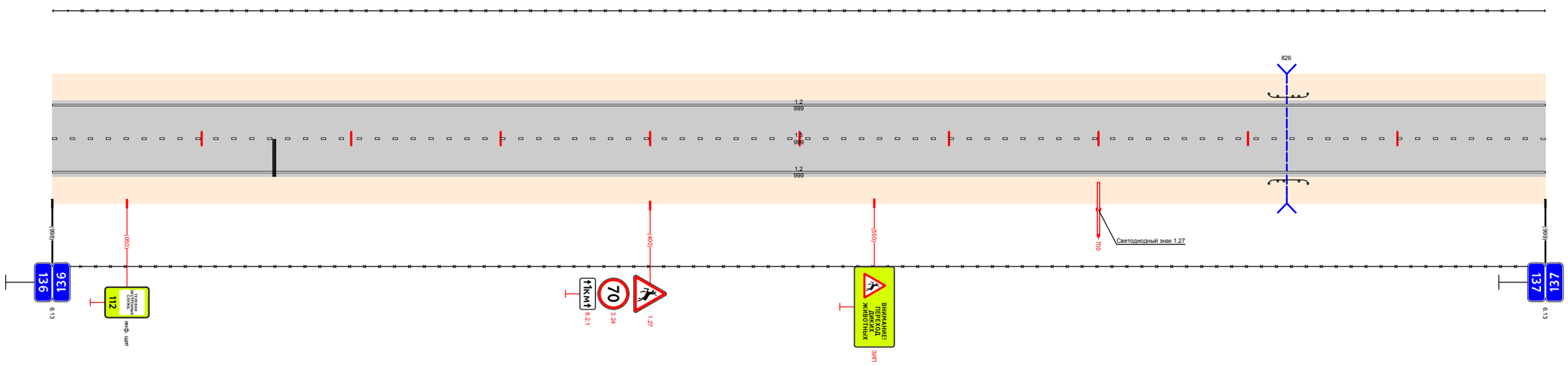

Видимость в прямом направлении		<750 136,298 <400 136,428 <700 136,788 <500 136,988 137,000
Дорожная разметка справа	Осевая линия	15 136,000 - 137,000
	1-я от осевой	12 136,000 - 137,000
Дорожные ограждения и направляющие устройства справа	На разделительной	
	На обочине	30 136,000 - 137,000 ДО (93) 136,814 - 136,840
Тротуары справа		
Откосы справа		

Откосы слева		
Тротуары слева		
Дорожные ограждения и направляющие устройства слева	На обочине	30 137,000 - 137,087 ДО (1.13) 137,413 - 137,442 30 137,095 - 138,000
	На разделительной	
Дорожная разметка слева		12 137,000 - 138,000
Элементы в плане		
Продольный профиль		L=169; a=12; 137,169; L=131; a=3; 137,200; a=2; L=210; 137,510; L=436; a=5
Видимость в обратном направлении		<700; 137,189; <600; 137,200; <700; 138,000

Проект организации дорожного движения
А-107 «Московское малое кольцо»
137+000-138+000

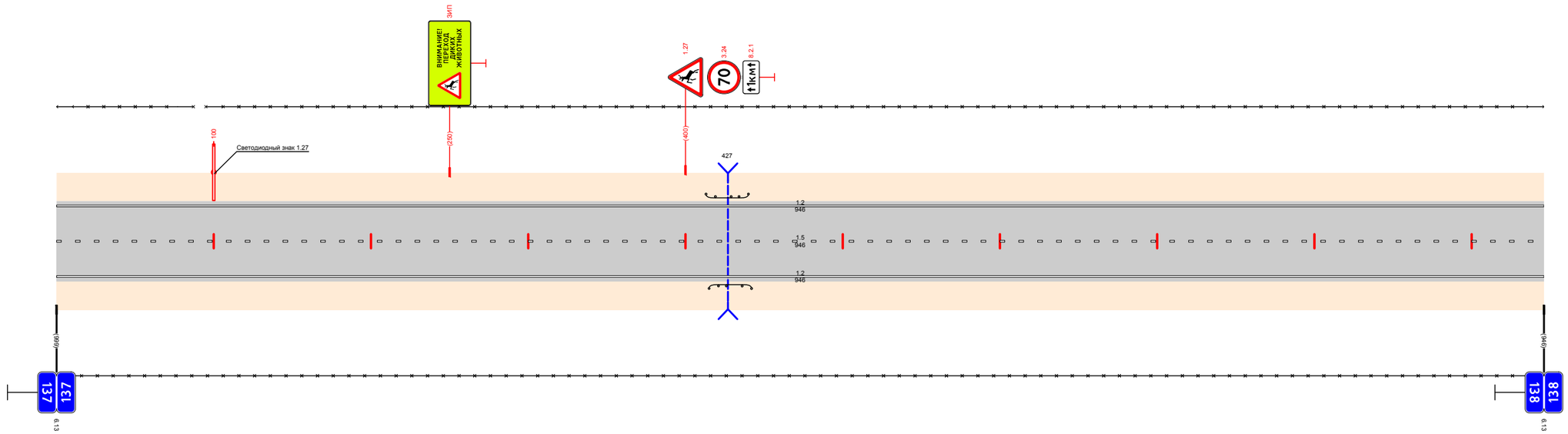

Видимость в прямом направлении		<600; 137,189; <700; 138,000
Дорожная разметка справа	Осевая линия	15 137,000 - 138,000
	1-я от осевой	12 137,000 - 138,000
Дорожные ограждения и направляющие устройства справа	На разделительной	
	На обочине	ДО (1.13) 137,415 - 137,442 30 137,000 - 138,000
Тротуары справа		
Откосы справа		

Откосы слева		
Тротуары слева		
Дорожные ограждения и направляющие устройства слева	На обочине	30 138,000 - 139,000 ДО (53) 138,966 - 138,992
	На разделительной	
Дорожная разметка слева		12 138,000 - 139,000
Элементы в плане		138,793 R=1001, L=818 138,1011
Продольный профиль		L=352 a=5 138,352 a=2 L=155 138,507 a=11 L=100 138,607 a=4 L=300 138,907 a=10 L=146
Видимость в обратном направлении		<700 139,000

Проект организации дорожного движения
А-107 «Московское малое кольцо»
138+000-139+000

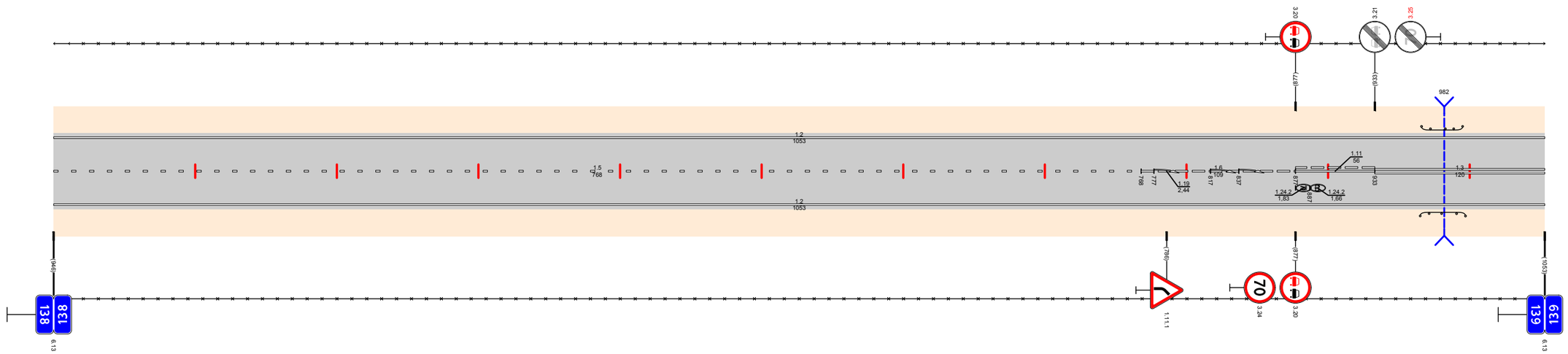

Видимость в прямом направлении		<700 139,000
Дорожная разметка справа	Осевая линия	15 138,000 - 138,768 16 138,768 - 138,877 111 138,877 - 138,933 13 138,933 - 139,000
	1-я от осевой	12 138,000 - 139,000
Дорожные ограждения и направляющие устройства справа	На разделительной	
	На обочине	30 138,000 - 139,000 ДО (53) 138,965 - 138,997
Тротуары справа		
Откосы справа		

Откосы слева		
Тротуары слева		139,370 - 139,689, (319 м), а/б, ш. 2,0 м; 139,701 - 139,744, (13 м), а/б, ш. 2,0 м
Дорожные ограждения и направляющие устройства слева	На обочине	30 139,000 - 139,071; 30 139,085 - 139,323; 30 139,550 - 139,590
	На разделительной	
Дорожная разметка слева	2-я от осевой	14 139,491 - 139,652; 12 139,652 - 139,689; 1 17,1 139,689 - 139,701; 12 139,701 - 139,834
	1-я от осевой	12 139,000 - 139,334; 1 13 139,334 - 139,353; 1 7 139,353 - 139,372; 14 139,372 - 139,491; 18 139,491 - 139,655; 11 139,655 - 139,708; 11 139,712 - 139,752; 18 139,752 - 139,834; 12 139,834 - 140,000
Элементы в плане		139,154; R=3025, L=570; 139,734
Продольный профиль		a=10, L=154; 139,154; L=147; a=4; 139,301; a=9; L=699
Видимость в обратном направлении		<700; 139,471; <400; 139,571; <500; 139,671; <600; 139,771; <700; 140,000

Проект организации дорожного движения А-107 «Московское малое кольцо» 139+000-140+000

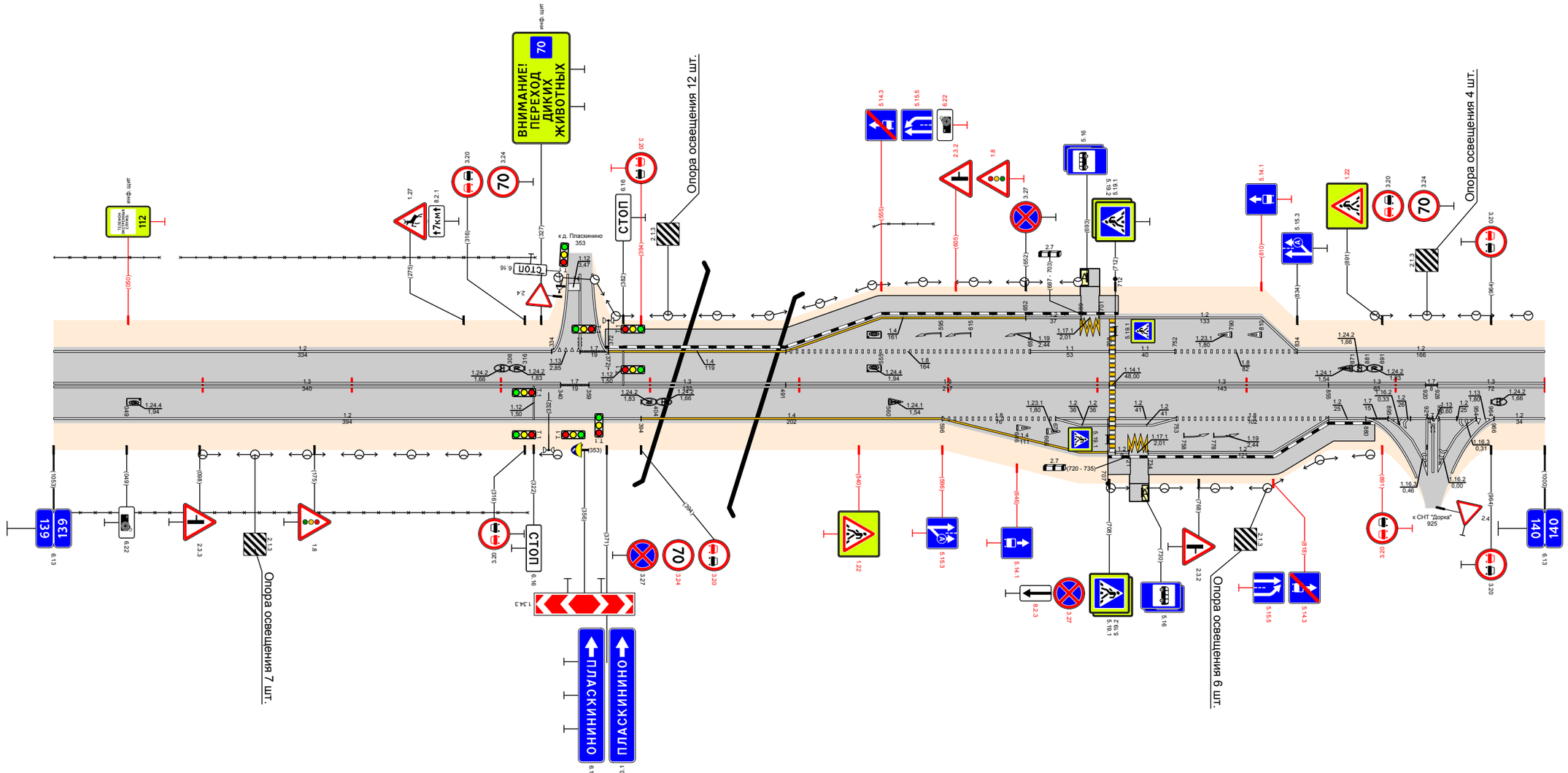

Видимость в прямом направлении		<700; 139,571; <500; 139,671; <400; 139,771; <300; 139,971; <700; 140,000
Дорожная разметка справа	Осевая линия	13 139,000 - 139,340; 1 17 139,340 - 139,359; 13 139,359 - 139,491; 13 139,491 - 139,708; 13 139,712 - 139,855; 13 139,855 - 139,920; 1 17 139,920 - 139,928; 13 139,928 - 140,000
	1-я от осевой	12 139,000 - 139,394; 14 139,394 - 139,596; 18 139,596 - 139,672; 12 139,672 - 139,708; 12 139,712 - 139,753; 18 139,753 - 139,855; 12 139,855 - 139,880; 1 17 139,880 - 139,895; 12 139,895 - 139,921; 1 7,1 139,921 - 139,925; 12 139,925 - 139,954; 1 9 139,954 - 139,966; 12 139,966 - 140,000
	2-я от осевой	14 139,596 - 139,707; 1 2 139,707 - 139,727; 1 7,1 139,727 - 139,734; 12 139,734 - 139,855; 12 139,895 - 139,921; 12 139,929 - 139,954
Дорожные ограждения и направляющие устройства справа	На разделительной	
	На обочине	30 139,000 - 139,318
Тротуары справа		139,707 - 139,722, (15 м), а/б, ш. 2,0 м; 139,734 - 139,886, (152 м), а/б, ш. 2,0 м
Откосы справа		

Проект организации дорожного движения
А-107 «Московское малое кольцо»
140+000-141+000

Откосы слева		
Тротуары слева		140,155 - 140,204, 149 м; а/б, ш 2,0 м
Дорожные ограждения и направляющие устройства слева	На обочине	ДО (У3) 140,110 - 140,155; МО (У4) 140,155 - 140,204; ДО (У3) 140,204 - 140,261; ДО (У3) 140,955 - 140,985
	На разделительной	
Дорожная разметка слева	4-я от осевой	1.2 140,736 - 140,740; 1.2 140,751 - 140,757
	3-я от осевой	1.2 140,525 - 140,718; 1.2 140,769 - 140,830
	2-я от осевой	1.2 140,465 - 140,525; 1.11 140,525 - 140,646; 1.1 140,646 - 140,678; 1.2 140,763 - 140,807; 1.1 140,807 - 140,830; 1.2 140,830 - 140,947
	1-я от осевой	1.2 140,000 - 140,149; 1.4 140,149 - 140,209; 1.2 140,209 - 140,465; 1.11 140,465 - 140,525; 1.2 140,525 - 140,740; 1.2 140,612 - 140,740; 1.7 140,742 - 140,751; 1.2 140,751 - 140,830; 1.8 140,830 - 140,947; 1.2 140,947 - 141,000
Элементы в плане		
Продольный профиль		α=9; L=306; 140,306; α=6; L=590; 140,896; α=2; L=101
Видимость в обратном направлении		<700; 140,476; <500; 140,675; <600; 140,776; <700; 141,000

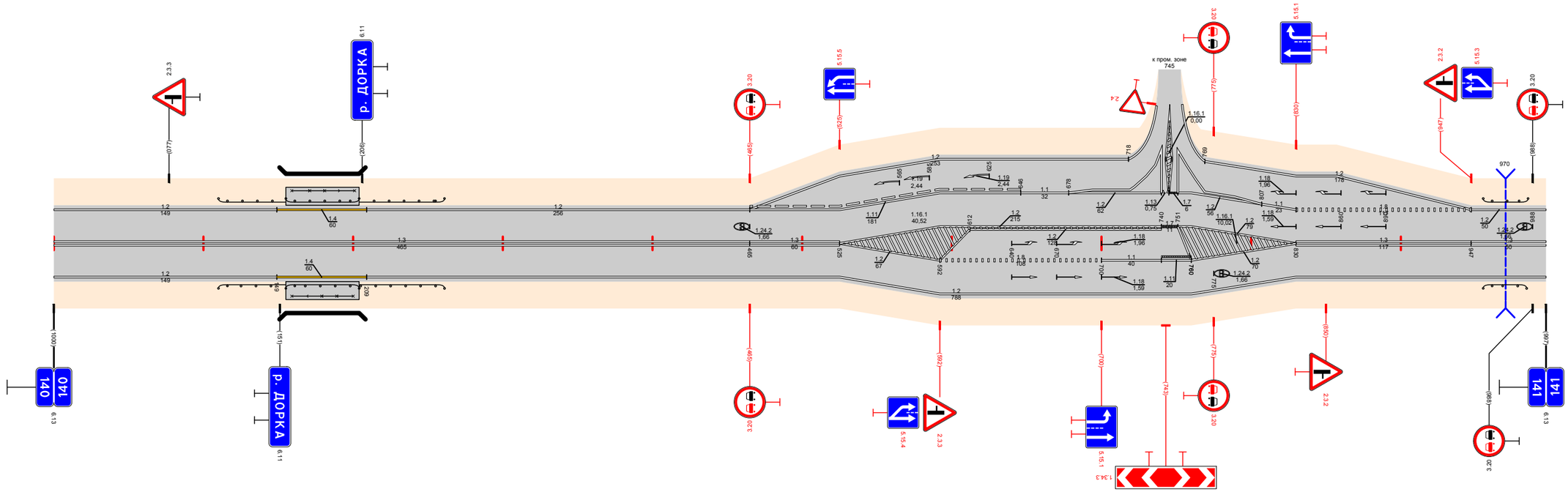

Видимость в прямом направлении		<700; 140,676; <600; 140,776; <500; 140,876; <700; 141,000
Дорожная разметка справа	Осевая линия	1.3 140,000 - 140,465; 1.3 140,465 - 140,525; 1.3 140,830 - 140,947; 1.3 140,947 - 141,000
	1-я от осевой	1.2 140,000 - 140,149; 1.4 140,149 - 140,209; 1.2 140,209 - 140,525; 1.2 140,525 - 140,592; 1.8 140,592 - 140,700; 1.1 140,700 - 140,740; 1.11 140,740 - 140,760; 1.2 140,760 - 140,830; 1.2 140,830 - 141,000
	2-я от осевой	1.2 140,525 - 140,830
Дорожные ограждения и направляющие устройства справа	На разделительной	
	На обочине	ДО (У3) 140,110 - 140,155; МО (У4) 140,155 - 140,204; ДО (У3) 140,204 - 140,261; ДО (У3) 140,955 - 140,984
Тротуары справа		140,155 - 140,204, 149 м; а/б, ш 2,0 м
Откосы справа		

Откосы слева		
Тротуары слева		
Дорожные ограждения и направляющие устройства слева	На обочине	
	На разделительной	
Дорожная разметка слева		12 141,000 - 142,000
Элементы в плане		141,636 R=13588, L=1127
Продольный профиль		L=149 α=2 141,149 α=2 L=149 141,298 α=1 L=700
Видимость в обратном направлении		<700 141,175 <600 141,298 <700 142,000

Проект организации дорожного движения
А-107 «Московское малое кольцо»
141+000-142+000

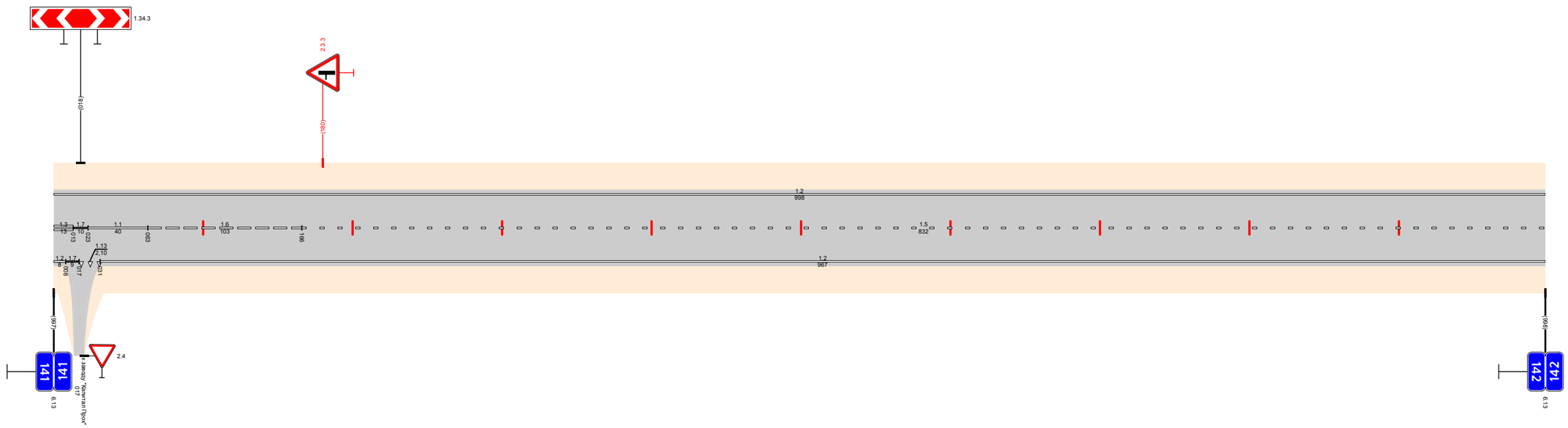

Видимость в прямом направлении		<700 142,000
Дорожная разметка справа	Осевая линия	1.3 141,000-141,010 1.7 141,010-141,022 1.1 141,023 - 141,063 1.6 141,063 - 141,166 1.5 141,166 - 142,000
	1-я от осевой	1.2 141,000-141,020 1.7 141,020-141,031 1.3 141,031-141,031 1.2 141,031 - 142,000
Дорожные ограждения и направляющие устройства справа	На разделительной	
	На обочине	
Тротуары справа		
Откосы справа		

Откосы слева		
Тротуары слева		
Дорожные ограждения и направляющие устройства слева	На обочине	ДО (У3) 142,039 - 142,065; ДО (У3) 142,408 - 142,442; ДО (У3) 142,875 - 142,902
	На разделительной	
Дорожная разметка слева		1.2 142,000 - 143,000
Элементы в плане		R=13588, L=1127; 142,765
Продольный профиль		a=1; L=302; 142,302; L=290; a=3; 142,592; L=404; a=10
Видимость в обратном направлении		<700; 143,000

Проект организации дорожного движения
А-107 «Московское малое кольцо»
142+000-143+000

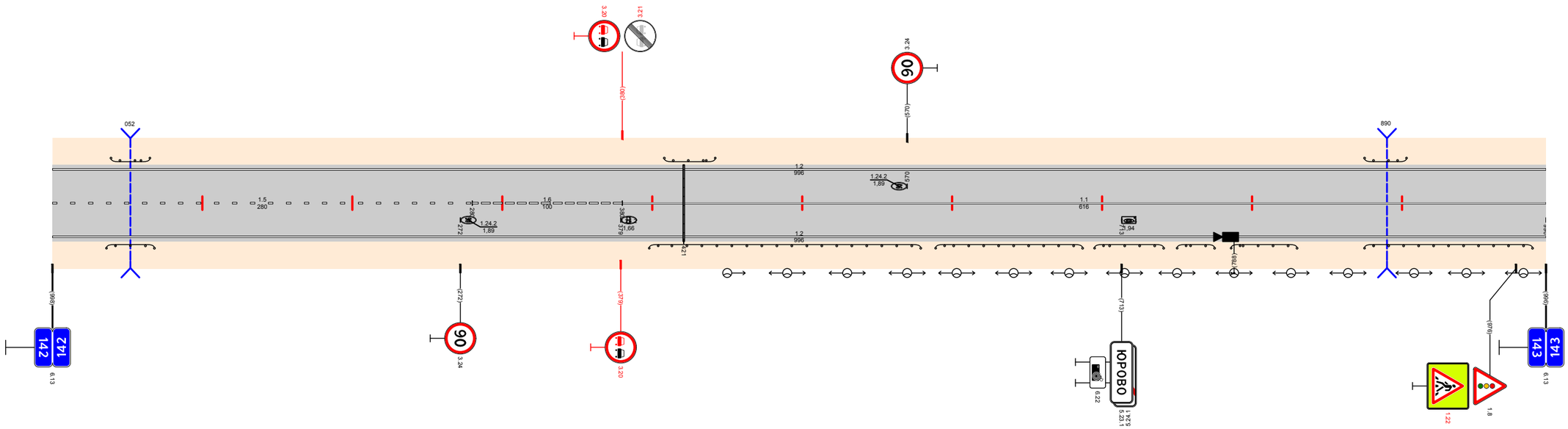

Видимость в прямом направлении		<700; 142,577; <600; 142,777; <500; 142,877; <600; 142,977; <700; 143,000
Дорожная разметка справа	Осевая линия	15 142,000 - 142,280; 16 142,280 - 142,380; 11 142,380 - 143,000
	1-я от осевой	12 142,000 - 143,000
Дорожные ограждения и направляющие устройства справа	На разделительной	
	На обочине	ДО (У3) 142,036 - 142,068; ДО (У3) 142,398 - 142,579; ДО (У3) 142,589 - 142,687; ДО (У3) 142,695 - 142,741; ДО (У3) 142,750 - 142,775; ДО (У3) 142,786 - 142,830; ДО (У3) 142,875 - 142,987
Тротуары справа		
Откосы справа		

Откосы слева		
Тротуары слева		143,124 - 143,278, (154 м), а/б, ш. 2,0 м
Дорожные ограждения и направляющие устройства слева	На обочине	ДО (У3) 143,135 - 143,278; ДО (У3) 143,300 - 143,431
	На разделительной	
Дорожная разметка слева	3-я от осевой	1.2 143,090 - 143,123; 1.17.1 143,103 - 143,177; 1.2 143,123 - 143,135
	2-я от осевой	
	1-я от осевой	1.2 143,000 - 143,090; 1.11 143,090 - 143,103; 1.1 143,103 - 143,119; 1.11 143,123 - 143,135; 1.2 143,135 - 143,274; 1.7 143,274 - 143,300; 1.2 143,300 - 143,725; 1.13 143,725 - 143,732; 1.7 143,732 - 143,745; 1.2 143,745 - 143,869; 1.7 143,869 - 143,883; 1.2 143,883 - 144,000
Элементы в плане		
Продольный профиль		L=292; a=10; 143,292; a=3; L=230; 143,522; L=476; a=0
Видимость в обратном направлении		<700

Проект организации дорожного движения А-107 «Московское малое кольцо» 143+000-144+000

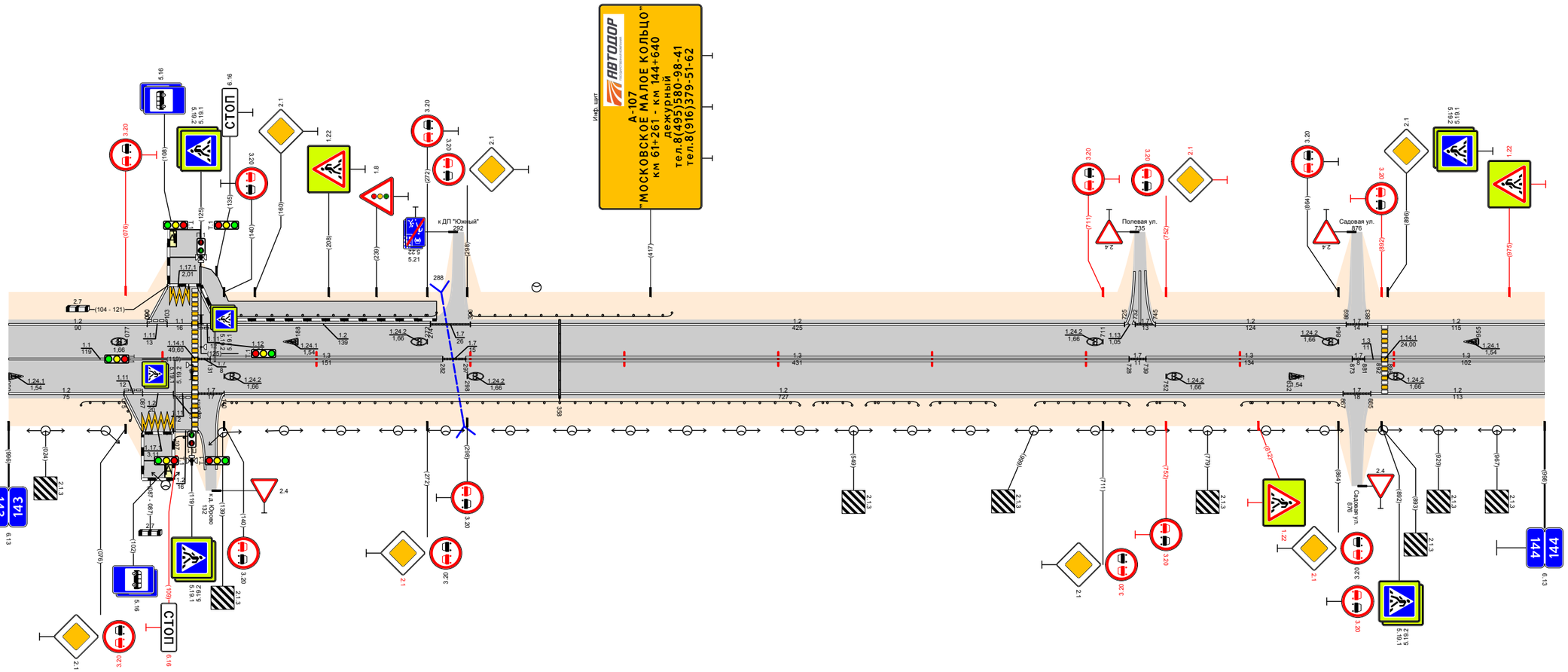

Видимость в прямом направлении		<700; 143,081; <600; 143,292; <700
Дорожная разметка справа	Осевая линия	1.1 143,000 - 143,119; 1.7 143,123 - 143,131; 1.3 143,131 - 143,282; 1.7 143,282 - 143,297; 1.3 143,297 - 143,728; 1.7 143,728 - 143,739; 1.3 143,739 - 143,873; 1.7 143,873 - 143,883; 1.3 143,883 - 143,892; 1.3 143,896 - 144,000
	1-я от осевой	1.2 143,000 - 143,075; 1.11 143,075 - 143,087; 1.2 143,087 - 143,107; 1.11 143,107 - 143,119; 1.7 143,123 - 143,140; 1.2 143,140 - 143,867; 1.7 143,867 - 143,885; 1.2 143,885 - 144,000
	2-я от осевой	
	3-я от осевой	1.2 143,075 - 143,087; 1.17.1 143,087 - 143,107; 1.2 143,107 - 143,123
Дорожные ограждения и направляющие устройства справа	На разделительной	
	На обочине	ДО (У3) 143,047 - 143,081; ДО (У3) 143,108 - 143,123; ДО (У3) 143,139 - 143,514; ДО (У3) 143,523 - 143,548; ДО (У3) 143,557 - 143,591; ДО (У3) 143,599 - 143,641; ДО (У3) 143,667 - 143,728; ДО (У3) 143,740 - 143,794; ДО (У3) 143,801 - 143,864
Тротуары справа		
Откосы справа		

Проект организации дорожного движения А-107 «Московское малое кольцо» 144+000-145+000

Откосы слева		
Тротуары слева		144,061 - 144,158, (97 м), о/б, ш 3,0 м; 144,196 - 144,814, (618 м), о/б, ш 3,0 м; 144,836 - 145,000, (164 м), о/б, ш 3,0 м
Дорожные ограждения и направляющие устройства слева	На обочине	ДО (У3) 144,207 - 144,224; ДО (У3) 144,060 - 144,142; ДО (У3) 144,188 - 144,319; МО (У4) 144,319 - 144,641; ДО (У3) 144,641 - 144,797; ДО (У3) 144,814 - 144,836; ДО (У3) 144,843 - 145,000
	На разделительной	
Дорожная разметка слева	4-я от осевой	12 144,812 - 144,829; 12 144,818 - 144,830
	3-я от осевой	12 144,713 - 144,801; 12 144,842 - 144,973
	2-я от осевой	12 144,072 - 144,143; 12 144,157 - 144,171; 12 144,183 - 144,325; 14 144,325 - 144,633; 12 144,633 - 144,713; 15 144,713 - 144,797; 17 144,801 - 144,818; 11 144,850 - 144,898; 16 144,897 - 144,973; 12 144,973 - 145,000
	1-я от осевой	12 144,000 - 144,049; 17 144,041 - 144,061; 12 144,061 - 144,072; 18 144,072 - 144,133; 11 144,133 - 144,157; 12 144,157 - 144,171; 12 144,171 - 144,177; 11 144,177 - 144,197; 16 144,197 - 144,247; 15 144,247 - 144,713; 13 144,713 - 144,797; 17 144,801 - 144,825; 11 144,850 - 144,897; 18 144,897 - 144,973; 16 144,973 - 144,997; 1 144,997 - 145,000
Элементы в плане		
Продольный профиль		L=344; a=0; 144,344; L=180; a=3; 144,524; a=4; L=476
Видимость в обратном направлении		<700; 145,000

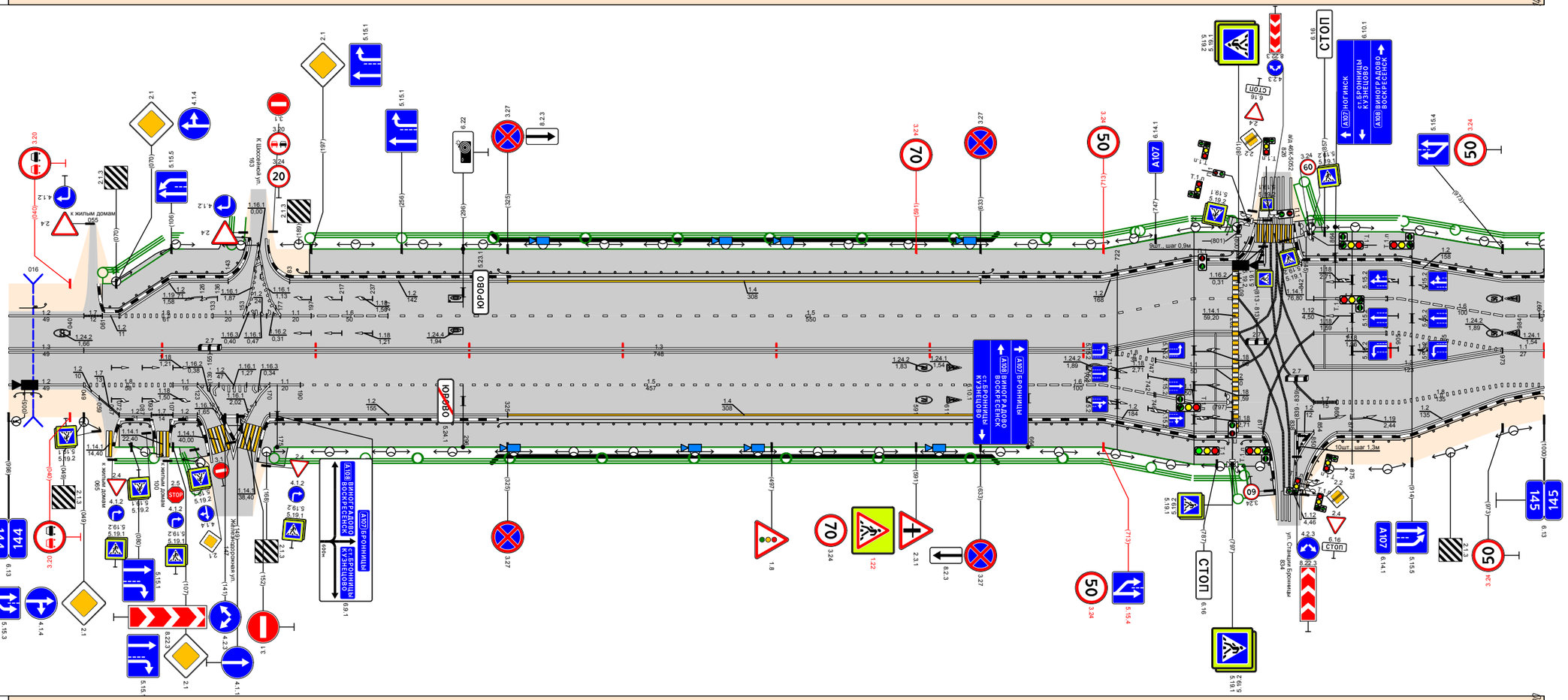

Видимость в прямом направлении		<700; 145,000
Дорожная разметка справа	Осевая линия	13 144,000 - 144,049; 13 144,049 - 144,713; 17 144,815 - 144,821; 11 144,973 - 145,000
	1-я от осевой	12 144,000 - 144,049; 18 144,049 - 144,107; 11 144,107 - 144,123; 12 144,123 - 144,171; 12 144,171 - 144,177; 11 144,177 - 144,190; 15 144,190 - 144,647; 16 144,646 - 144,713; 18 144,713 - 144,747; 11 144,747 - 144,797; 17 144,801 - 144,820; 17 144,815 - 144,830; 13 144,850 - 144,973; 18 144,973 - 145,000
	2-я от осевой	12 144,041 - 144,059; 17 144,059 - 144,072; 12 144,072 - 144,093; 17 144,093 - 144,107; 12 144,107 - 144,123; 12 144,123 - 144,133; 12 144,133 - 144,159; 12 144,159 - 144,184; 12 144,170 - 144,325; 14 144,325 - 144,633; 12 144,633 - 144,713; 16 144,713 - 144,746; 11 144,747 - 144,797; 17 144,831 - 144,850; 17 144,850 - 144,865; 18 144,865 - 144,973; 12 144,973 - 145,000
	3-я от осевой	12 144,133 - 144,159; 12 144,713 - 144,817; 12 144,838 - 144,852; 12 144,865 - 144,973
	4-я от осевой	12 144,838 - 144,852
Дорожные ограждения и направляющие устройства справа	На разделительной	
	На обочине	ДО (У3) 144,004 - 144,021; ДО (У3) 144,073 - 144,092; ДО (У3) 144,108 - 144,123; ДО (У3) 144,168 - 144,319; МО (У4) 144,319 - 144,640; ДО (У3) 144,640 - 144,794; ДО (У3) 144,803 - 144,817; Сп (У3) 144,843 - 144,865; ДО (У3) 144,866 - 145,000
Тротуары справа		144,072 - 144,094, (22 м), о/б, ш 3,0 м; 144,161 - 144,826, (665 м), о/б, ш 3,0 м
Откосы справа		

Проект организации дорожного движения
А-107 «Московское малое кольцо»
145+000-146+000

Откосы слева		
Тротуары слева		145,000 - 145,035, (35 м), а/б, ш. 3,0 м; 145,218 - 145,254, (36 м), а/б, ш. 2,0 м
Дорожные ограждения и направляющие устройства слева	На обочине	ДО (1.3.1) 145,000 - 145,046; ОПО-Д 145,218 - 145,256; УПО-Д 145,275 - 145,325
	На разделительной	
Дорожная разметка слева	2-я от осевой	1.2 145,000 - 145,207; 1.17.1 145,207-145,219; 1.2 145,219-145,231
	1-я от осевой	1.5 145,000 - 145,057; 1.8 145,057 - 145,194; 1.11 145,194-145,206; 1.11 145,206-145,218; 1.11 145,218-145,231; 1.2 145,231-145,253; 1.13 145,253-145,265; 1.7 145,265-145,269; 1.2 145,269 - 145,782; 1.17.1 145,782-145,786; 1.2 145,786-145,790; 1.2 145,790 - 146,000
Элементы в плане		145,501; R=668, L=455; 145,956
Продольный профиль		α=4, L=74, 145,078; α=1, L=270, 145,344; α=5, L=630, 145,974; 21, 85, 146,000
Видимость в обратном направлении		<700

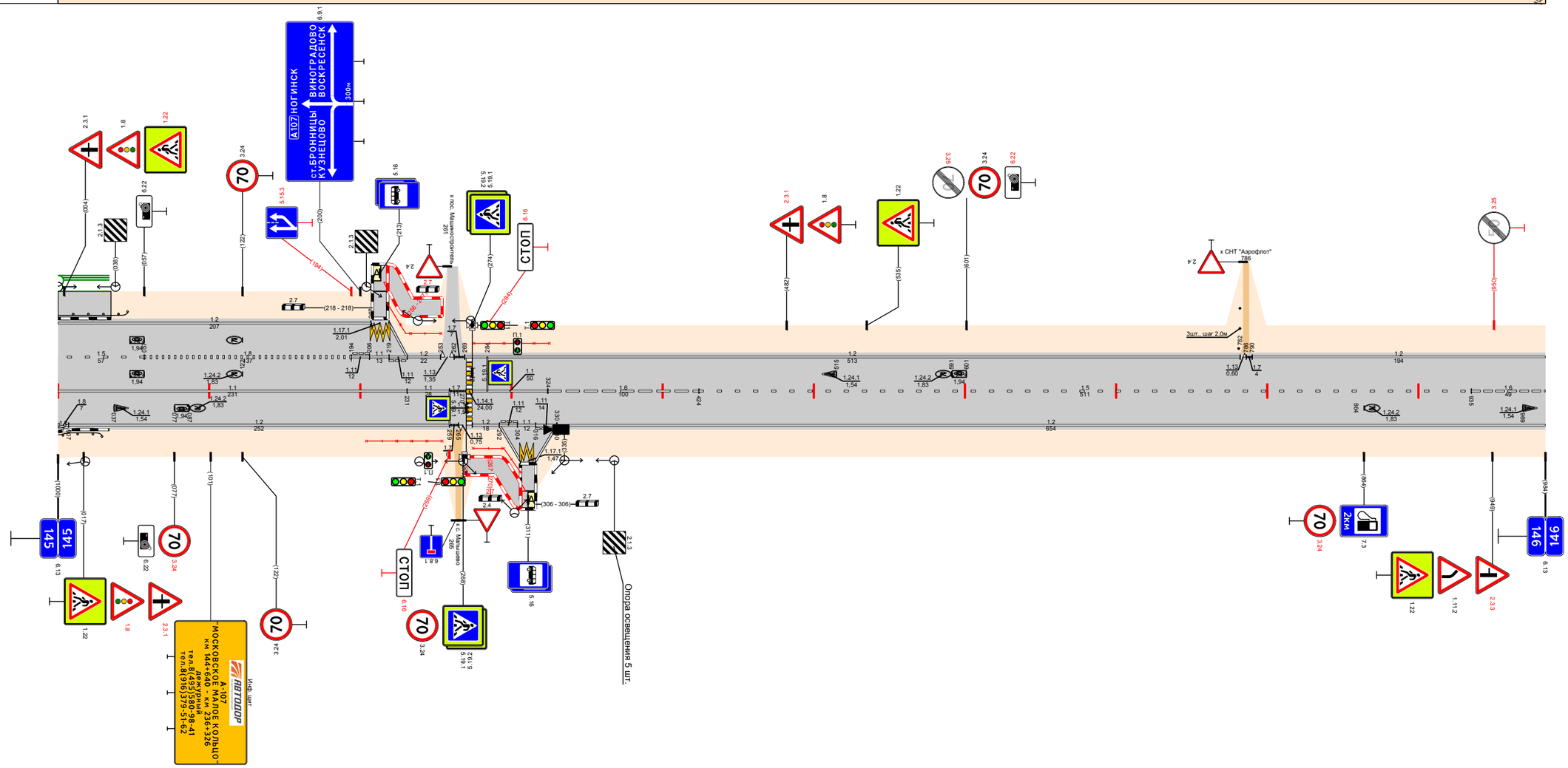

Видимость в прямом направлении		<700
Дорожная разметка справа	Осевая линия	1.1 145,000 - 145,231; 1.1.1 145,231-145,259; 1.7 145,259-145,271; 1.1 145,274 - 145,324; 1.6 145,324 - 145,424; 1.5 145,424 - 145,935; 1.6 145,935 - 146,000
	1-я от осевой	1.8 145,000-145,007; 1.2 145,007 - 145,259; 1.7 145,259-145,271; 1.2 145,274-145,292; 1.17.1 145,292-145,304; 1.1.1 145,304-145,316; 1.17.1 145,316-145,330; 1.2 145,330 - 146,000
	2-я от осевой	1.2 145,000-145,007
	3-я от осевой	1.2 145,292-145,306; 1.17.1 145,306-145,316; 1.2 145,316-145,330
Дорожные ограждения и направляющие устройства справа	На разделительной	
	На обочине	ДО (1.3.1) 145,000 - 145,027; УПО-Д 145,204 - 145,254; ОПО-Д 145,268 - 145,306
Тротуары справа		145,270 - 145,307, (37 м), а/б, ш. 2,0 м
Откосы справа		

Откосы слева		
Тротуары слева		
Дорожные ограждения и направляющие устройства слева	На обочине	ДО (БЗ) 146,162 - 146,194
	На разделительной	
Дорожная разметка слева	3-я от осевой	12 146,760 - 146,834
	2-я от осевой	12 146,597 - 146,708; 12 146,721 - 146,760; 18 146,760 - 146,799; 11 146,799 - 146,839; 12 146,839 - 146,956; 12 146,976 - 147,000
	1-я от осевой	12 146,000 - 146,070; 12 146,113 - 146,597; 18 146,597 - 146,799; 11 146,799 - 146,844; 18 146,844 - 146,900; 12 146,900 - 146,956; 12 146,956 - 146,970; 11 146,970 - 147,000
Элементы в плане		146,535; R=566, L=266; 146,809
Продольный профиль		a=21; L=240; 146,242; a=4; L=114; 146,359; L=130; a=3; 146,484; L=150; 146,634; a=14; L=100; 146,734; a=3; a=5; L=263
Видимость в обратном направлении		<700; 146,503; <300; 146,609; <400; 146,909; <500; 147,000

Проект организации дорожного движения
А-107 «Московское малое кольцо»
146+000-147+000

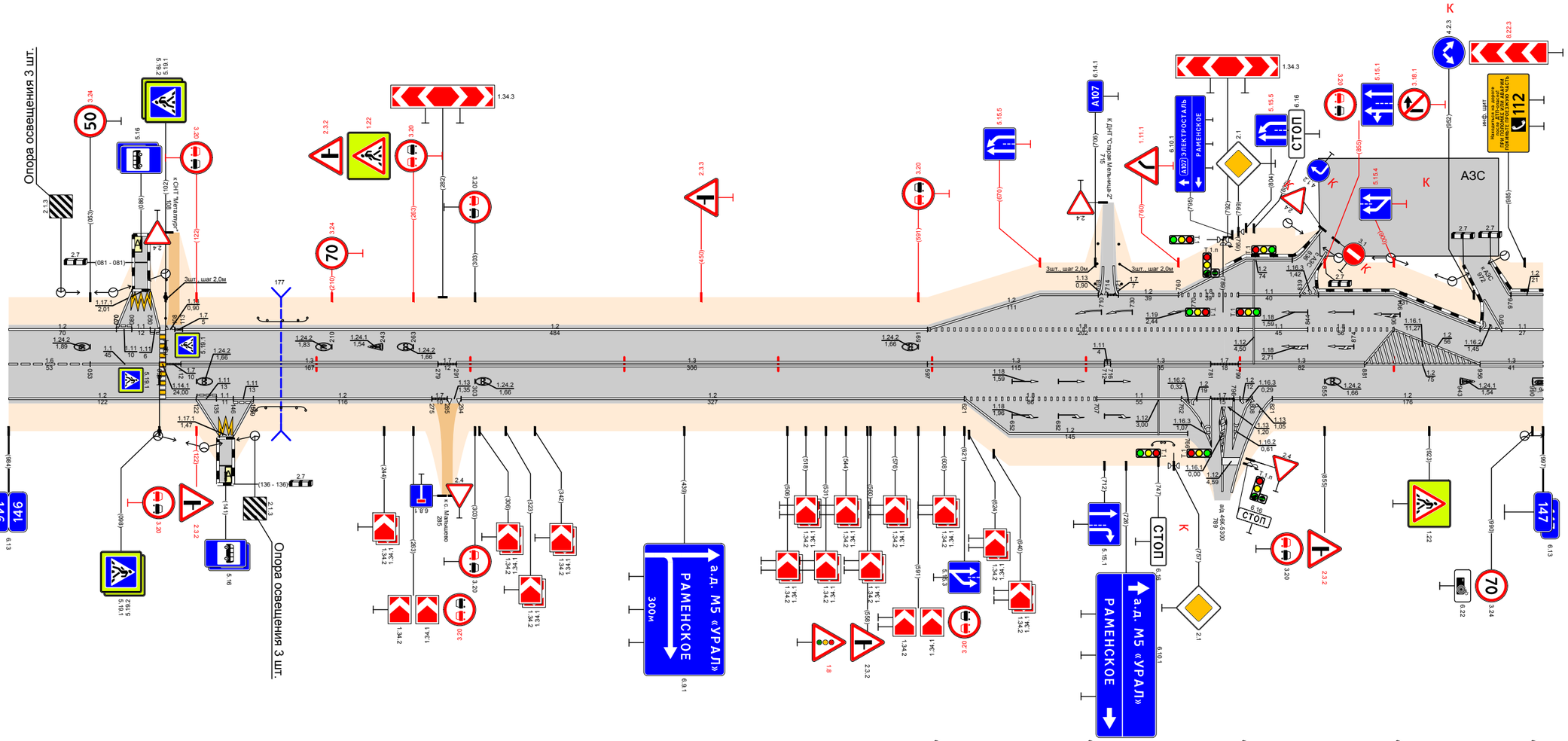

Видимость в прямом направлении		<700; 146,609; <600; 146,709; <500; 146,809; <400; 146,909; <300; 147,000
Дорожная разметка справа	Осевая линия	16 146,000 - 146,053; 11 146,053 - 146,098; 17 146,102 - 146,112; 13 146,112 - 146,279; 17 146,279 - 146,291; 13 146,291 - 146,597; 13 146,597 - 146,712; 17 146,712 - 146,716; 13 146,716 - 146,781; 17 146,781 - 146,799; 13 146,799 - 146,881; 12 146,881 - 146,956; 13 146,956 - 147,000
	1-я от осевой	12 146,000 - 146,122; 11 146,122 - 146,135; 11 146,135 - 146,149; 11 146,149 - 146,159; 12 146,159 - 146,275; 17 146,275 - 146,289; 13 146,289 - 146,294; 12 146,294 - 146,621; 18 146,621 - 146,707; 11 146,707 - 146,762; 12 146,762 - 146,769; 12 146,769 - 146,781; 17 146,781 - 146,798; 12 146,798 - 146,803; 12 146,821 - 147,000
	2-я от осевой	12 146,621 - 146,766; 12 146,766 - 146,777; 12 146,798 - 146,803
	3-я от осевой	12 146,122 - 146,137; 11 146,137 - 146,149; 12 146,149 - 146,159; 12 146,777 - 146,781
Дорожные ограждения и направляющие устройства справа	На разделительной	
	На обочине	ДО (БЗ) 146,187 - 146,193; ДО (БЗ) 146,743 - 146,757
Тротуары справа		
Откосы справа		

Проект организации дорожного движения А-107 «Московское малое кольцо» 147+000-148+000

Откосы слева		
Тротуары слева		
Дорожные ограждения и направляющие устройства слева	На обочине	ДО (К3) 147.007 – 147.042
	На разделительной	
Дорожная разметка слева	4-я от осевой	1.2 147.035 147.042; 1.17.1 147.043 147.063; 1.2 147.063 147.072
	3-я от осевой	1.2 147.617 147.648; 1.17.1 147.648 147.664; 1.2 147.664 147.686
	2-я от осевой	1.2 147.000 147.035; 1.11 147.035 147.042; 1.11 147.042 147.060; 1.11 147.060 147.072; 1.2 147.072 – 147.127
	1-я от осевой	1.11 147.000 147.017; 18 147.017 – 147.095; 18 147.099 147.127; 1.2 147.127 – 147.281; 1.13 147.281 147.299; 1.7 147.293 147.301; 1.2 147.301 – 147.617; 1.11 147.617 147.641; 1.1 147.641 147.666; 1.11 147.666 147.686; 1.2 147.686 – 148.000
Элементы в плане		
Продольный профиль		α=5; L=237; 147.237; α=14; L=122; 147.359; α=8; L=270; 147.629; α=9; L=100; 147.729; α=21; L=150; 147.879; α=3; L=119; 147.909
Видимость в обратном направлении		147.012; <700; 147.909; <300; 148.000

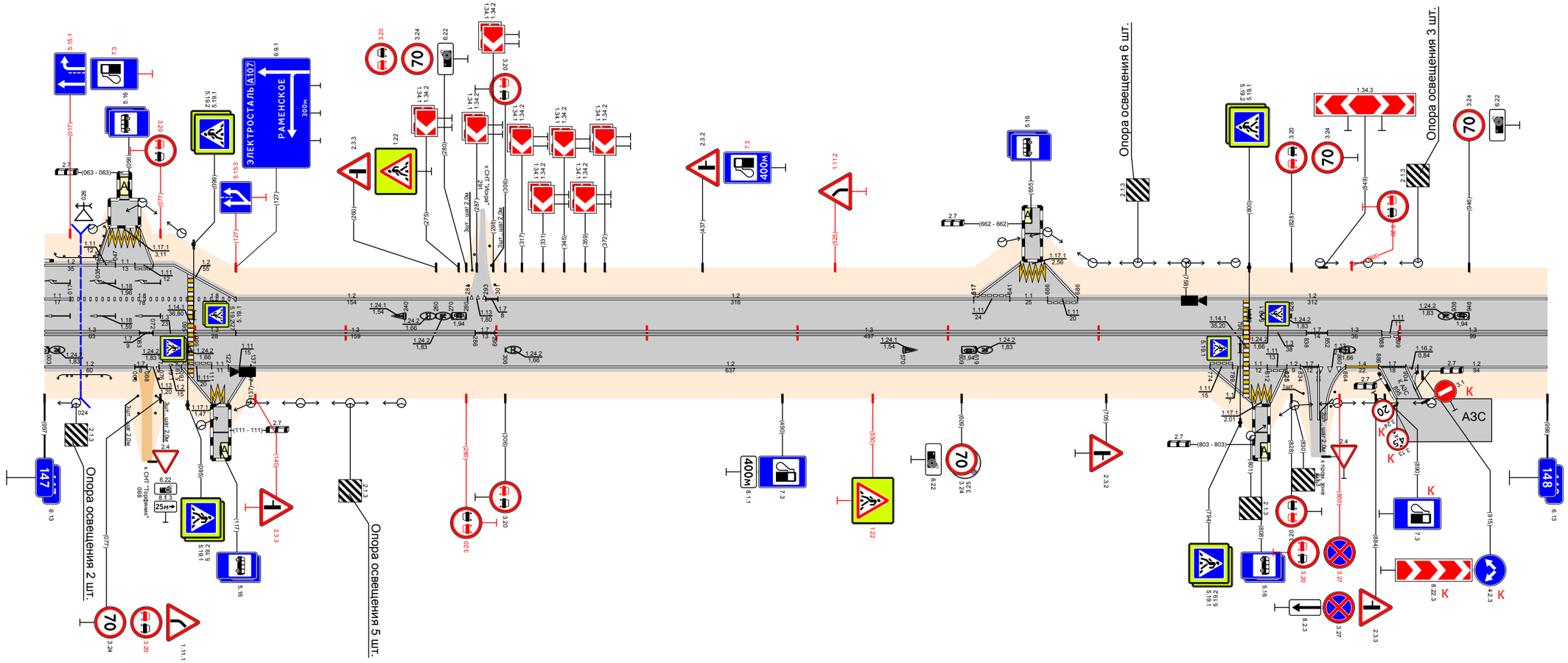

Видимость в прямом направлении		147.012; <500; 147.712; <700; 148.000
Дорожная разметка справа	Осевая линия	1.3 147.000 – 147.063; 1.7 147.063 147.072; 1.3 147.072 147.095; 1.3 147.099 147.127; 1.3 147.127 – 147.286; 1.7 147.286 147.299; 1.3 147.299 – 147.796; 1.3 147.800 147.838; 1.7 147.838 147.852; 1.3 147.852 147.888; 1.11 147.888 147.899; 1.3 147.899 – 148.000
	1-я от осевой	1.2 147.000 – 147.060; 1.7 147.060 147.063; 1.13 147.063 147.072; 1.2 147.072 147.076; 1.11 147.076 147.091; 1.11 147.091 147.111; 1.11 147.111 147.122; 1.11 147.122 147.137; 1.2 147.137 – 147.774; 1.11 147.774 147.789; 1.11 147.789 147.796; 1.11 147.796 147.810; 1.11 147.810 147.825; 1.2 147.825 147.835; 1.7 147.835 147.846; 1.3 147.846 147.864; 1.4 147.864 147.886; 1.7 147.886 147.904; 1.2 147.904 – 148.000
	2-я от осевой	
	3-я от осевой	1.2 147.091 147.111; 1.17.1 147.111 147.122; 1.2 147.122 147.137; 1.2 147.774 147.802; 1.17.1 147.802 147.810; 1.2 147.810 147.825
Дорожные ограждения и направляющие устройства справа	На разделительной	
	На обочине	ДО (К3) 147.009 – 147.044
Тротуары справа		
Откосы справа		

Откосы слева		
Тротуары слева		148,226 - 148,260, (34 м), а/б, ш. 2,0 м; 148,260 - 148,527, (267 м), а/б, ш. 2,0 м; 148,538 - 148,873, (335 м), а/б, ш. 2,0 м; 148,882 - 149,000, (116 м), а/б, ш. 2,0 м
Дорожные ограждения и направляющие устройства слева	На обочине	Ст(3) 148,235 - 148,255; УПО-Д 148,454 - 148,469; УПО-Д 148,475 - 148,525
	На разделительной	
Дорожная разметка слева	3-я от осевой	1.2 148,425 148,440; 1.17.1 148,440 148,454; 1.2 148,454 148,469
	2-я от осевой	
	1-я от осевой	1.2 148,000 - 148,042; 1.2 148,054 - 148,425; 1.11 148,425 148,440; 1.1 148,440 148,454; 1.11 148,454 148,469; 1.2 148,469 - 148,526; 1.1.5 148,526 148,533; 1.2 148,539 - 148,869; 1.13 148,869 148,877; 1.7 148,877 148,889; 1.2 148,889 - 149,000
Элементы в плане		
Продольный профиль		L=360; a=3; 148,360; a=5; L=120; 148,480; L=150; a=3; 148,630; a=6; L=350; 148,980; 17; 18
Видимость в обратном направлении		<300; 148,111; <400; 148,211; <500; 148,311; <700; 149,000

Проект организации дорожного движения
А-107 «Московское малое кольцо»
148+000-149+000

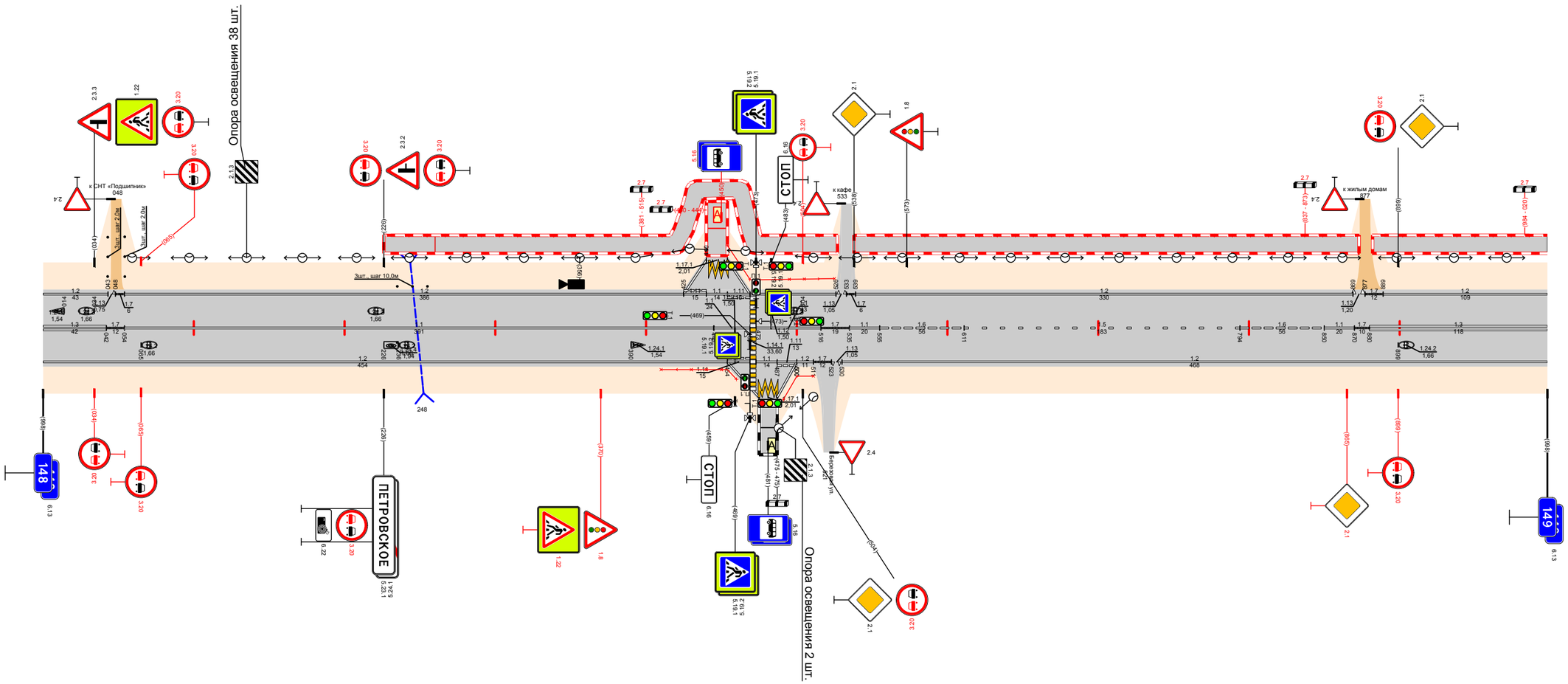

Видимость в прямом направлении		148,001; <600; 148,111; <500; 148,211; <400; 148,311; <300; 148,360; <200; 148,510; <700; 149,000
Дорожная разметка справа	Осевая линия	1.3 148,000 - 148,042; 1.7 148,042 148,054; 1.1 148,054 - 148,445; 1.1 148,445 148,469; 1.1 148,473 - 148,516; 1.7 148,516 148,535; 1.1 148,535 148,555; 1.6 148,555 - 148,611; 1.5 148,611 - 148,794; 1.6 148,794 - 148,850; 1.1 148,850 148,870; 1.7 148,870 148,880; 1.3 148,880 - 149,000
	1-я от осевой	1.2 148,000 - 148,454; 1.11 148,454 148,469; 1.1 148,473 148,487; 1.11 148,487 148,500; 1.2 148,500 148,511; 1.7 148,511 148,520; 1.1.5 148,520 148,533; 1.2 148,530 - 149,000
	2-я от осевой	
	3-я от осевой	1.2 148,454 148,475; 1.17.1 148,475 148,487; 1.2 148,487 148,500
Дорожные ограждения и направляющие устройства справа	На разделительной	
	На обочине	УПО-Д 148,410 - 148,460; УПО-Д 148,491 - 148,511
Тротуары справа		
Откосы справа		

Откосы слева		
Тротуары слева		149,000 - 149,019, (19 м), а/б, ш 2,0 м; 149,048 - 149,081, (47 м), а/б, ш 2,0 м; 149,107 - 149,170, (63 м), а/б, ш 2,0 м; 149,185 - 149,326, (141 м), а/б, ш 2,0 м
Дорожные ограждения и направляющие устройства слева	На обочине	УПО-Д 149,111 - 149,125; УПО-Д 149,132 - 149,168; ДО (ІІІ3) 149,522 - 149,549; ДО (ІІІ3) 149,859 - 149,886
	На разделительной	
Дорожная разметка слева	3-я от осевой	1.17.1 149,091 - 149,108; 1.2 149,108 - 149,125
	2-я от осевой	
	1-я от осевой	1.2 149,000 - 149,019; 1.13 149,019 - 149,026; 1.2 149,026 - 149,081; 1.11 149,081 - 149,094; 1.1 149,094 - 149,110; 1.11 149,110 - 149,125; 1.2 149,125 - 149,170; 1.13 149,170 - 149,178; 1.7 149,178 - 149,188; 1.2 149,188 - 150,000
Элементы в плане		
Продольный профиль		a=17; L=223; 149,223
Видимость в обратном направлении		<700; 149,223

Проект организации дорожного движения
А-107 «Московское малое кольцо»
149+000-150+000

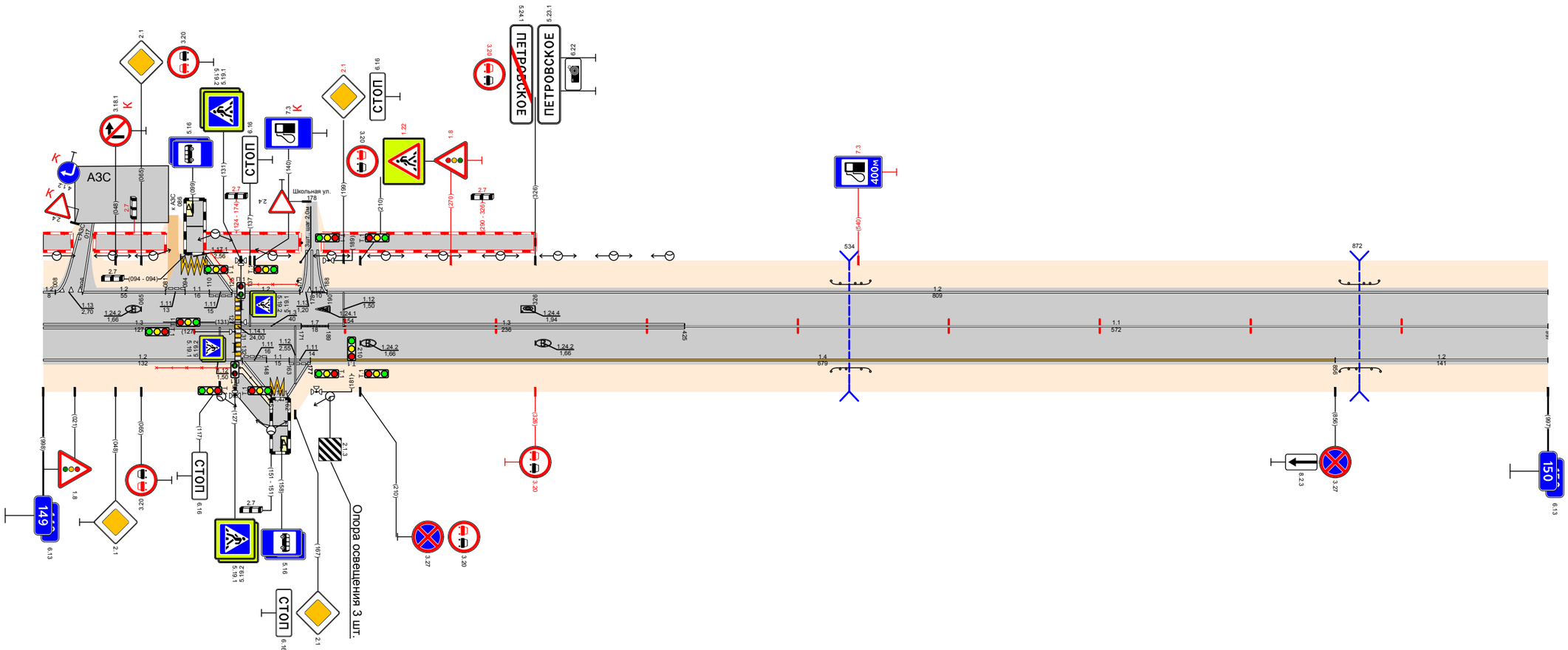

Видимость в прямом направлении		<700; 149,223
Дорожная разметка справа	Осевая линия	1.3 149,000 - 149,127; 1.3 149,131 - 149,171; 1.7 149,171 - 149,189; 1.3 149,189 - 149,425; 1.1 149,425 - 150,000
	1-я от осевой	1.2 149,000 - 149,132; 1.11 149,132 - 149,148; 1.1 149,148 - 149,163; 1.11 149,163 - 149,177; 1.4 149,177 - 149,856; 1.2 149,856 - 150,000
	2-я от осевой	
	3-я от осевой	1.2 149,132 - 149,157; 1.17.1 149,151 - 149,163; 1.2 149,163 - 149,177
Дорожные ограждения и направляющие устройства справа	На разделительной	
	На обочине	УПО-Д 149,075 - 149,125; ОПО-Д 149,130 - 149,160; ДО (ІІІ3) 149,522 - 149,549; ДО (ІІІ3) 149,859 - 149,886
Тротуары справа		149,128 - 149,152, (24 м), а/б, ш 2,0 м
Откосы справа		

Откосы слева		
Тротуары слева		
Дорожные ограждения и направляющие устройства слева	На обочине	ДО (ЛЭ) 150,356 - 150,395
	На разделительной	
Дорожная разметка слева	3-я от осевой	12 150,857 150,870 / 17.1 150,870 150,881
	2-я от осевой	
	1-я от осевой	1.2 150,000 - 150,185 / 1.13 150,185 150,195 / 1.7 150,195 150,203 / 1.2 150,203 - 150,495 / 1.13 150,495 150,502 / 1.7 150,502 150,508 / 1.2 150,508 - 150,857 / 1.11 150,857 150,870 / 1.11 150,870 150,881 / 1.7 150,881 150,896 / 1.2 150,900 - 151,000
Элементы в плане		
Продольный профиль		L=120 / α=1 / 150,120 / α=5 / L=250 / 150,370 / α=13 / L=450 / 150,820 / α=3 / L=179 / 150,999
Видимость в обратном направлении		<700 / 150,240 / <400 / 150,340 / <500 / 150,540 / <700 / 151,000

Проект организации дорожного движения
А-107 «Московское малое кольцо»
150+000-151+000

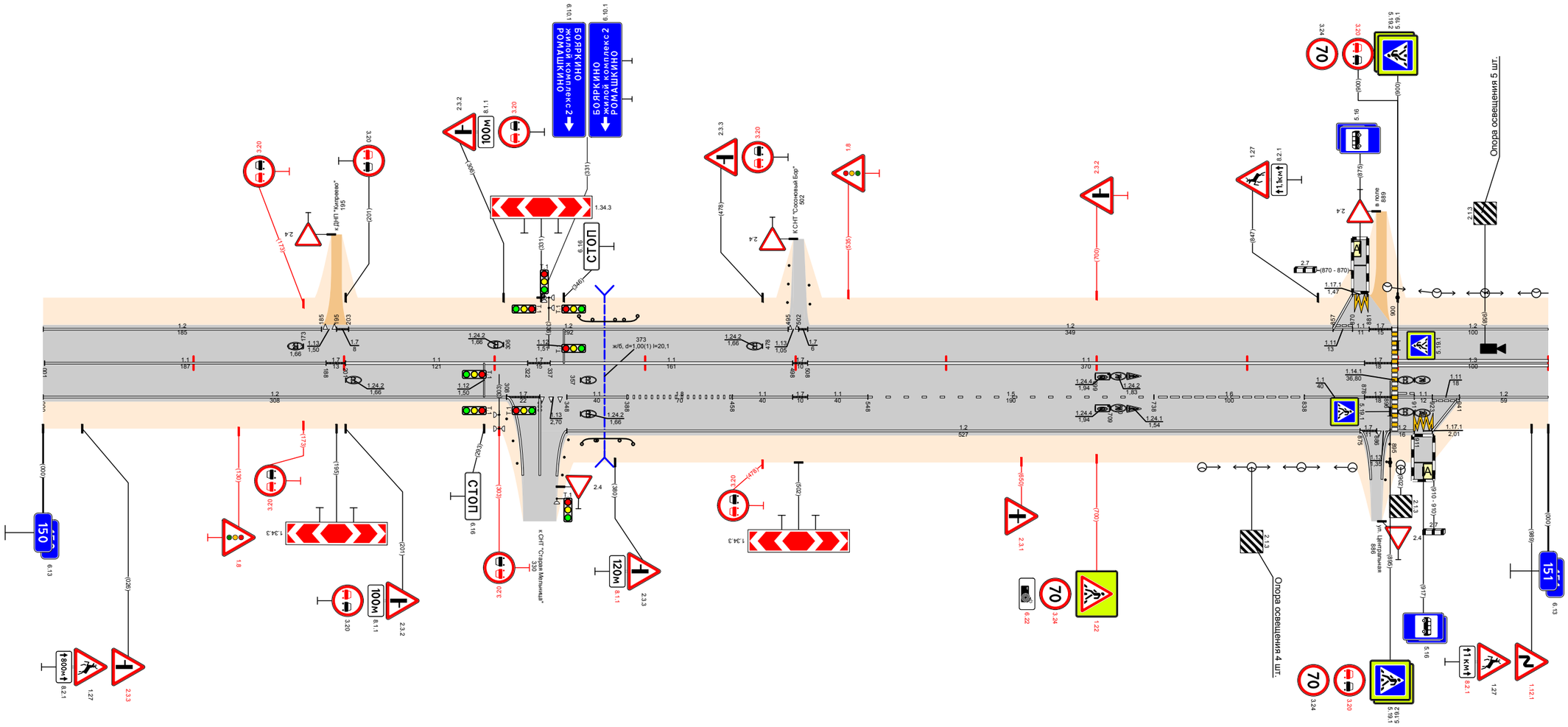

Видимость в прямом направлении		<700 / 150,340 / <600 / 150,440 / <500 / 150,640 / <700 / 151,000
Дорожная разметка справа	Осевая линия	1.1 150,001 - 150,188 / 1.7 150,188 150,201 / 1.1 150,201 - 150,322 / 1.7 150,322 150,337 / 1.1 150,337 - 150,498 / 1.7 150,498 150,508 / 1.1 150,508 - 150,878 / 1.7 150,878 150,896 / 1.3 150,900 - 151,000
	1-я от осевой	1.2 150,000 - 150,308 / 1.7 150,308 150,330 / 1.13 150,330 150,348 / 1.1 150,348 - 150,388 / 1.8 150,388 - 150,458 / 1.1 150,458 - 150,498 / 1.7 150,498 150,508 / 1.1 150,508 - 150,548 / 1.5 150,548 - 150,738 / 1.6 150,738 - 150,838 / 1.1 150,838 - 150,878 / 1.7 150,878 150,896 / 1.11 150,900 150,911 / 1.1 150,911 150,923 / 1.11 150,923 150,941 / 1.2 150,941 - 151,000
	2-я от осевой	1.2 150,348 - 150,875 / 1.7 150,875 150,888 / 1.13 150,888 150,895 / 1.2 150,895 150,911 / 1.7.1 150,911 150,923 / 1.2 150,923 150,941
Дорожные ограждения и направляющие устройства справа	На разделительной	
	На обочине	ДО (ЛЭ) 150,358 - 150,392
Тротуары справа		
Откосы справа		

Откосы слева		
Тротуары слева		
Дорожные ограждения и направляющие устройства слева	На обочине	
	На разделительной	
Дорожная разметка слева		1.2 151,000 - 152,000
Элементы в плане		151,240 R=423, L=122 151,362 151,627 R=1240, L=192 151,819 R=745, L=158 151,977
Продольный профиль		L=220 α=8 151,220 α=6 L=100 151,320 α=16 L=350 151,670 α=7 L=150 151,820 L=180 α=2
Видимость в обратном направлении		<700 151,140 <400 151,440 <600 151,540 <700 152,000

Проект организации дорожного движения
А-107 «Московское малое кольцо»
151+000-152+000

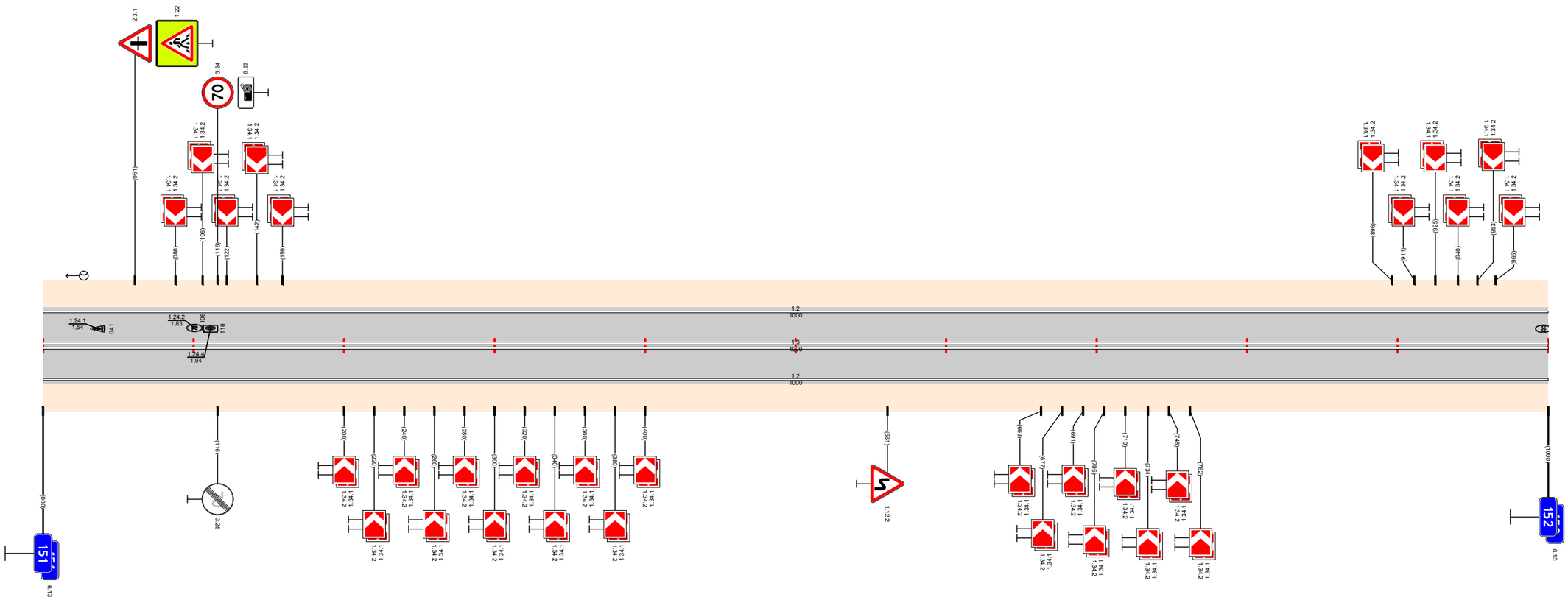

Видимость в прямом направлении		<700 151,340 <600 151,440 <500 151,540 <400 151,640 <300 151,840 <700 152,000
Дорожная разметка справа	Осевая линия	1.3 151,000 - 152,000
	1-я от осевой	1.2 151,000 - 152,000
Дорожные ограждения и направляющие устройства справа	На разделительной	
	На обочине	
Тротуары справа		
Откосы справа		

Проект организации дорожного движения
А-107 «Московское малое кольцо»
152+000-153+000

Откосы слева		
Тротуары слева		152,267 - 152,382, (115 м), а/б, ш. 1,5 м
Дорожные ограждения и направляющие устройства слева	На обочине	ДО (КЗ) 152,143 - 152,166; ОПО-Д 152,228 - 152,258; ОПО-Д 152,268 - 152,284; ОПО-Д 152,287 - 152,367
	На разделительной	
Дорожная разметка слева	3-я от осевой	1.2 152,244 152,257; 1.17.1 152,257 152,269; 1.2 152,269 152,283
	2-я от осевой	
	1-я от осевой	1.2 152,000 152,026; 1.13 152,026 152,033; 1.17.1 152,033 152,039; 1.4 152,039 - 152,244; 1.11 152,244 152,258; 1.1 152,258 152,268; 1.11 152,268 152,283; 1.4 152,287 - 152,367; 1.13 152,367 152,391; 1.7 152,391 152,420; 1.2 152,420 - 152,513; 1.13 152,513 152,539; 1.7 152,539 152,568; 1.2 152,568 - 153,000
Элементы в плане		152,420; R=557, L=437; 152,890
Продольный профиль		L=524; 152,240; α=10; 152,524; L=250; 152,774; α=38; L=100; 152,874; α=20; 152,894; α=10; L=126
Видимость в обратном направлении		<400; 152,240; <500; 152,340; <750; 152,940; <500; 153,000

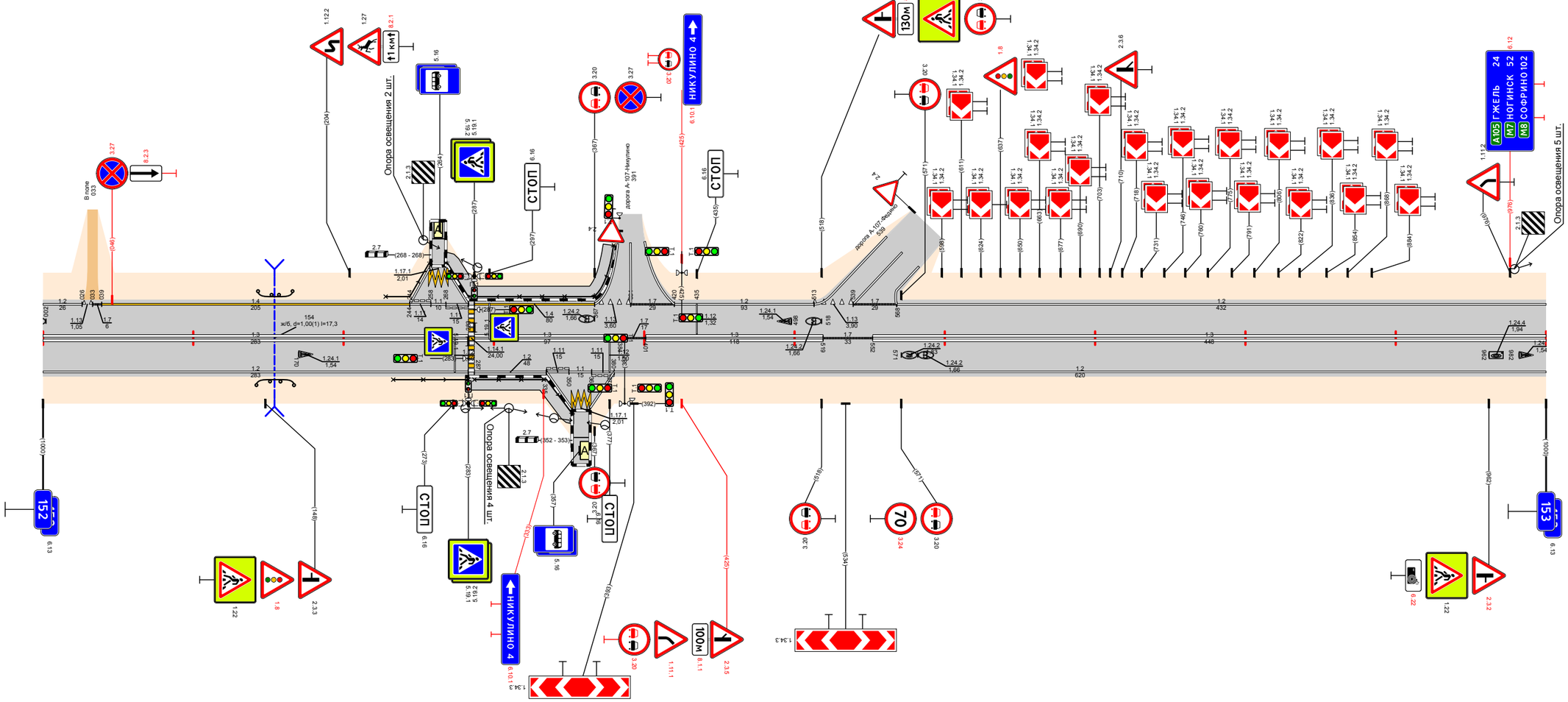

Видимость в прямом направлении		<700; 152,140; <600; 152,240; <400; 152,440; <500; 152,540; <400; 152,740; <500; 152,940; <400; 153,000
Дорожная разметка справа	Осевая линия	1.3 152,000 - 152,283; 1.3 152,287 - 152,384; 1.7 152,384 152,401; 1.3 152,401 - 152,519; 1.7 152,519 152,552; 1.3 152,552 - 153,000
	1-я от осевой	1.2 152,000 - 152,283; 1.2 152,287 - 152,335; 1.11.1 152,335 152,350; 1.1 152,350 152,365; 1.11.1 152,365 152,380; 1.2 152,380 - 153,000
	2-я от осевой	
	3-я от осевой	1.2 152,335 152,352; 1.17.1 152,352 152,364; 1.2 152,364 152,380
Дорожные ограждения и направляющие устройства справа	На разделительной	
	На обочине	ДО (КЗ) 152,142 - 152,167; ОПО-Д 152,233 - 152,283; ОПО-Д 152,287 - 152,352
Тротуары справа		152,281 - 152,353, (72 м), а/б, ш. 1,5 м
Откосы справа		

Откосы слева		
Тротуары слева		153,029 - 153,097, (68 м), а/б, ш. 1,5 м; 153,678 - 154,000, (322 м), а/б, ш. 1,5 м
Дорожные ограждения и направляющие устройства слева	На обочине	ОПО-Д 153,034 - 153,094; ДО (У3) 153,134 - 153,167; ДО (У3) 153,603 - 153,653; ДО (У5) 153,653 - 153,678; ОПО-Д 153,678 - 154,000
	На разделительной	
Дорожная разметка слева	3-я от осевой	1.2 153,004 - 153,020; 1.17.1 153,020 - 153,032; 1.2 153,032 - 153,050
	2-я от осевой	
	1-я от осевой	1.2 153,004 - 153,020; 1.11 153,020 - 153,030; 1.11 153,030 - 153,050; 1.2 153,050 - 153,581; 1.13 153,581 - 153,597; 1.7 153,597 - 153,599; 1.2 153,599 - 154,000
Элементы в плане		153,787; R=602, L=480
Продольный профиль		α=30; L=310; 153,310; α=11; L=200; 153,510; L=250; 153,760; α=10; L=100; 153,860; α=25; L=138; 153,998; α=36
Видимость в обратном направлении		<700; 153,635; <400; 153,835; <300; 153,935; <400; 154,000

Проект организации дорожного движения
А-107 «Московское малое кольцо»
153+000-154+000

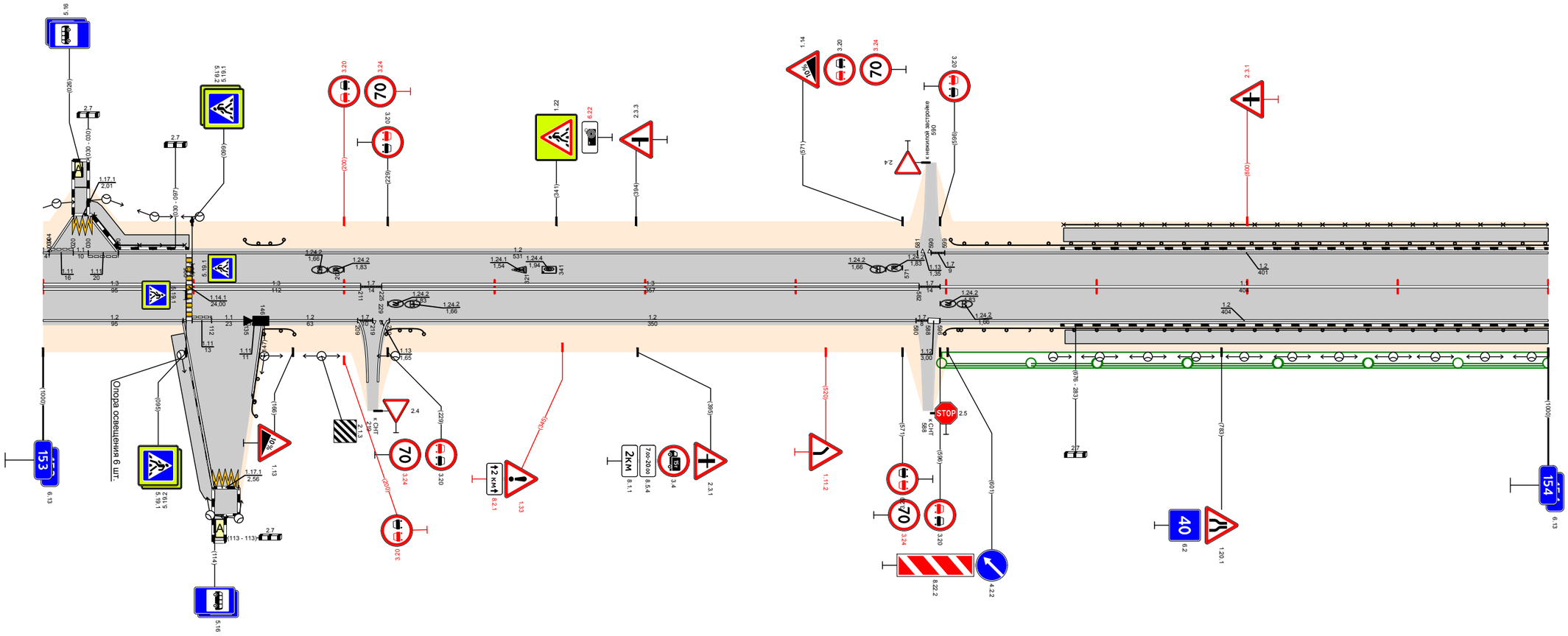

Видимость в прямом направлении		<300; 153,135; <200; 153,222; <700; 153,723; <600; 153,835; <500; 153,935; <400; 154,000
Дорожная разметка справа	Осевая линия	1.3 153,000 - 153,095; 1.3 153,099 - 153,211; 1.7 153,211 - 153,225; 1.3 153,225 - 153,582; 1.7 153,582 - 153,596; 1.1 153,596 - 154,000
	1-я от осевой	1.2 153,000 - 153,095; 1.11 153,099 - 153,112; 1.1 153,112 - 153,135; 1.11 153,135 - 153,146; 1.2 153,146 - 153,209; 1.2 153,209 - 153,219; 1.13 153,219 - 153,232; 1.2 153,230 - 153,580; 1.7 153,580 - 153,598; 1.2 153,596 - 154,000
	2-я от осевой	
	3-я от осевой	1.2 153,093 - 153,113; 1.17.1 153,113 - 153,130; 1.2 153,139 - 153,146
Дорожные ограждения и направляющие устройства справа	На разделительной	
	На обочине	ДО (У3) 153,138 - 153,167; ДО (У3) 153,228 - 153,259; ДО (У3) 153,599 - 153,655; ДО (У5) 153,655 - 154,000
Тротуары справа		153,094 - 153,114, (20 м), а/б, ш. 1,5 м; 153,679 - 154,000, (321 м), а/б, ш. 1,5 м
Откосы справа		

Проект организации дорожного движения
А-107 «Московское малое кольцо»
154+000-155+000

Откосы слева		
Тротуары слева		154,000 - 154,920, (920 м), а/б, ш. 1,5 м; 154,940 - 154,959, (19 м), а/б, ш. 1,5 м
Дорожные ограждения и направляющие устройства слева	На обочине	ДО (У5) 154,000 - 154,296; МО (У5) 154,296 - 154,600; УПО-Д 154,600 - 154,609; ДО (У3) 154,609 - 154,912; ОПО-Д 154,912 - 154,925; ДО (У5) 154,925 - 154,982
	На разделительной	
Дорожная разметка слева	3-я от осевой	1.17.1 154,920 - 154,940
	2-я от осевой	1.2 154,904 - 154,953
	1-я от осевой	1.2 154,000 - 154,860; 18 154,860 - 154,904; 1.2 154,904 - 154,953; 18 154,953 - 154,988; 1.2 154,988 - 155,000
Элементы в плане		R=602, L=480; 154,257; 154,603; R=427, L=301; 154,904
Продольный профиль		L=160; a=21; 154,150; a=8; L=200; 154,360; a=15; L=500; 154,860; a=8; L=140
Видимость в обратном направлении		<400; 154,335; <600; 154,435; <700; 155,000

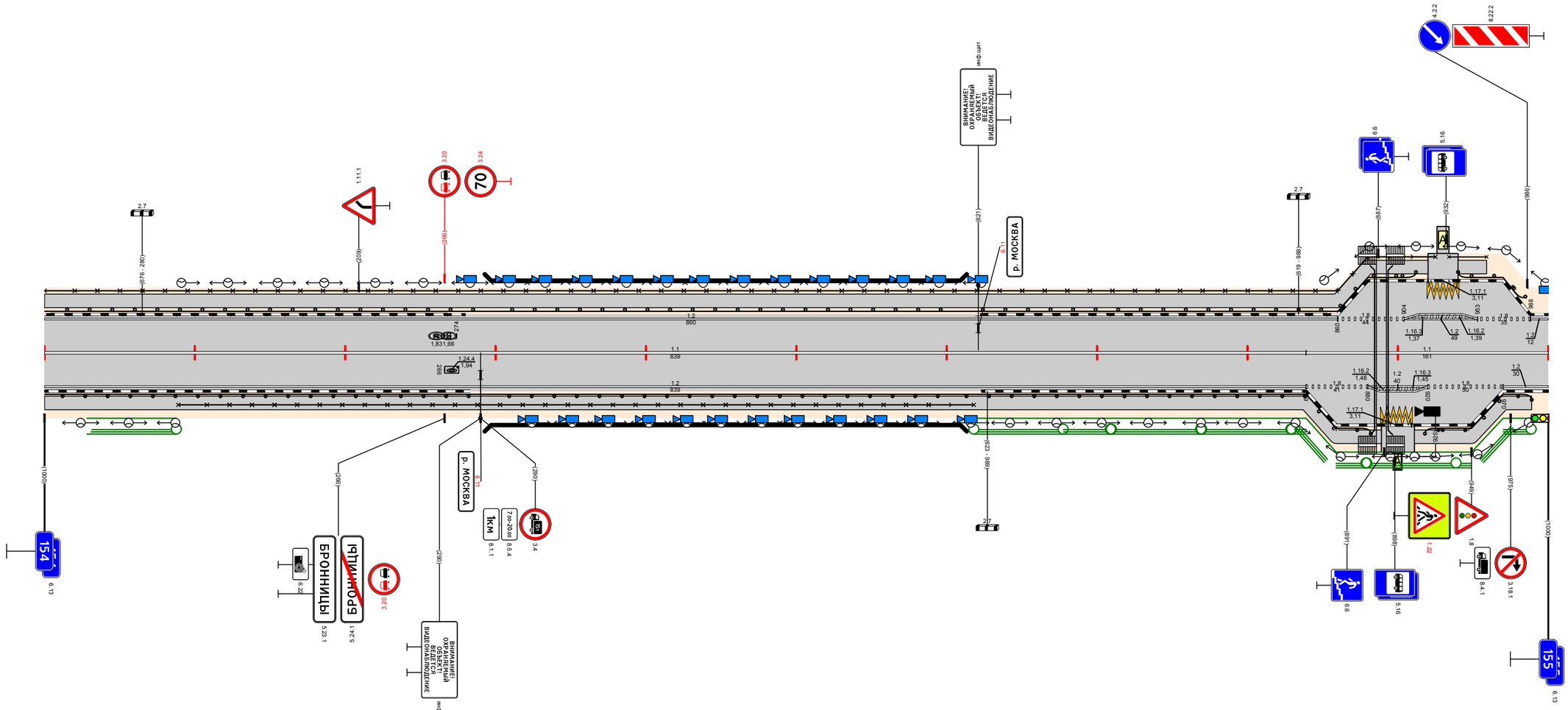

Видимость в прямом направлении		<400; 154,235; <300; 154,545; <700; 155,000
Дорожная разметка справа	Осевая линия	11 154,000 - 154,839; 11 154,839 - 155,000
	1-я от осевой	12 154,000 - 154,839; 18 154,839 - 154,880; 12 154,880 - 154,920; 18 154,920 - 154,970; 12 154,970 - 155,000
	2-я от осевой	12 154,880 - 154,920
	3-я от осевой	1.17.1 154,889 - 154,909
Дорожные ограждения и направляющие устройства справа	На разделительной	
	На обочине	ДО (У5) 154,000 - 154,297; УПО-Д 154,089 - 154,618; МО (У5) 154,297 - 154,609; ДО (У5) 154,609 - 154,882; ДО (У5) 154,918 - 154,989
Тротуары справа		154,000 - 154,889, (889 м), а/б, ш. 1,5 м; 154,911 - 154,989, (78 м), а/б, ш. 1,5 м
Откосы справа		

Проект организации дорожного движения А-107 «Московское малое кольцо» 155+000-156+000

Откосы слева		
Тротуары слева		155,495 - 155,510 (15 м), а/б, ш 1,5 м
Дорожные ограждения и направляющие устройства слева	На обочине	ДО (У3) 155,053 - 155,096; ДО (У3) 155,113 - 155,208; УПО-Д 155,229 - 155,236; УПО-Д 155,256 - 155,271; ОПО-Д 155,454 - 155,510; ДО (У3) 155,553 - 155,651; УПО-Д 155,756 - 155,759; ДО (У3) 155,759 - 155,778; УПО-Д 155,778 - 155,814; ДО (У3) 155,925 - 155,955; ДО (У3) 155,978 - 156,000
	На разделительной	
Дорожная разметка слева	3-я от осевой	1.17.1 155,963 155,973
	2-я от осевой	1.7 155,006 - 155,045; 1.2 155,045 - 155,099; 1.7 155,099 155,113; 1.2 155,113 - 155,208; 1.7 155,208 155,240; 1.2 155,240 155,272; 1.7 155,272 155,292; 1.2 155,292 155,324; 1.1; 1.7 155,328 155,337; 1.4 155,337 - 155,417; 1.13 155,417 155,432; 1.7 155,432 155,452; 1.2 155,452 - 155,501; 1.2 155,552 - 155,720; 1.7 155,740 155,758; 1.2 155,934 - 156,000
	1-я от осевой	1.2 155,080 155,086; 1.1 155,049 155,079; 1.8 155,079 - 155,248; 1.1 155,252 155,277; 1.6 155,277 - 155,327; 1.5 155,327 - 155,506; 1.1 155,552 155,582; 1.6 155,582 - 155,632; 1.13 155,720 155,740; 1.4 155,758 - 155,908; 1.5; 1.7 155,926 155,935; 1.2 155,935 155,934; 1.8 155,934 - 156,000
Элементы в плане		155,574; R=630, L=271; 155,895
Продольный профиль		i=-0,8; a=8; L=544; 155,550; a=24; L=300; 155,850; a=5; L=150
Видимость в обратном направлении		<700; 155,120; <500; 155,320; <600; 155,420; <700; 156,000

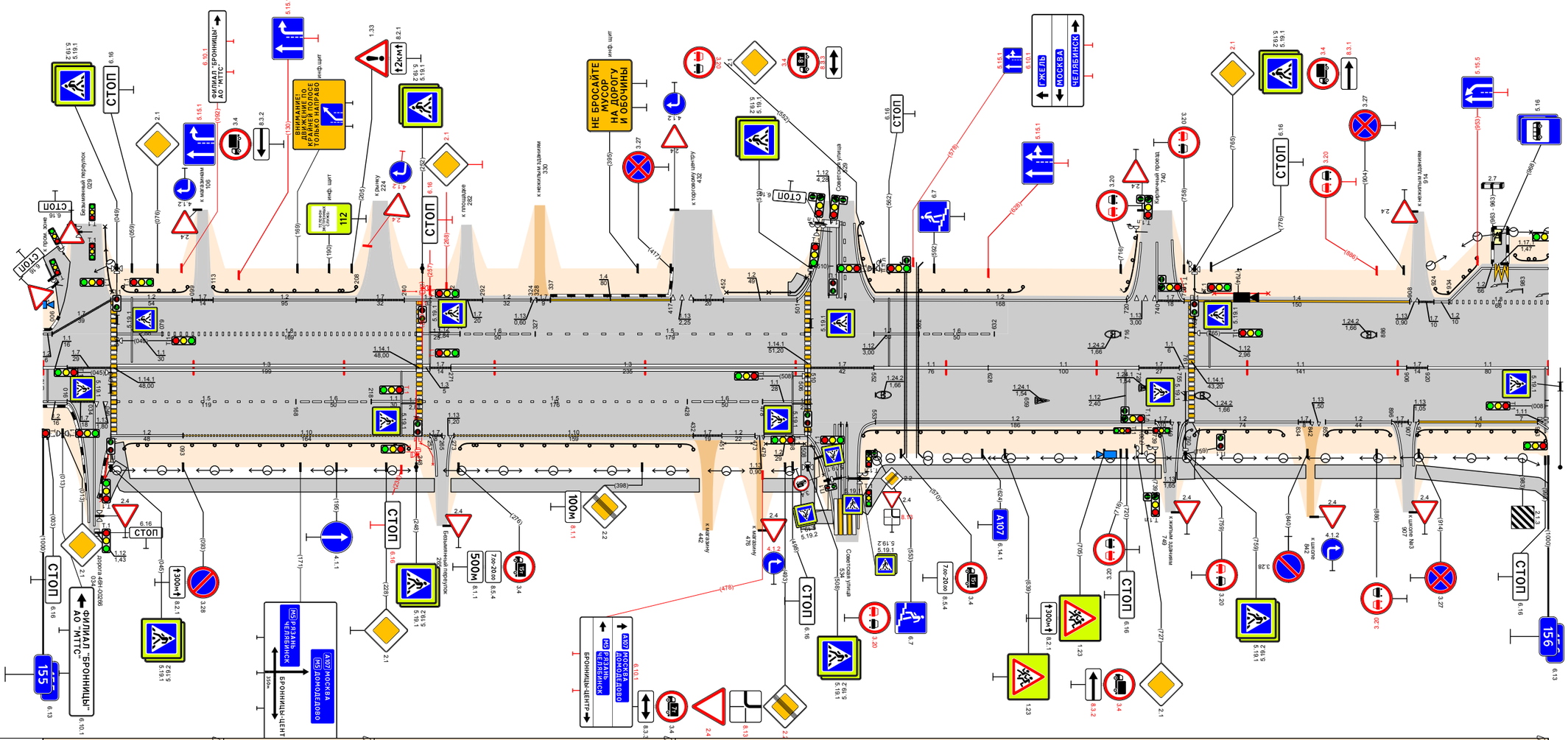

Видимость в прямом направлении		<700; 155,120; <600; 155,220; <400; 155,620; <700; 156,000
Дорожная разметка справа	Осевая линия	1.1 155,000 155,016; 1.7 155,016 155,045; 1.3 155,049 - 155,248; 1.3 155,257 155,271; 1.3 155,271 - 155,506; 1.7 155,510 - 155,552; 1.1 155,552 - 155,628; 1.1 155,628 - 155,728; 1.7 155,728 155,755; 1.1 155,765 - 155,906; 1.7 155,926 155,920; 1.1 155,920 - 156,000
	1-я от осевой	1.2 155,000 155,016; 1.7 155,016 155,034; 1.13 155,034 155,044; 1.5 155,049 - 155,168; 1.6 155,168 - 155,218; 1.1 155,218 155,248; 1.5 155,252 - 155,428; 1.6 155,428 - 155,478; 1.1 155,478 155,506; 1.7 155,728 155,741; 1.13 155,741 155,762; 1.2 155,760 - 155,834; 1.7 155,834 155,842; 1.13 155,842 155,852; 1.2 155,852 - 155,896; 1.7 155,896 155,907; 1.13 155,907 155,914; 1.4 155,914 - 155,993; 1.11 155,993 156,000
	2-я от осевой	1.2 155,045 - 155,093; 1.10 155,093 - 155,257; 1.7 155,257 155,265; 1.13 155,265 155,273; 1.10 155,273 - 155,432; 1.7 155,432 155,451; 1.2 155,451 155,473; 1.13 155,473 155,479; 1.2 155,479 155,508; 1.2 155,553 - 155,739
	3-я от осевой	1.2 155,993 156,000
Дорожные ограждения и направляющие устройства справа	На разделительной	
	На обочине	ОПО-Д 155,034 - 155,044; ДО (У3) 155,054 - 155,243; УПО-Д 155,243 - 155,259; ДО (У3) 155,277 - 155,432; ОПО-Д 155,453 - 155,478; ОПО-Д 155,480 - 155,506; ДО (У3) 155,545 - 155,742; ДО (У3) 155,765 - 155,824; ДО (У3) 155,853 - 155,895; ДО (У3) 155,913 - 156,000
Тротуары справа		155,038 - 155,049 (11 м), а/б, ш 1,5 м; 155,049 - 155,260, (211 м), а/б, ш 1,5 м; 155,271 - 155,436, (165 м), а/б, ш 1,5 м; 155,478 - 155,510 (32 м), а/б, ш 1,5 м; 155,544 - 155,743, (199 м), а/б, ш 1,5 м; 155,754 - 155,765 (11 м), а/б, ш 1,5 м; 155,820 - 155,839 (74 м), а/б, ш 1,5 м; 155,845 - 155,902 (57 м), а/б, ш 1,5 м; 155,912 - 156,000, (88 м), а/б, ш 1,5 м
Откосы справа		

Проект организации дорожного движения
А-107 «Московское малое кольцо»
156+000-157+000

Откосы слева		
Тротуары слева		156,921 - 157,000 (79 м), а/б, ш 1,5 м
Дорожные ограждения и направляющие устройства слева	На обочине	ДО (У3) 156,000 - 156,015; ДО (У3) 156,025 - 156,033; ДО (У3) 156,067 - 156,130; ДО (У3) 156,158 - 156,176; ДО (У3) 156,215 - 156,309; ДО (У3) 156,345 - 156,382; ДО (У3) 156,417 - 156,505; ДО (У3) 156,513 - 156,644; ДО (У3) 156,682 - 156,715; ДО (У3) 156,914 - 157,000; УПО-Д 156,990 - 157,000
	На разделительной	
Дорожная разметка слева	3-я от осевой	12 154,042 - 154,045; 12 156,148 - 156,152; 12 156,186 - 156,190; 12 156,644 - 156,660; 11 71 156,660 - 156,670; 12 156,670 - 156,685
	2-я от осевой	12 156,000 - 156,031; 12 156,038 - 156,042; 12 156,058 - 156,062; 1.2 156,066 - 156,128; 12 156,148 - 156,176; 12 156,183 - 156,186; 12 156,195 - 156,208; 1.2 156,215 - 156,307
	1-я от осевой	1.8 156,000 - 156,011; 1.1 156,014 - 156,031; 1.2 156,042 - 156,045; 1.1 156,058 - 156,066; 1.1 156,066 - 156,086; 1.8 156,086 - 156,130; 1.1 156,130 - 156,160; 1.8 156,160 - 156,215; 1.1 156,215 - 156,237; 1.8 156,237 - 156,307; 1.13 156,309 - 156,325; 1.7 156,325 - 156,341; 1.2 156,341 - 156,389; 1.7 156,399 - 156,413; 1.2 156,413 - 156,644; 1.11 156,644 - 156,660; 1.1 156,660 - 156,670; 1.11 156,670 - 156,685; 1.2 156,685 - 156,710; 1.13 156,710 - 156,727; 1.7 156,727 - 156,744; 1.2 156,744 - 157,000
Элементы в плане		156,307; R=1537, L=370; 156,727
Продольный профиль		156,140; L=137; α=25; 156,190; L=50; α=16; 156,340; L=150; α=44; 156,590; L=250; α=26; 156,718; L=410; α=9
Видимость в обратном направлении		<700; 156,718; <200; 156,318; <300; 156,418; <500; 156,518; <700; 156,718; <400; 157,000

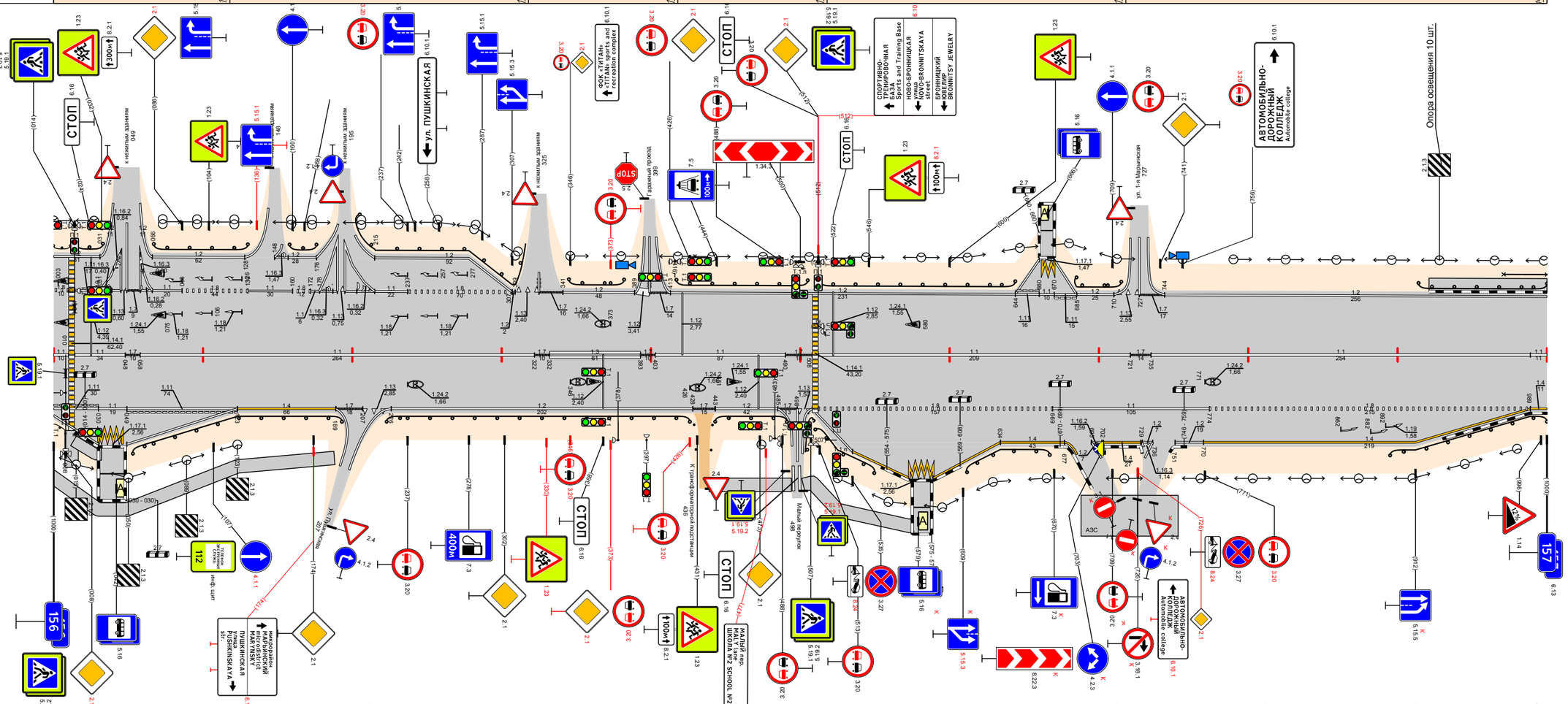

Видимость в прямом направлении		<700; 156,318; <600; 156,418; <400; 156,518; <300; 156,718; <200; 156,818; <700; 156,918; <600; 157,000
Дорожная разметка справа	Осевая линия	1.1 156,000 - 156,011; 1.1 156,014 - 156,048; 1.7 156,048 - 156,058; 1.1 156,058 - 156,322; 1.7 156,322 - 156,332; 1.3 156,332 - 156,393; 1.7 156,393 - 156,403; 1.1 156,403 - 156,490; 1.7 156,490 - 156,508; 1.1 156,508 - 156,721; 1.7 156,721 - 156,735; 1.1 156,735 - 156,989; 1.7 156,989 - 157,000
	1-я от осевой	1.11 156,000 - 156,030; 1.1 156,030 - 156,049; 1.11 156,049 - 156,123; 1.4 156,123 - 156,189; 1.7 156,189 - 156,207; 1.13 156,207 - 156,226; 1.2 156,226 - 156,428; 1.7 156,428 - 156,443; 1.2 156,443 - 156,485; 1.7 156,485 - 156,498; 1.13 156,498 - 156,508; 1.8 156,512 - 156,669; 1.1 156,669 - 156,774; 1.8 156,774 - 156,989; 1.4 156,989 - 157,000
	2-я от осевой	1.4 156,634 - 156,677; 1.2 156,685 - 156,702; 1.2 156,729 - 156,736; 1.4 156,770 - 156,989
	3-я от осевой	1.2 156,000 - 156,030; 1.17.1 156,030 - 156,049; 1.2 156,049 - 156,123; 1.4 156,702 - 156,729; 1.2 156,751 - 156,770
	4-я от осевой	1.2 156,508 - 156,535; 1.4 156,535 - 156,573; 1.17.1 156,573 - 156,589; 1.4 156,589 - 156,634
Дорожные ограждения и направляющие устройства справа	На разделительной	
	На обочине	ДО (У3) 156,000 - 156,015; УПО-Д 156,015 - 156,030; ДО (У3) 156,052 - 156,193; ДО (У3) 156,223 - 156,426; ДО (У3) 156,443 - 156,491; ДО (У3) 156,513 - 156,551; ДО (У3) 156,610 - 156,667; ДО (У3) 156,895 - 157,000
Тротуары справа		156,016 - 156,032 (16 м), а/б, ш 1,5 м; 156,000 - 156,188 (188 м), а/б, ш 1,5 м; 156,439 - 156,494 (55 м), а/б, ш 1,5 м; 156,502 - 156,575 (73 м), а/б, ш 1,5 м
Откосы справа		

Проект организации дорожного движения
А-107 «Московское малое кольцо»
157+000-158+000

Откосы слева		
Тротуары слева		157,000 - 157,202, (202 м), а/б, ш. 1,5 м; 157,226 - 157,255, (29 м), а/б, ш. 2,0 м; 157,276 - 157,419, (14,3 м), а/б, ш. 2,0 м; 157,440 - 157,462, (22 м), а/б, ш. 1,0 м
Дорожные ограждения и направляющие устройства слева	На обочине	УПО-Д 157,000 - 157,069; ДО (У3) 157,069 - 157,138; ОПО-Д 157,138 - 157,198; ОПО-Д 157,228 - 157,251; ОПО-Д 157,276 - 157,418; ОПО-Д 157,442 - 157,446; ДО (У3) 157,485 - 157,500; ДО (У3) 157,691 - 157,721
	На разделительной	
Дорожная разметка слева	3-я от осевой	1.2 157,404 - 157,418; 1.17.1 157,418 - 157,440; 1.2 157,440 - 157,446; 1.2 157,849 - 157,910; 14 157,910 - 158,000
	2-я от осевой	1.2 157,208 - 157,269; 1.2 157,717 - 157,849; 11 157,910 - 157,937; 16 157,937 - 157,987; 15 157,987 - 158,000
	1-я от осевой	1.2 157,000 - 157,130; 1.11 157,130 - 157,208; 1.2 157,208 - 157,269; 1.11 157,269 - 157,287; 1.2 157,287 - 157,404; 1.11 157,404 - 157,418; 1.1 157,418 - 157,440; 1.11 157,440 - 157,446; 1.13 157,448 - 157,471; 1.7 157,471 - 157,492; 1.2 157,492 - 157,671; 1.7 157,671 - 157,686; 1.2 157,686 - 157,717; 1.2 157,849 - 157,891; 1.7 157,891 - 157,904; 1.1 157,904 - 157,937; 1.8 157,937 - 157,977; 1.2 157,977 - 158,000
Элементы в плане		157,840; R=178, L=113; 157,953
Продольный профиль		157,497; a=7; L=273; 157,280; a=19; L=200; 157,480; a=8; L=200; 157,680; L=275; a=7; 157,955; L=45; a=16
Видимость в обратном направлении		<400; 157,105; <500; 157,305; <600; 157,405; <700; 157,905; <400; 158,000

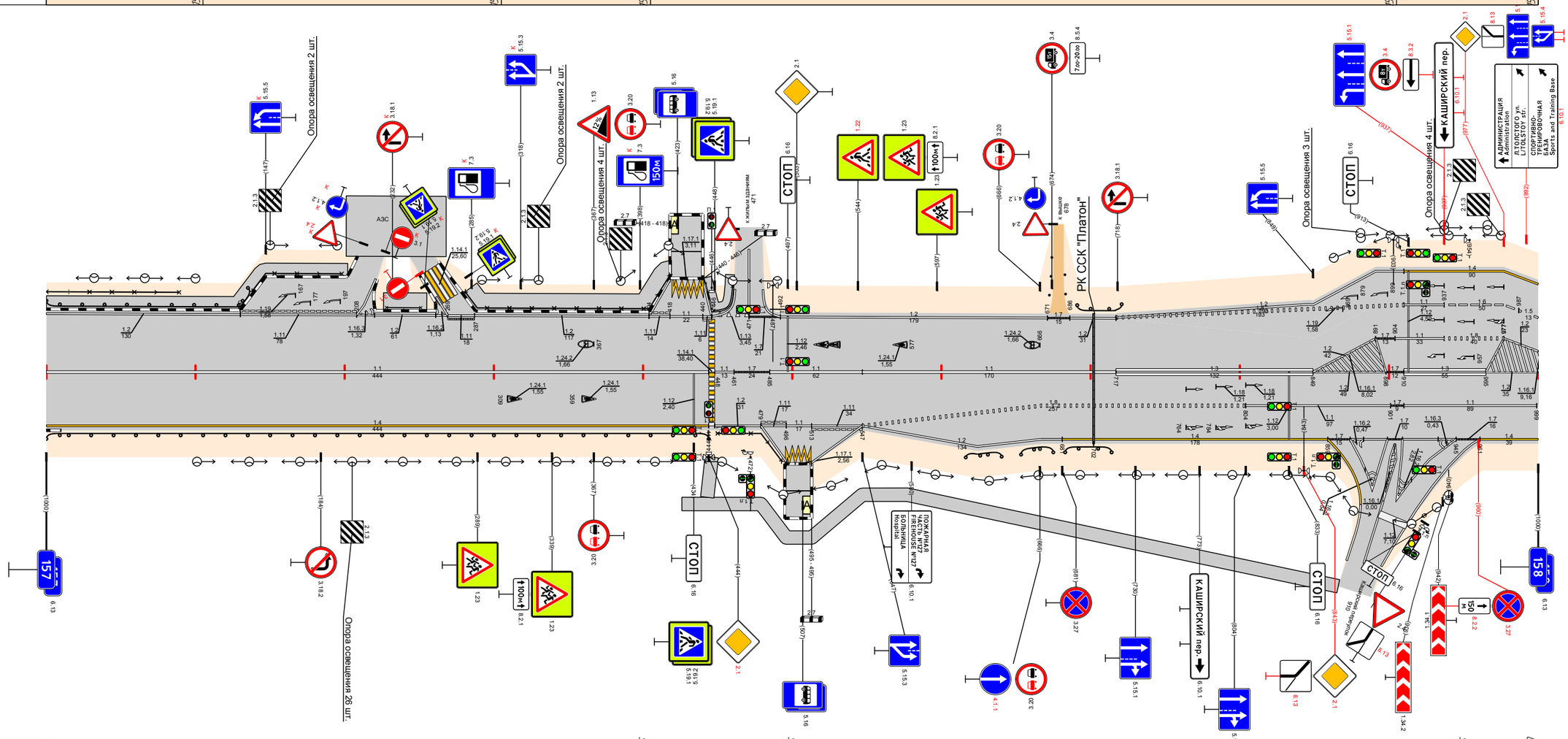

Видимость в прямом направлении		157,497; <400; 157,675; <500; 157,775; <700; 157,955; <600; 158,000
Дорожная разметка справа	Осевая линия	11 157,000 - 157,444; 11 157,448 - 157,461; 17 157,461 - 157,485; 11 157,485 - 157,547; 11 157,547 - 157,717; 13 157,717 - 157,849; 12 157,849 - 157,898; 17 157,898 - 157,910; 13 157,910 - 157,965; 12 157,965 - 158,000
	1-я от осевой	14 157,000 - 157,444; 12 157,448 - 157,479; 1.11 157,479 - 157,496; 1.1 157,496 - 157,513; 1.11 157,513 - 157,547; 18 157,547 - 157,804; 1.1 157,804 - 157,901; 17 157,901 - 157,910; 11 157,910 - 157,999
	2-я от осевой	12 157,547 - 157,681; 14 157,681 - 157,859; 12 157,874 - 157,899; 17 157,899 - 157,909; 12 157,909 - 157,945
	3-я от осевой	12 157,479 - 157,496; 1.17.1 157,496 - 157,513; 17 157,859 - 157,874; 12 157,874 - 157,899; 17 157,899 - 157,909; 12 157,909 - 157,945; 17 157,945 - 157,961; 14 157,961 - 158,000
Дорожные ограждения и направляющие устройства справа	На разделительной	
	На обочине	ДО (У3) 157,000 - 157,444; ОПО-Д 157,450 - 157,493; ДО (У3) 157,617 - 157,642; ДО (У3) 157,653 - 157,673; ДО (У3) 157,683 - 157,774
Тротуары справа		157,444 - 157,448, (3 м), а/б, ш. 1,5 м; 157,426 - 157,874, (1448 м), а/б, ш. 1,5 м
Откосы справа		

Откосы слева		
Тротуары слева		158.722 - 158.799 (77 м), о/д, ш. 1.0 м
Дорожные ограждения и направляющие устройства слева	На обочине	ДО (У3) 158,100 - 158,192; ДО (У3) 158,218 - 158,371; ДО (У3) 158,409 - 158,643; ДО (У3) 158,691 - 158,716; МОП (У5) 158,722 - 158,799; ДО (У3) 158,804 - 158,850; ДО (У3) 158,882 - 159,000
	На разделительной	
Дорожная разметка слева	3-я от осевой	14 158,000 158,037; 12 158,389 - 158,659; 17 158,659 158,691; 12 158,691 - 158,850; 12 158,866 158,895
	2-я от осевой	15 158,000 158,037; 14 158,037 - 158,196; 113 158,196 158,206; 17 158,206 158,218; 12 158,218 - 158,371; 15 158,385 - 158,647; 11 158,647 - 158,730; 16 158,730 - 158,830; 15 158,828 - 158,895; 12 158,895 - 159,000
	1-я от осевой	12 158,000 158,037; 15 158,037 - 158,385; 12 158,385 - 158,895; 15 158,895 - 158,977
Элементы в плане		158,157; R=235, L=242; 158,399; 158,894; R=823, L=380
Продольный профиль		L=390; 158,390; a=16; 158,399; L=250; 158,640; a=4; a=1; L=356; 158,996
Видимость в обратном направлении		<400; 158,712; <500; 158,312; <600; 158,612; <700; 159,002

Проект организации дорожного движения
А-107 «Московское малое кольцо»
158+000-159+000

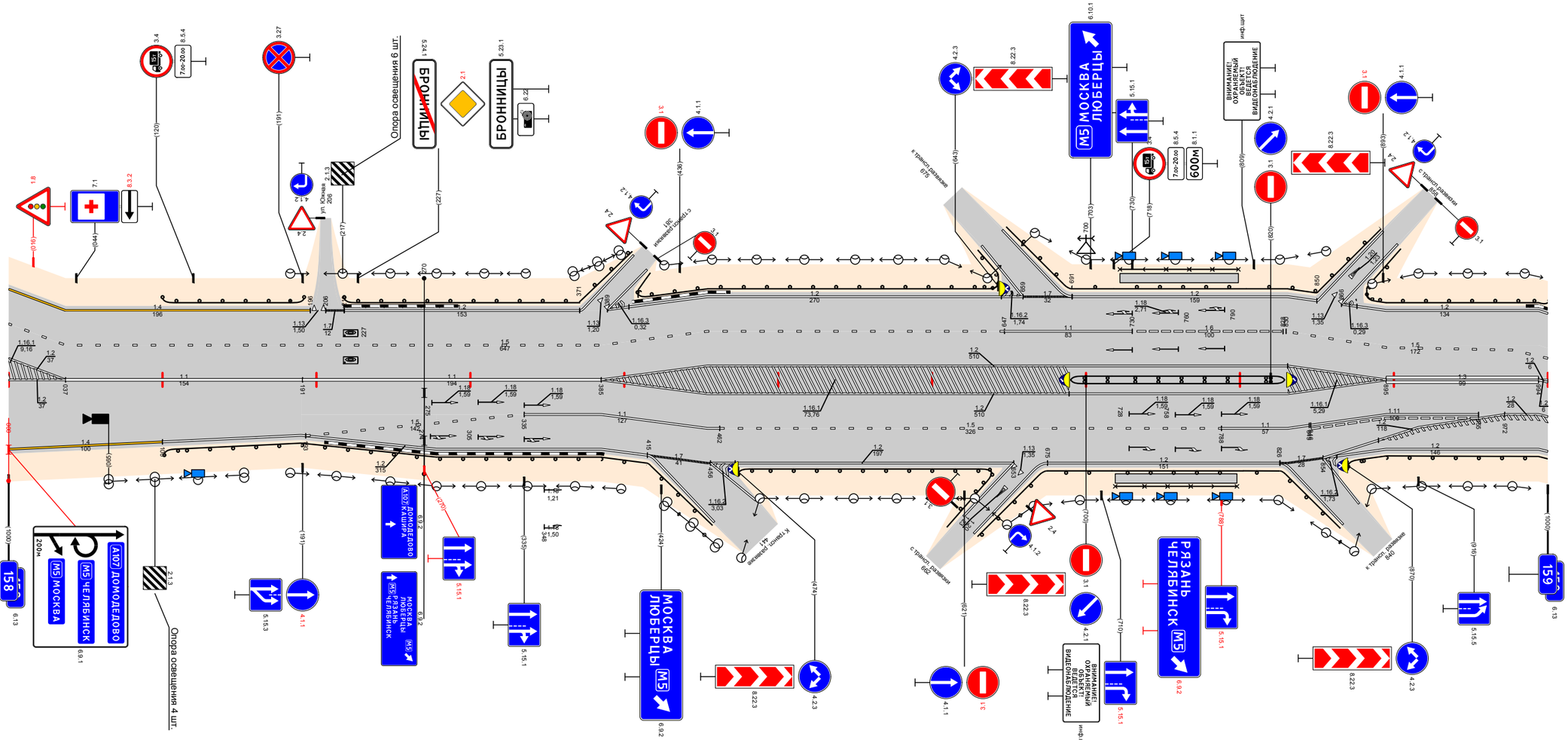

Видимость в прямом направлении		<600; 158,712; <500; 158,312; <400; 158,612; <500; 158,312; <400; 158,612; <700; 159,002
Дорожная разметка справа	Осевая линия	12 158,000 158,037; 11 158,037 - 158,191; 11 158,191 - 158,385; 13 158,895 - 158,994
	1-я от осевой	14 158,000 - 158,100; 12 158,100 - 158,190; 11 158,335 - 158,385; 12 158,385 - 158,895; 12 158,895 - 158,972; 111 158,972 - 158,994
	2-я от осевой	15 158,193 - 158,205; 12 158,205 - 158,385; 11 158,385 - 158,462; 15 158,462 - 158,788; 11 158,788 - 158,845; 111 158,846 - 158,895; 12 158,895 - 158,994
	3-я от осевой	12 158,385 158,415; 17 158,415 - 158,456; 12 158,456 - 158,653; 12 158,675 - 158,826; 17 158,826 158,854; 12 158,854 - 158,916
Дорожные ограждения и направляющие устройства справа	На разделительной	ДО (У5) 158,690 - 158,717; МП (У5) 158,717 - 158,802; ДО (У5) 158,802 - 158,826
	На обочине	ДО (У3) 158,101 - 158,415; ДО (У3) 158,474 - 158,639; ДО (У3) 158,675 - 158,717; МОП (У5) 158,717 - 158,802; ДО (У3) 158,802 - 158,826; ДО (У3) 158,870 - 159,000
Тротуары справа		158,719 - 158,798 (79 м), о/д, ш. 1.0 м
Откосы справа		

Откосы слева		
Тротуары слева		159.309 - 159.332 (23 м) ш/д ш 15 м
Дорожные ограждения и направляющие устройства слева	На обочине	ДО (У3) 159.000 - 159.062; ДО (У3) 159.062 - 159.080; ДО (У3) 159.120 - 159.280; ЭПО-Д 159.312 - 159.342; ДО (У3) 159.376 - 159.574; ДО (У3) 159.602 - 159.620
	На разделительной	
Дорожная разметка слева	3-я от осевой	1.17.1 159.295 - 159.310; 12 159.872 - 159.899; 1.17.1 159.899 - 159.917; 12 159.917 - 159.944
	2-я от осевой	12 159.000 - 159.064
	1-я от осевой	12 159.064 - 159.083; 17 159.083 - 159.120; 12 159.120 - 159.281; 1.11 159.281 - 159.295; 11 159.295 - 159.310; 1.11 159.310 - 159.326; 12 159.326 - 159.341; 17 159.341 - 159.370; 12 159.374 - 159.575; 1.13 159.575 - 159.592; 17 159.592 - 159.608; 12 159.608 - 159.634; 12 159.634 - 159.801; 12 159.801 - 159.872; 1.11 159.872 - 159.899; 11 159.899 - 159.917; 1.11 159.917 - 159.944; 12 159.944 - 159.959; 17 159.959 - 159.970; 12 159.970 - 160.000
Элементы в плане		R=823, L=380; 159.274
Продольный профиль		a=4; L=996; 159.996; a=4; L=29
Видимость в обратном направлении		<700; 160.000

Проект организации дорожного движения
А-107 «Московское малое кольцо»
159+000-160+000

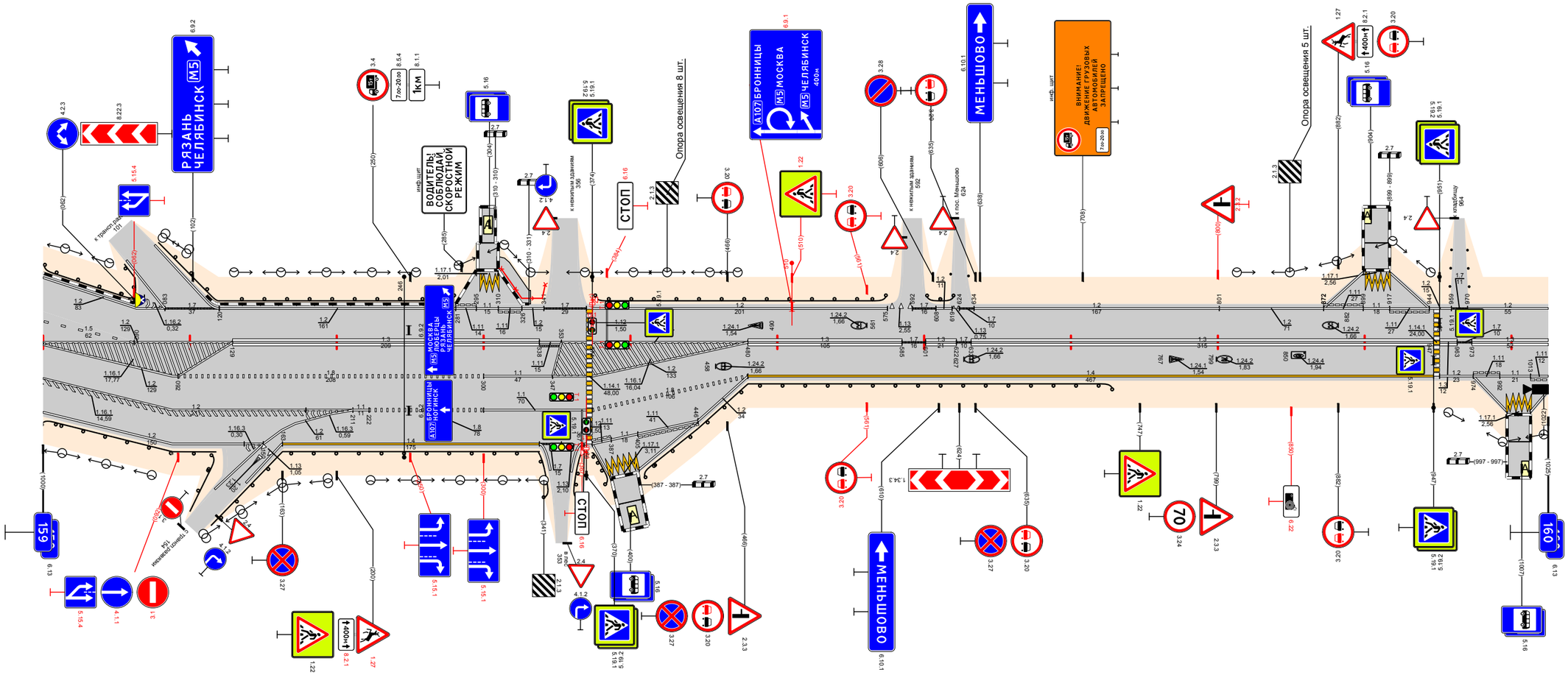

Видимость в прямом направлении		<700; 27.665; <600; 27.665; <500; 27.665; <400; 27.665; <700; 160.000
Дорожная разметка справа	Осевая линия	12 159.000 - 159.129; 13 159.129 - 159.338; 11 159.338 - 159.353; 12 159.353 - 159.480; 13 159.480 - 159.585; 17 159.585 - 159.601; 12 159.601 - 159.629; 13 159.629 - 159.947; 12 159.947 - 159.973; 13 159.973 - 160.000
	1-я от осевой	12 159.000 - 159.092; 18 159.092 - 159.300; 11 159.300 - 159.347; 12 159.347 - 159.480; 14 159.480 - 159.947; 12 159.947 - 159.973; 11 159.973 - 160.000
	2-я от осевой	12 159.000 - 159.211; 12 159.183 - 159.211; 11 159.211 - 159.222; 18 159.222 - 159.300; 11 159.300 - 159.370; 18 159.374 - 159.480; 12 159.947 - 159.974; 11 159.974 - 159.992; 11 159.992 - 160.000
	3-я от осевой	12 159.000 - 159.150; 12 159.150 - 159.183; 14 159.163 - 159.338; 11 159.338 - 159.353; 18 159.353 - 159.370; 11 159.370 - 159.374; 11 159.374 - 159.387; 11 159.387 - 159.405; 11 159.405 - 159.446; 12 159.446 - 159.480; 12 159.974 - 159.987; 11 159.987 - 159.997; 12 159.997 - 160.000
	4-я от осевой	
	5-я от осевой	12 159.374 - 159.386; 11 159.386 - 159.406; 12 159.406 - 159.446
Дорожные ограждения и направляющие устройства справа	На разделительной	
	На обочине	ДО (У3) 159.000 - 159.118; ДО (У3) 159.163 - 159.338; ДО (У3) 159.370 - 159.374; ДО (У3) 159.374 - 159.386; ДО (У3) 159.386 - 159.406; ДО (У3) 159.408 - 159.728
Тротуары справа		
Откосы справа		

Откосы слева		
Тротуары слева		
Дорожные ограждения и направляющие устройства слева	На обочине	ДО (93) 160,242 - 160,275
	На разделительной	
Дорожная разметка слева		1.2 160,000 - 160,187; 1.4 160,187 - 160,331; 1.7 160,331 160,347; 1.4 160,347 - 161,000
Элементы в плане		160,187; R=166, L=69; 160,256; 160,560; R=237, L=84; 160,647
Продольный профиль		a=4; L=560; 160,560; L=405; a=2
Видимость в обратном направлении		<700; 160,990; <600; 161,000

Проект организации дорожного движения
А-107 «Московское малое кольцо»
160+000-161+000

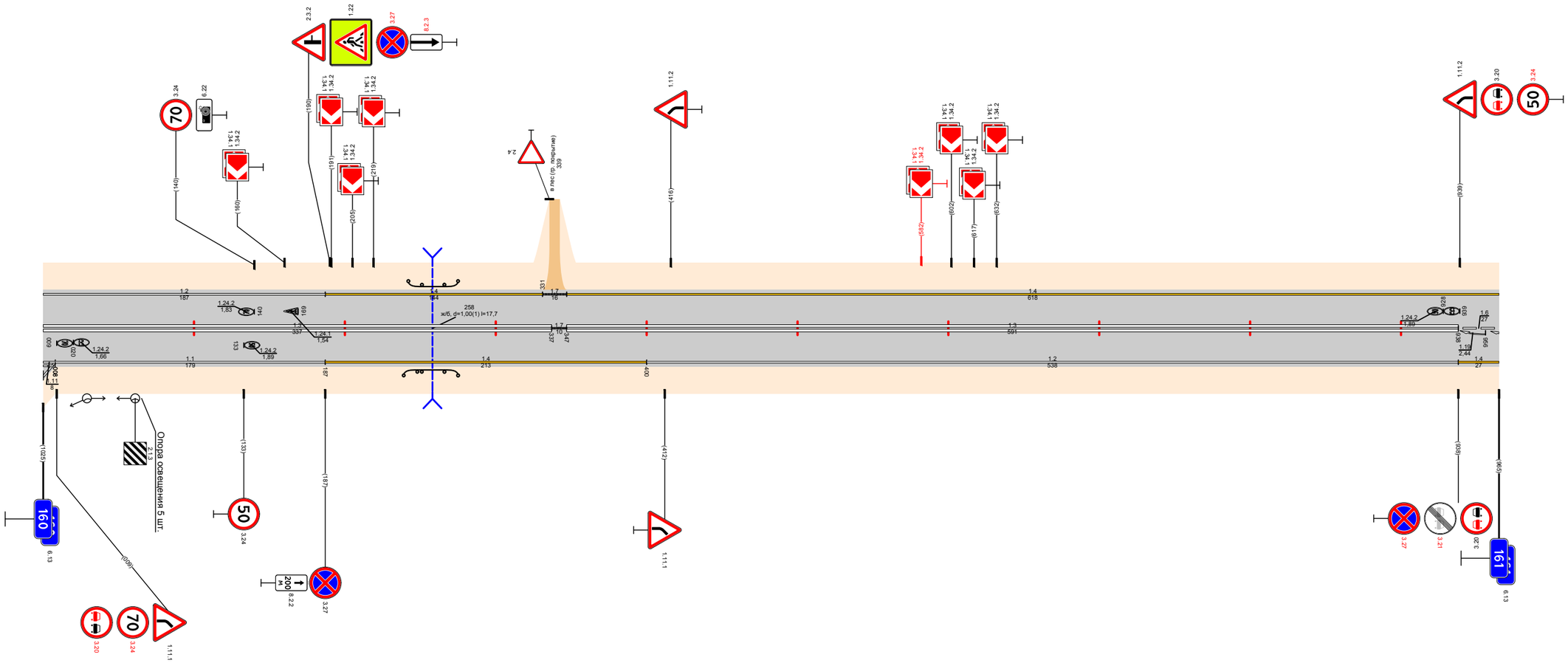

Видимость в прямом направлении		<700; 160,890; <500; 161,000
Дорожная разметка справа	Осевая линия	1.3 160,000 - 160,337; 1.7 160,337 160,347; 1.3 160,347 - 160,938; 1.6 160,938 161,000
	1-я от осевой	1.11 160,000 160,008; 1.1 160,008 - 160,187; 1.4 160,187 - 160,400; 1.2 160,400 - 160,938; 1.4 160,938 161,000
	2-я от осевой	
	3-я от осевой	1.2 160,000 160,008
Дорожные ограждения и направляющие устройства справа	На разделительной	
	На обочине	ДО (93) 160,239 - 160,275
Тротуары справа		
Откосы справа		

Откосы слева		
Тротуары слева		
Дорожные ограждения и направляющие устройства слева	На обочине	ДО (У3) 161,265 - 161,844; ДО (У3) 161,903 - 161,920
	На разделительной	
Дорожная разметка слева	3-я от осевой	12 161,856 - 161,870; 12 161,884 - 161,897
	2-я от осевой	12 161,840 - 161,856; 12 161,871 - 161,896; 12 161,591 - 161,850; 14 161,903 - 162,000
	1-я от осевой	14 161,000 - 161,517; 12 161,517 - 161,591; 18 161,591 - 161,832; 11 161,832 - 161,856; 12 161,856 - 161,870; 11 161,898 - 161,954; 18 161,954 - 162,000
Элементы в плане		161,507; R=282, L=116; 161,623; 161,805; R=462, L=109; 161,994
Продольный профиль		161,107; L=333; α=2; 161,340; L=200; α=12; 161,540; L=350; α=3; 161,890; L=87; α=2; 161,977; L=23; α=3
Видимость в обратном направлении		<600; 161,112; <700; 161,612; <300; 161,712; <500; 161,812; <600; 161,912; <700; 162,000

Проект организации дорожного движения А-107 «Московское малое кольцо» 161+000-162+000

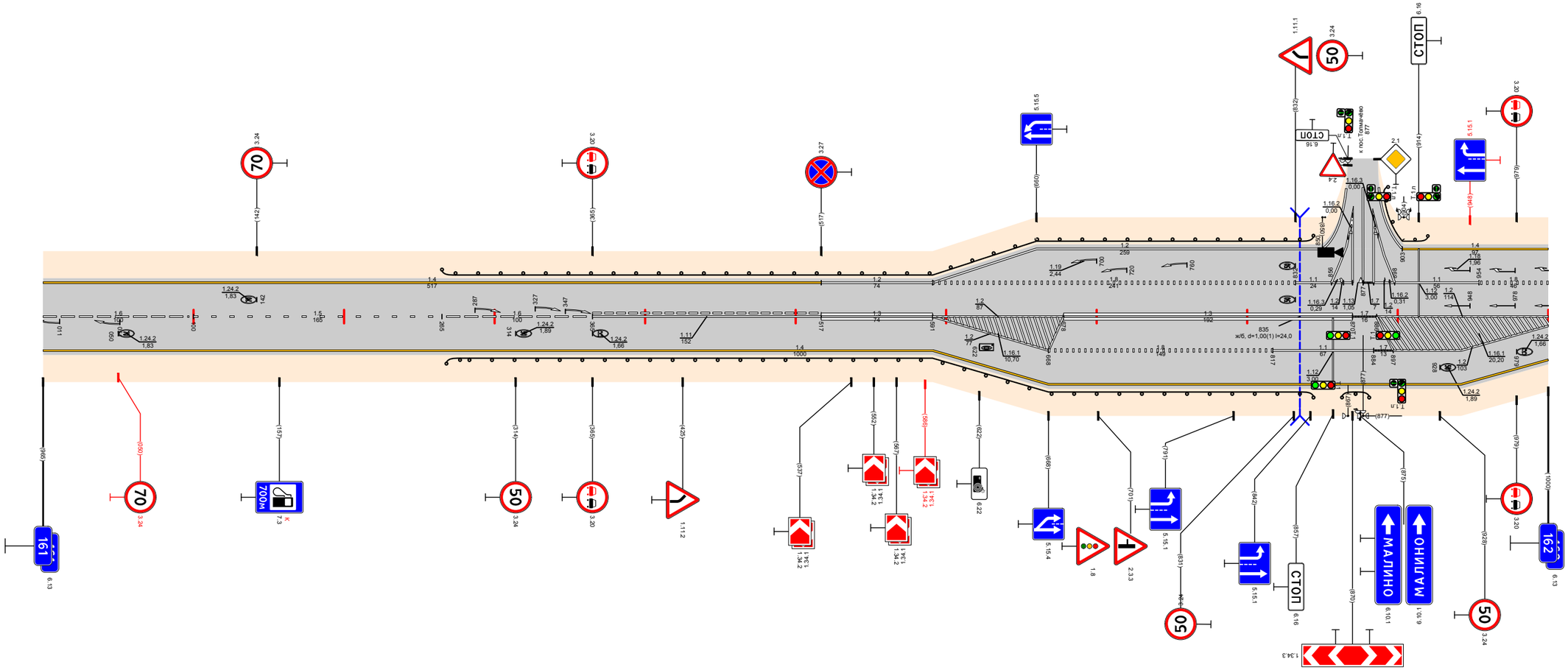

Видимость в прямом направлении		161,077; <400; 161,212; <700; 161,712; <600; 161,812; <500; 161,912; <400; 161,977; <700; 162,000
Дорожная разметка справа	Осевая линия	16 161,000 - 161,100; 15 161,100 - 161,265; 16 161,265 - 161,365; 11 161,365 - 161,517; 13 161,517 - 161,591; 12 161,591 - 161,678; 13 161,678 - 161,870; 17 161,870 - 161,886; 12 161,886 - 162,000
	1-я от осевой	14 161,000 - 161,591; 12 161,591 - 161,668; 18 161,668 - 161,817; 11 161,817 - 161,884; 17 161,884 - 161,897; 12 161,897 - 162,000
	2-я от осевой	14 161,591 - 162,000
Дорожные ограждения и направляющие устройства справа	На разделительной	
	На обочине	ДО (У3) 161,268 - 161,844; ДО (У3) 161,863 - 161,881
Тротуары справа		
Откосы справа		

Откосы слева		
Тротуары слева		
Дорожные ограждения и направляющие устройства слева	На обочине	ДО (У3) 162,007 - 162,235; ДО (У3) 162,304 - 162,649; ДО (У3) 162,681 - 162,838
	На разделительной	
Дорожная разметка слева	3-я от осевой	1.2 162,250 - 162,291; 1.2 162,635 162,655; 1.17.1 162,655 162,672; 1.2 162,675 162,693
	2-я от осевой	1.4 162,000 - 162,235; 1.7 162,235 162,250; 1.2 162,250 - 162,291; 1.7 162,291 162,304; 1.4 162,304 - 162,517
	1-я от осевой	1.8 162,000 - 162,173; 1.1 162,173 - 162,368; 1.8 162,368 - 162,517; 1.4 162,517 - 162,635; 1.11 162,635 162,655; 1.1 162,655 162,671; 1.11 162,675 162,693; 1.2 162,693 - 163,000
Элементы в плане		R=923, L=120; 162,120; 162,681; R=307, L=147; 162,828; R=1832, L=796
Продольный профиль		L=340; a=3; 162,340; a=5; L=585
Видимость в обратном направлении		<700; 163,000

Проект организации дорожного движения
А-107 «Московское малое кольцо»
162+000-163+000

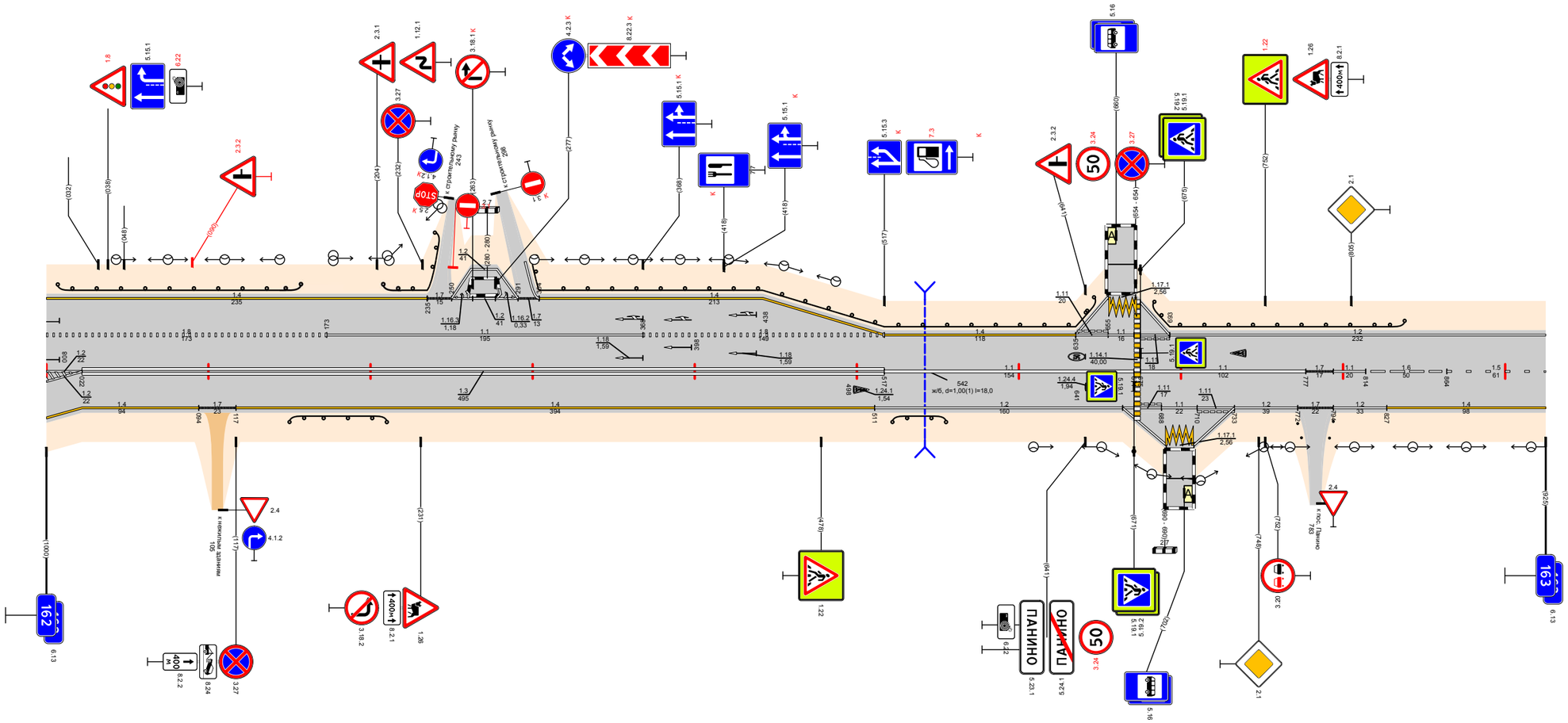

Видимость в прямом направлении		<700; 163,000
Дорожная разметка справа	Осевая линия	1.2 162,000 162,022; 1.3 162,022 - 162,517; 1.1 162,517 - 162,671; 1.1 162,675 - 162,777; 1.7 162,777 162,794; 1.1 162,794 162,814; 1.6 162,814 - 162,864; 1.5 162,864 - 163,000
	1-я от осевой	1.2 162,000 162,022; 1.4 162,022 - 162,094; 1.7 162,094 162,117; 1.4 162,117 - 162,511; 1.2 162,511 - 162,671; 1.11 162,671 162,688; 1.1 162,688 162,710; 1.11 162,710 162,733; 1.2 162,733 - 162,772; 1.7 162,772 162,794; 1.2 162,794 162,827; 1.4 162,827 - 163,000
	2-я от осевой	1.4 162,000 162,022
	3-я от осевой	1.2 162,664 162,691; 1.17.1 162,691 162,708; 1.2 162,708 162,733
Дорожные ограждения и направляющие устройства справа	На разделительной	
	На обочине	ДО (У3) 162,150 - 162,210; ДО (У3) 162,522 - 162,555; ДО (У3) 162,772 - 162,776
Тротуары справа		
Откосы справа		

Проект организации дорожного движения
А-107 «Московское малое кольцо»
163+000–164+000

Откосы слева		
Тротуары слева		163.401 - 163.443 (42 м), о/д, ш 1.5 м
Дорожные ограждения и направляющие устройства слева	На обочине	ДО (53) 162.225 - 163.246; ДО (54) 163.397 - 163.401; ОПО-Д 163.401 - 163.442
	На разделительной	
Дорожная разметка слева	3-я от осевой	1.2 163.425 - 163.442; 1.17.1 163.442 - 163.462; 1.2 163.466 - 163.478
	2-я от осевой	
	1-я от осевой	1.2 163.000 - 163.425; 1.11.1 163.425 - 163.442; 1.1.1 163.442 - 163.462; 1.1.1 163.466 - 163.478; 1.2 163.478 - 164.000
Элементы в плане		R=1832, L=796; 163.699; R=2298, L=702
Продольный профиль		163+045; a=6; L=1063
Видимость в обратном направлении		<700; 164.000

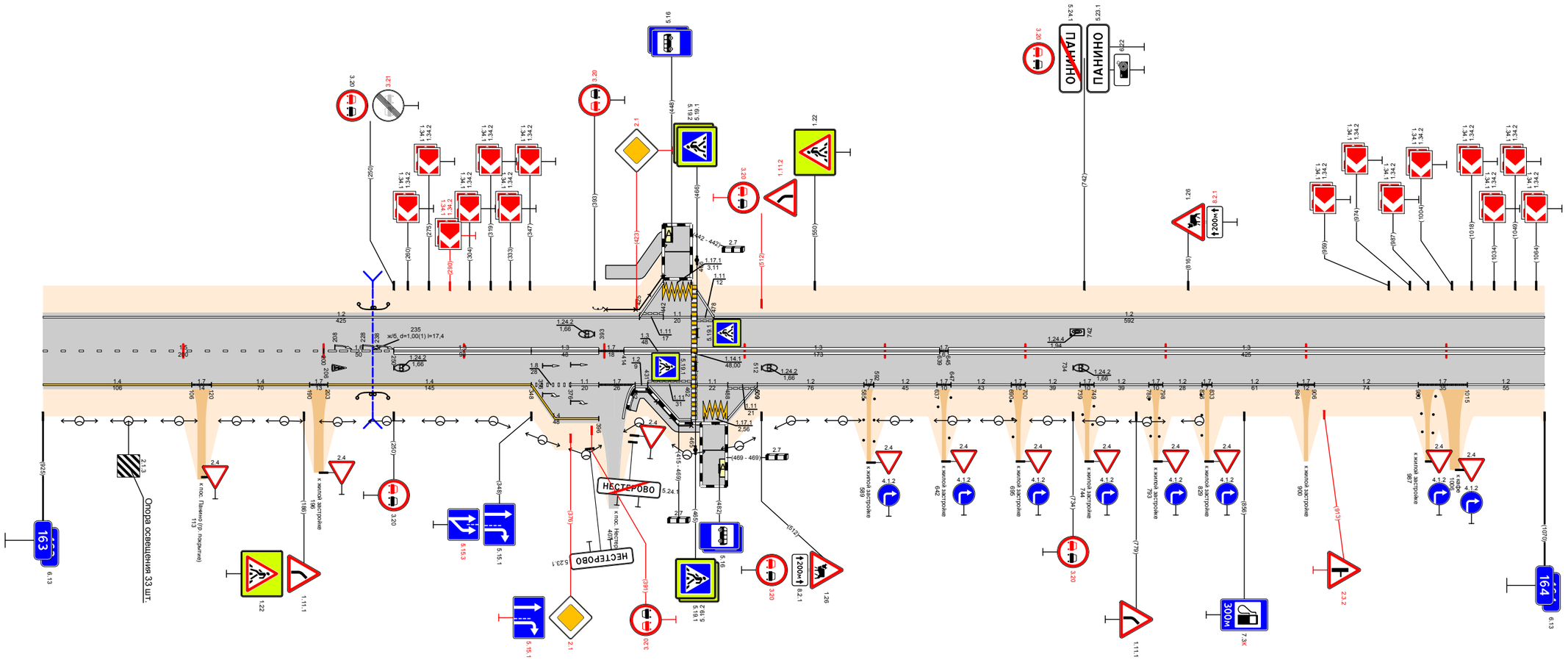

Видимость в прямом направлении		<700; 164.000
Дорожная разметка справа	Осевая линия	15 163.000 - 163.200; 16 163.200 - 163.250; 13 163.250 - 163.348; 13 163.348 - 163.396; 17 163.396 - 163.414; 13 163.414 - 163.462; 13 163.466 - 163.639; 17 163.692 - 163.645; 13 163.645 - 164.000
	1-я от осевой	14 163.000 - 163.106; 17 163.106 - 163.120; 14 163.120 - 163.190; 17 163.190 - 163.203; 14 163.203 - 163.348; 18 163.348 - 163.376; 11 163.376 - 163.396; 17 163.396 - 163.422; 12 163.422 - 163.431; 111 163.431 - 163.462; 11 163.466 - 163.488; 111 163.488 - 163.509; 12 163.509 - 163.585; 17 163.585 - 163.592; 12 163.592 - 163.637; 17 163.637 - 163.647; 12 163.647 - 163.690; 17 163.690 - 163.700; 12 163.700 - 163.739; 17 163.739 - 163.749; 12 163.749 - 163.788; 17 163.788 - 163.798; 12 163.798 - 163.826; 17 163.826 - 163.833; 12 163.833 - 163.894; 17 163.894 - 163.906; 12 163.906 - 163.980; 17 163.980 - 163.1015; 12 163.1015 - 164.000
	2-я от осевой	14 163.348 - 163.396
	3-я от осевой	12 163.431 - 163.462; 1.17.1 163.471 - 163.488; 12 163.488 - 163.509
Дорожные ограждения и направляющие устройства справа	На разделительной	
	На обочине	ДО (53) 162.224 - 163.246; ОПО-Д 163.422 - 163.462; ПО-Д 163.468
Тротуары справа		163.415 - 163.469 (54 м), о/д, ш 1.0 м
Откосы справа		

Проект организации дорожного движения А-107 «Московское малое кольцо» 164+000–165+000

Откосы слева		
Тротуары слева		
Дорожные ограждения и направляющие устройства слева	На обочине	ДО (ЗЗ) 164,025 - 164,052; ДО (ЗЗ) 164,259 - 164,282
	На разделительной	
Дорожная разметка слева	3-я от осевой	12 164,779 - 164,796; 1.17.1 164,796 - 164,814; 12 164,814 - 164,832
	2-я от осевой	
	1-я от осевой	12 164,000 - 164,779; 1.11 164,779 - 164,796; 1.1 164,796 - 164,814; 1.11 164,814 - 164,832; 12 164,832 - 164,908; 1.7 164,908 - 164,925; 12 164,925 - 165,000
Элементы в плане		R=2298, L=702; 164,331; R=1077, L=541; 164,871
Продольный профиль		164,022; a=8; L=528; 164,530; L=465; a=1
Видимость в обратном направлении		<700; 164,807; <500; 164,907; <600; 165,000

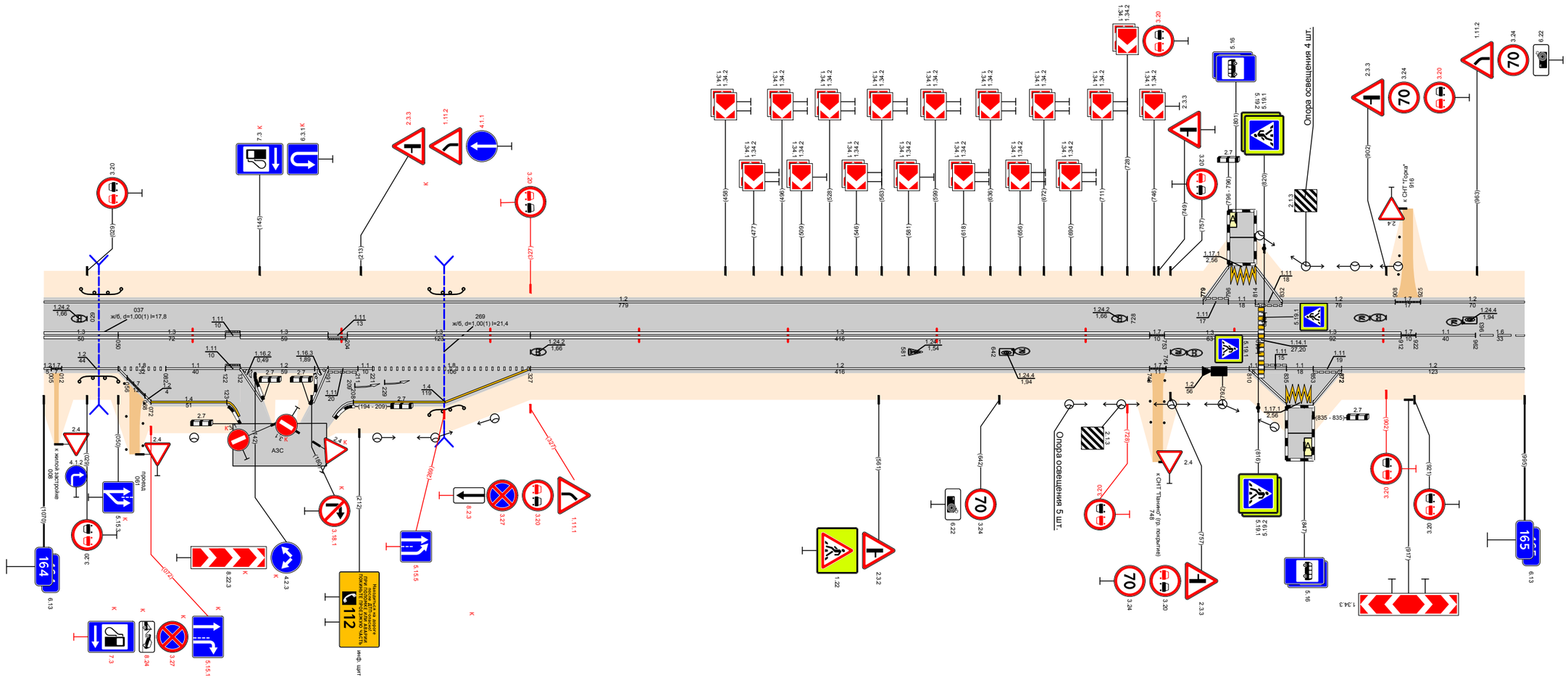

Видимость в прямом направлении		<700; 164,807; <600; 165,000
Дорожная разметка справа	Осевая линия	13 164,000 - 164,050; 13 164,050 - 164,122; 1.11.1 164,122 - 164,132; 13 164,132 - 164,191; 1.11.1 164,191 - 164,204; 13 164,204 - 164,327; 13 164,327 - 164,743; 1.7.1 164,743 - 164,753; 13 164,753 - 164,816; 13 164,820 - 164,912; 1.7.1 164,912 - 164,922; 11 164,922 - 164,962; 16 164,962 - 165,000
	1-я от осевой	12 164,000 - 164,012; 1.7 164,012 - 164,035; 12 164,035 - 164,050; 12 164,050 - 164,082; 11 164,082 - 164,122; 1.11.1 164,122 - 164,132; 12 164,132 - 164,191; 1.11.1 164,191 - 164,211; 11 164,211 - 164,221; 18 164,221 - 164,327; 12 164,327 - 164,743; 1.7.1 164,743 - 164,753; 12 164,754 - 164,810; 1.11.1 164,810 - 164,820; 1.11.1 164,820 - 164,835; 1.11.1 164,835 - 164,853; 1.11.1 164,853 - 164,872; 12 164,872 - 165,000
	2-я от осевой	12 164,036 - 164,038; 1.7 164,038 - 164,056; 12 164,056 - 164,072; 14 164,072 - 164,123; 14 164,208 - 164,327
	3-я от осевой	12 164,810 - 164,835; 1.17.1 164,835 - 164,853; 12 164,853 - 164,872
Дорожные ограждения и направляющие устройства справа	На разделительной	
	На обочине	ДО (ЗЗ) 164,024 - 164,050; ДО (ЗЗ) 164,259 - 164,281
Тротуары справа		
Откосы справа		

Откосы слева		
Тротуары слева		
Дорожные ограждения и направляющие устройства слева	На обочине	
	На разделительной	
Дорожная разметка слева		12 165,000 - 166,000
Элементы в плане		
Продольный профиль		164,991 — L=528 — α=8 — 165,530 — L=300 — α=21 — 165,830 — α=12 — L=170
Видимость в обратном направлении		<600 — 165,107 — <700 — 165,807 — <500 — 165,907 — <400 — 166,000

Проект организации дорожного движения
А-107 «Московское малое кольцо»
165+000-166+000

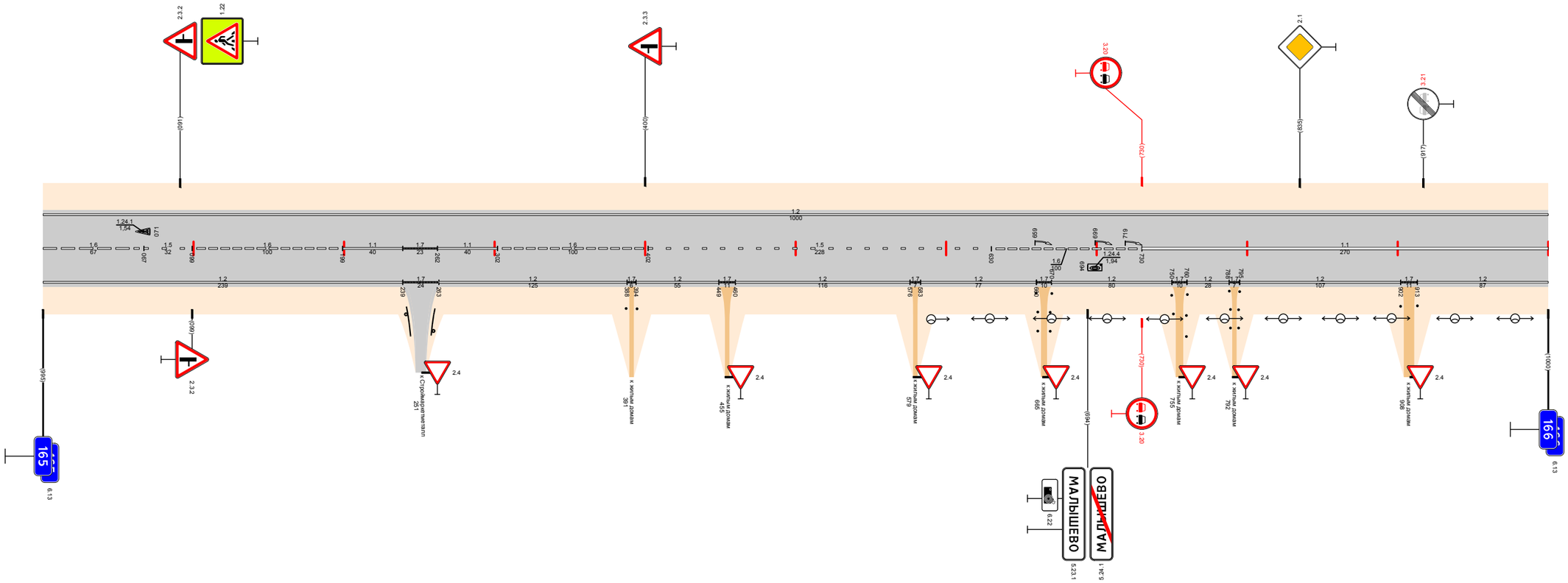

Видимость в прямом направлении		164,991 — <500 — 165,107 — <700 — 165,807 — <600 — 166,000
Дорожная разметка справа	Осевая линия	16 165,000 - 165,067; 15 165,067 165,099; 16 165,099 - 165,199; 11 165,199 - 165,239; 17 165,239 165,262; 11 165,262 - 165,302; 16 165,302 - 165,402; 15 165,402 - 165,630; 16 165,630 - 165,730; 11 165,730 - 166,000
	1-я от осевой	1.2 165,000 - 165,239; 17 165,239 165,263; 1.2 165,263 - 165,388; 17 165,388 165,394; 1.2 165,394 - 165,449; 17 165,449 165,460; 1.2 165,460 - 165,576; 17 165,576 165,583; 1.2 165,583 - 165,660; 17 165,660 165,670; 1.2 165,670 - 165,750; 17 165,750 165,760; 1.2 165,760 165,788; 17 165,788 165,795; 1.2 165,795 - 165,902; 17 165,902 165,913; 1.2 165,913 - 166,000
Дорожные ограждения и направляющие устройства справа	На разделительной	
	На обочине	
Тротуары справа		
Откосы справа		

Проект организации дорожного движения
А-107 «Московское малое кольцо»
166+000-167+000

Откосы слева		
Тротуары слева		
Дорожные ограждения и направляющие устройства слева	На обочине	ДО (У3) 166,633 - 166,710; ДО (У3) 166,970 - 167,000
	На разделительной	
Дорожная разметка слева	3-я от осевой	12 166,148 - 166,164; 1.17.1 166,164 - 166,181; 12 166,181 - 166,199
	2-я от осевой	14 166,557 - 167,000
	1-я от осевой	1.2 166,000 - 166,148; 1.11 166,148 - 166,166; 11 166,166 - 166,181; 1.11 166,181 - 166,199; 17 166,199 - 166,210; 1.2 166,210 - 166,327; 1.13 166,327 - 166,337; 17 166,337 - 166,347; 1.4 166,347 - 166,557; 1.2 166,557 - 166,644; 1.11 166,644 - 166,836; 12 166,836 - 166,848; 11 166,848 - 166,891; 1.8 166,891 - 166,967; 12 166,967 - 167,000
Элементы в плане		
Продольный профиль		166,000; α=4; 166,570; L=566; α=2; L=423; 166,993
Видимость в обратном направлении		166,000; <700; 166,300; <300; 166,400; <400; 166,500; <500; 166,600; <600; 166,700; <700; 166,900; <600; 167,000

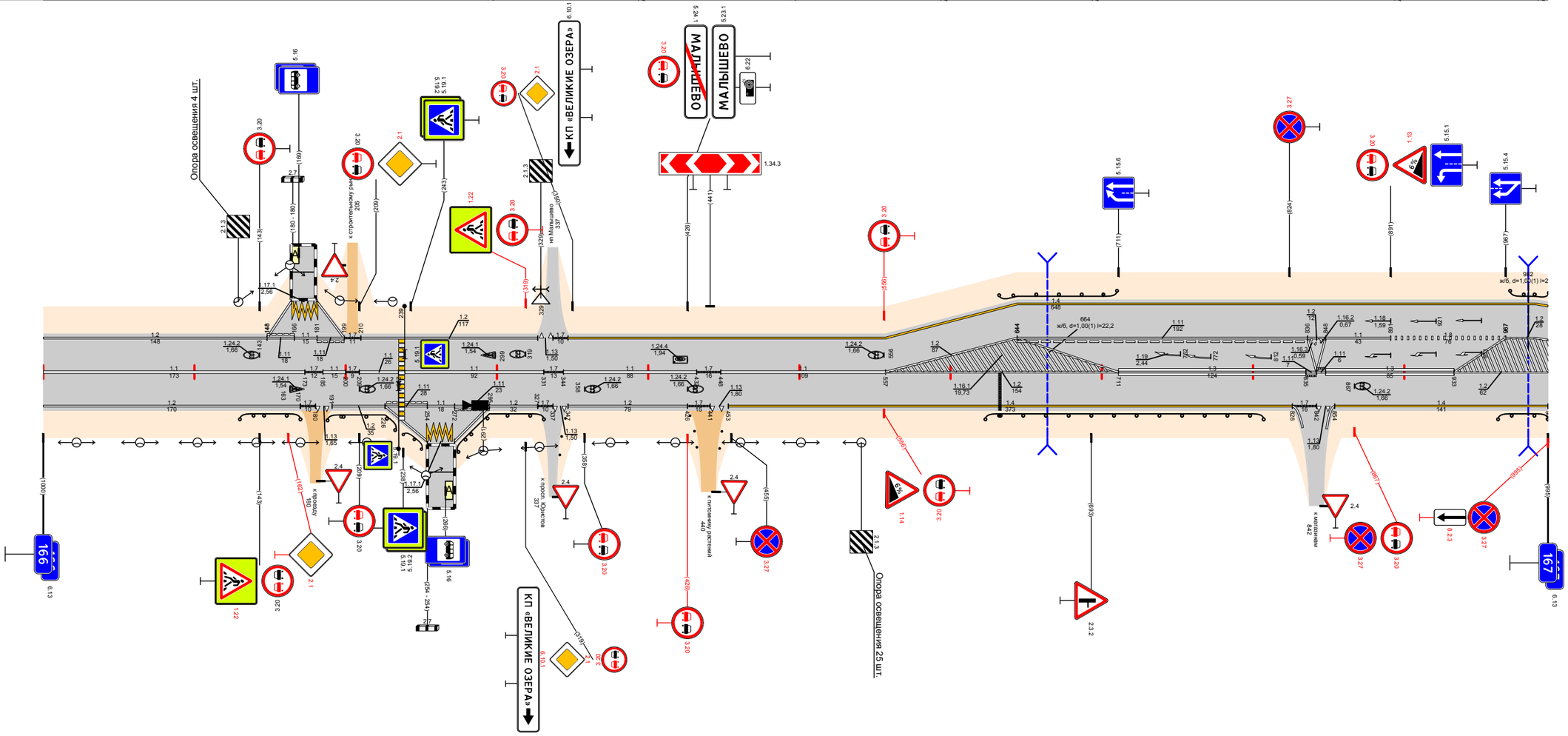

Видимость в прямом направлении		166,000; <500; 166,200; <400; 166,300; <700; 166,600; <600; 166,800; <700; 166,900; <600; 167,000
Дорожная разметка справа	Осевая линия	11 166,000 - 166,173; 17 166,173 - 166,185; 11 166,185 - 166,207; 17 166,207 - 166,209; 11 166,209 - 166,235; 11 166,239 - 166,331; 17 166,331 - 166,344; 11 166,344 - 166,432; 17 166,432 - 166,448; 11 166,448 - 166,557; 12 166,557 - 166,711; 13 166,711 - 166,835; 1.11 166,835 - 166,848; 1.11 166,848 - 166,862; 13 166,862 - 166,933; 12 166,933 - 167,000
	1-я от осевой	12 166,000 - 166,170; 17 166,170 - 166,188; 13 166,188 - 166,191; 12 166,191 - 166,226; 1.11 166,226 - 166,254; 11 166,254 - 166,272; 1.11 166,272 - 166,295; 12 166,295 - 166,327; 17 166,327 - 166,337; 13 166,337 - 166,347; 12 166,347 - 166,426; 17 166,426 - 166,447; 13 166,447 - 166,453; 14 166,453 - 166,826; 17 166,826 - 166,842; 13 166,842 - 166,854; 14 166,854 - 167,000
	2-я от осевой	
	3-я от осевой	12 166,226 - 166,254; 1.17.1 166,254 - 166,272; 12 166,272 - 166,295
Дорожные ограждения и направляющие устройства справа	На разделительной	
	На обочине	ДО (У3) 166,130 - 166,170; ДО (У3) 166,188 - 166,235; ДО (У3) 166,250 - 166,252; ДО (У3) 166,272 - 166,331; ДО (У3) 166,623 - 166,807; ДО (У3) 166,962 - 167,000
Тротуары справа		
Откосы справа		

Откосы слева		
Тротуары слева		167,893 - 168,000 (52 м), о/д, ш 15 м
Дорожные ограждения и направляющие устройства слева	На обочине	ДО (5.3) 167,000 - 167,007; ДО (5.3) 167,869 - 167,892; УПО-2 167,912 - 168,000
	На разделительной	
Дорожная разметка слева	2-я от осевой	1.4 167,000 - 167,123
	1-я от осевой	1.2 167,000 - 167,123; 1.4 167,123 - 167,200; 1.2 167,200 - 167,804; 1.13 167,804 - 167,816; 1.7 167,816 - 167,831; 1.4 167,831 - 168,000
Элементы в плане		
Продольный профиль		α=4; L=170; 167,170; L=100; α=7; 167,270; α=13; L=250; 167,520; L=150; α=3; 167,670; α=11; L=275
Видимость в обратном направлении		<600; 167,101; <700; 167,801; <300; 167,901; <500; 168,000

Проект организации дорожного движения
А-107 «Московское малое кольцо»
167+000-168+000

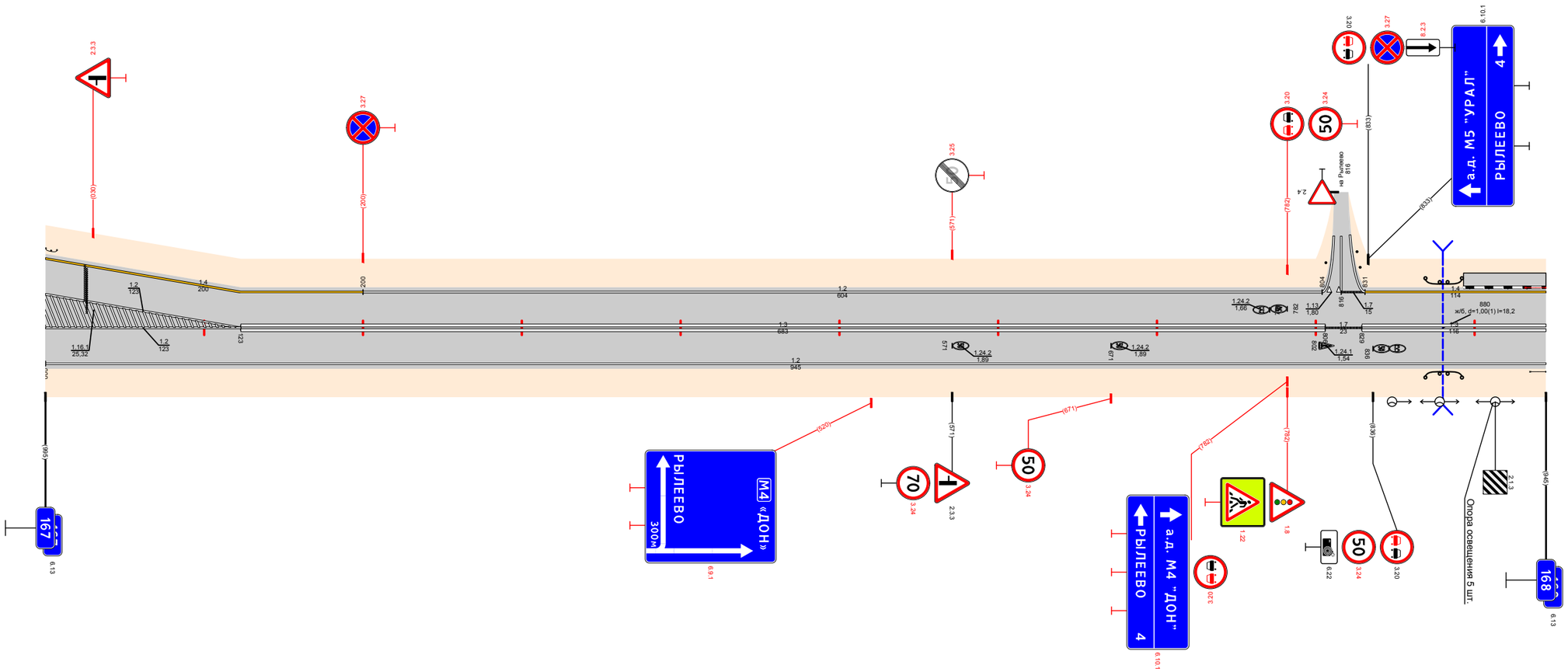

Видимость в прямом направлении		<500; 167,201; <700; 168,000
Дорожная разметка справа	Осевая линия	1.2 167,000 - 167,123; 1.3 167,123 - 167,806; 1.7 167,806 - 167,829; 1.3 167,829 - 168,000
	1-я от осевой	1.2 167,000 - 168,000
Дорожные ограждения и направляющие устройства справа	На разделительной	
	На обочине	ДО (5.3) 167,869 - 167,892; УПО-2 167,915 - 168,000
Тротуары справа		
Откосы справа		

Откосы слева		
Тротуары слева		168,000 - 168,093, 193 м², о/з, ш 1,5 м
Дорожные ограждения и направляющие устройства слева	На обочине	УПО-Д 168,000 - 168,037; УПО-Д 168,044 - 168,094; ДО (У3) 168,135 - 168,197; ДО (У3) 168,617 - 168,640
	На разделительной	
Дорожная разметка слева		14 168,000 - 168,197; 14 168,197 - 168,363; 14 168,363 - 168,600; 12 168,600 - 169,000
Элементы в плане		
Продольный профиль		168,026; α=7; L=264; 168,270; α=16; L=200; 168,470; L=350; α=5; 168,820; α=6; L=238; 168,1058; α=5; L=127
Видимость в обратном направлении		168,026; <600; 168,150; <700; 168,750; <300; 168,950; <400; 168,1058; 168,1083; <300; 169,000

Проект организации дорожного движения А-107 «Московское малое кольцо» 168+000-169+000

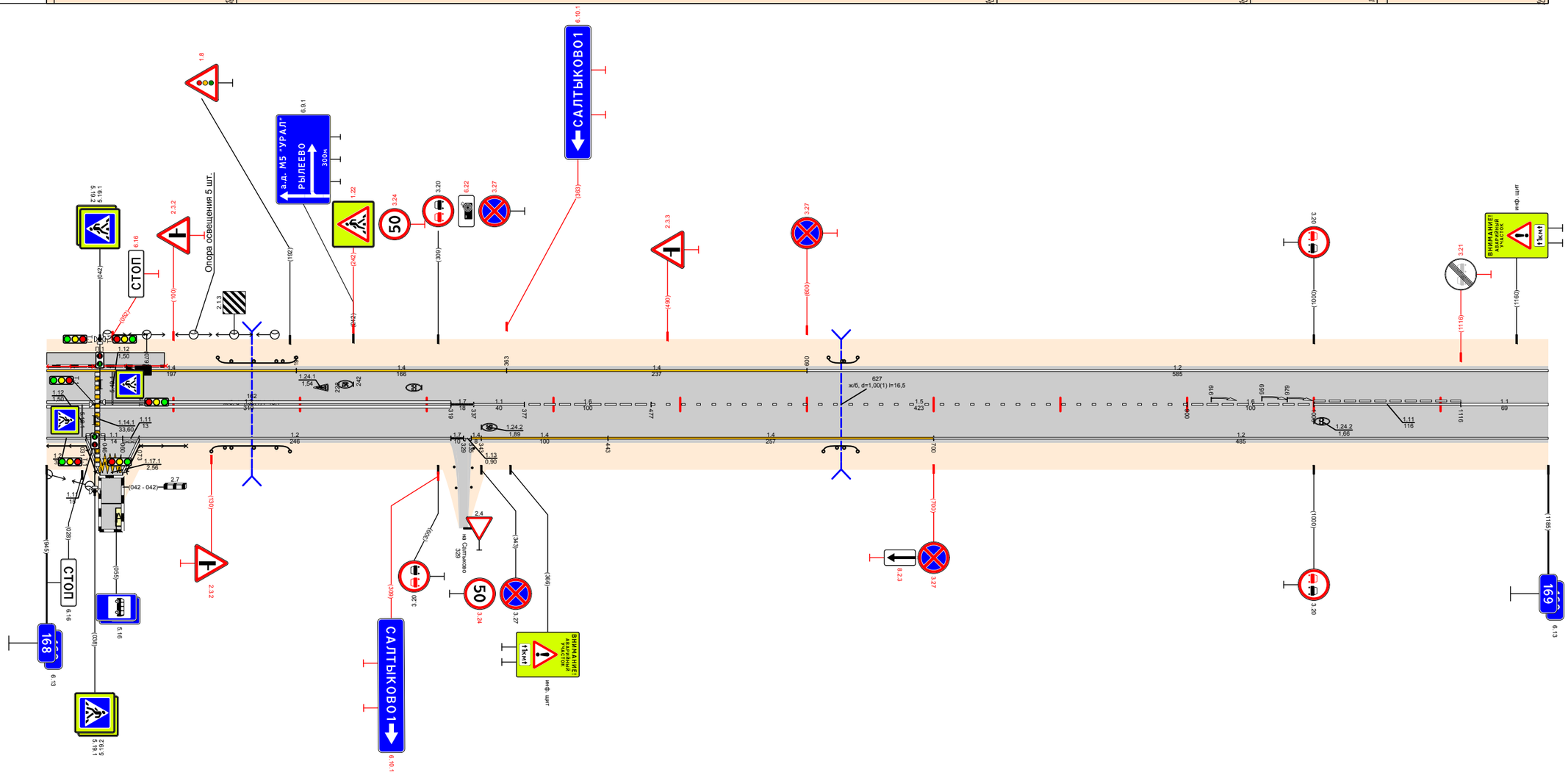

Видимость в прямом направлении		168,026; <700; 168,150; <400; 168,250; <700; 168,850; <600; 168,950; <400; 169,1058; <300; 169,000
Дорожная разметка справа	Осевая линия	13 168,000 - 168,319; 17 168,319 - 168,337; 11 168,337 - 168,377; 16 168,377 - 168,477; 15 168,477 - 168,900; 16 168,900 - 168,1000; 111 168,1000 - 168,1116; 11 168,1116 - 169,000
	1-я от осевой	12 168,000 - 168,031; 111 168,031 - 168,044; 11 168,044 - 168,060; 111 168,060 - 168,073; 12 168,073 - 168,319; 14 168,343 - 168,443; 14 168,443 - 168,700; 12 168,700 - 169,000
	2-я от осевой	
	3-я от осевой	12 168,031 - 168,044; 171 168,044 - 168,060; 12 168,060 - 168,073
Дорожные ограждения и направляющие устройства справа	На разделительной	
	На обочине	ОПО-Д 168,000 - 168,039; ОПО-Д 168,063 - 168,110; ДО (У3) 168,130 - 168,192; ДО (У3) 168,613 - 168,640
Тротуары справа		
Откосы справа		

Откосы слева		
Тротуары слева		
Дорожные ограждения и направляющие устройства слева	На обочине	ДО (53) 169,508 - 169,552
	На разделительной	
Дорожная разметка слева		1.2 169,000 - 170,000
Элементы в плане		
Продольный профиль		α=5 L=360 169,360 L=300 α=2 169,660 α=3 L=195
Видимость в обратном направлении		<300 169,185 <700 169,585 <600 170,000

Проект организации дорожного движения А-107 «Московское малое кольцо» 169+000-170+000

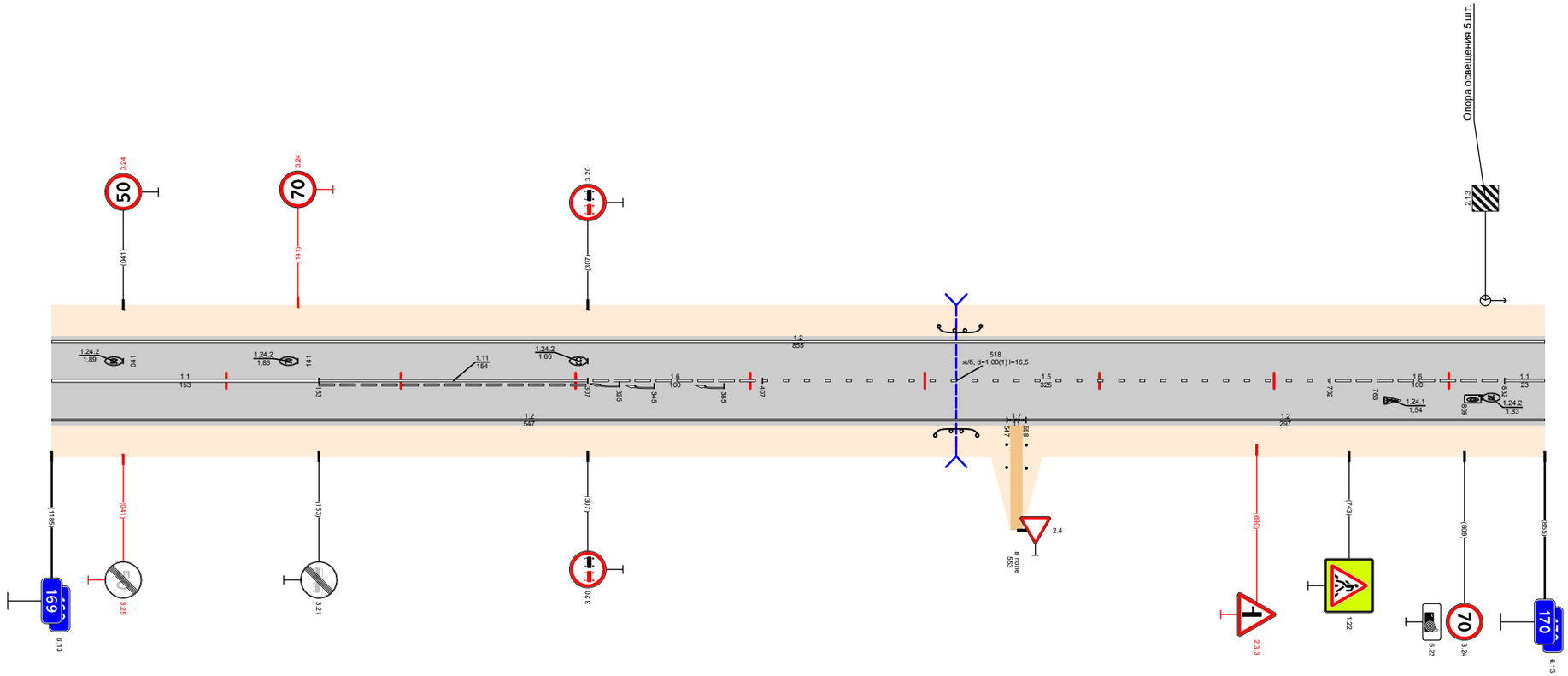

Видимость в прямом направлении		<300 169,185 <700 169,585 <750 170,000
Дорожная разметка справа	Осевая линия	1.1 169,000 - 169,153 / 1.11 169,153 - 169,307 / 1.6 169,307 - 169,407 / 1.5 169,407 - 169,732 / 1.6 169,732 - 169,832 / 1.1 169,832 170,000
	1-я от осевой	1.2 169,000 - 169,547 / 1.7 169,547 169,558 / 1.2 169,558 - 170,000
Дорожные ограждения и направляющие устройства справа	На разделительной	
	На обочине	ДО (53) 169,506 - 169,550
Тротуары справа		
Откосы справа		

Откосы слева		
Тротуары слева		
Дорожные ограждения и направляющие устройства слева	На обочине	ДО (1)(3) 170,752 - 170,773
	На разделительной	
Дорожная разметка слева	3-я от осевой	1.17.1 170,078 170,096
	2-я от осевой	
	1-я от осевой	1.2 170,000 170,017; 1.15 170,017 170,020; 1.7 170,020 170,030; 1.2 170,030 170,066; 1.11 170,066 170,078; 1.1 170,078 170,093; 1.11 170,093 170,107; 1.2 170,107 - 171,000
Элементы в плане		
Продольный профиль		a=3 L=133; 170,133; a=6 L=237; 170,370; a=2 L=630
Видимость в обратном направлении		<600; 170,020; <700; 171,000

Проект организации дорожного движения
А-107 «Московское малое кольцо»
170+000-171+000

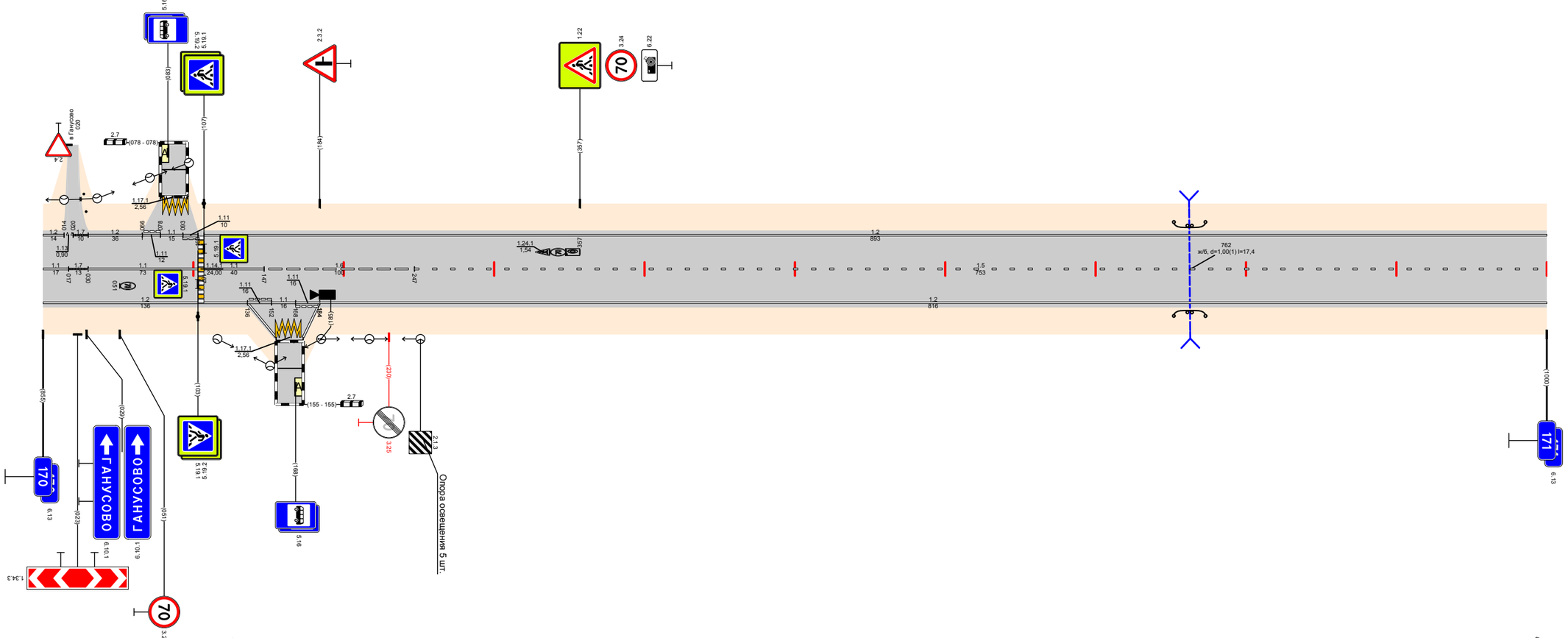

Видимость в прямом направлении		<750; 170,133; <700; 171,000
Дорожная разметка справа	Осевая линия	11 170,000 170,017; 17 170,017 170,030; 11 170,030 - 170,103; 11 170,107 - 170,147; 16 170,147 - 170,247; 15 170,247 - 171,000
	1-я от осевой	1.2 170,000 - 170,136; 1.11 170,136 170,152; 1.1 170,152 170,168; 1.11 170,168 170,184; 1.2 170,184 - 171,000
	2-я от осевой	
	3-я от осевой	1.2 170,136 170,155; 1.17.1 170,155 170,173; 1.2 170,173 170,184
Дорожные ограждения и направляющие устройства справа	На разделительной	
	На обочине	ДО (1)(3) 170,752 - 170,773
Тротуары справа		
Откосы справа		

Откосы слева		
Тротуары слева		
Дорожные ограждения и направляющие устройства слева	На обочине	ДО (ЯЗ) 171,466 - 171,499; ДО (ЯЗ) 171,806 - 171,829
	На разделительной	
Дорожная разметка слева	3-я от осевой	1.2 171,162 - 171,171; 1.17.1 171,171 - 171,189; 1.2 171,189 - 171,197
	2-я от осевой	
	1-я от осевой	1.2 171,000 - 171,162; 1.11.1 171,162 - 171,172; 1.1 171,172 - 171,187; 1.11.1 171,187 - 171,197; 1.2 171,197 - 171,576; 1.11.1 171,576 - 171,581; 1.2 171,581 - 171,586; 1.2 171,586 - 172,000
Элементы в плане		
Продольный профиль		171,042; α=10; L=803; 171,810; α=20; L=145
Видимость в обратном направлении		<700; 172,000

Проект организации дорожного движения
А-107 «Московское малое кольцо»
171+000-172+000

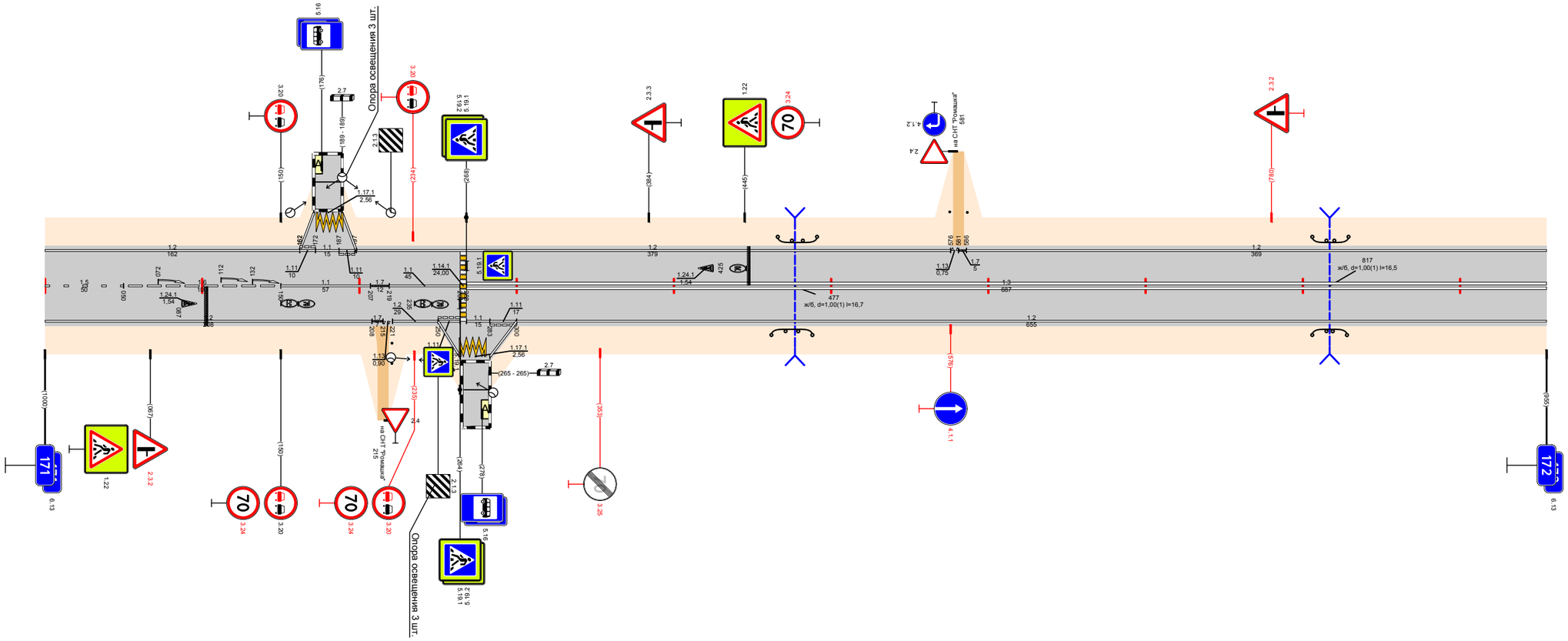

Видимость в прямом направлении		<700; 172,000
Дорожная разметка справа	Осевая линия	15 171,000 - 171,050; 16 171,050 - 171,150; 11 171,150 - 171,207; 1.7 171,207 - 171,219; 11 171,219 - 171,264; 13 171,268 - 172,000
	1-я от осевой	12 171,000 - 171,208; 1.7.1 171,208 - 171,219; 1.15 171,219 - 171,221; 12 171,221 - 171,250; 1.11.1 171,250 - 171,264; 1.1 171,264 - 171,283; 1.11.1 171,283 - 171,300; 12 171,300 - 172,000
	2-я от осевой	
	3-я от осевой	12 171,250 - 171,264; 1.17.1 171,264 - 171,283; 12 171,283 - 171,300
Дорожные ограждения и направляющие устройства справа	На разделительной	
	На обочине	ДО (ЯЗ) 171,462 - 171,482; ДО (ЯЗ) 171,806 - 171,828
Тротуары справа		
Откосы справа		

Проект организации дорожного движения
А-107 «Московское малое кольцо»
172+000-173+000

Откосы слева		
Тротуары слева		172,695 - 172,750 (55 м), а/б, ш. 1,5 м
Дорожные ограждения и направляющие устройства слева	На обочине	
	На разделительной	
Дорожная разметка слева	3-я от осевой	1.2 172,662 172,678; 1.17.1 172,678 172,696; 1.2 172,696 172,713
	2-я от осевой	
	1-я от осевой	1.2 172,000 - 172,443; 1.4 172,443 - 172,600; 1.7 172,600 172,619; 1.4 172,619 - 172,662; 1.11 172,662 172,678; 1.1 172,678 172,695; 1.11 172,695 172,713; 1.4 172,713 172,742; 1.7 172,742 172,770; 1.4 172,770 - 172,915; 1.2 172,915 - 173,000
Элементы в плане		
Продольный профиль		a=20 L=4 172,041; a=12 L=408 172,455; L=250 172,560; a=21 L=250 172,705; L=298 a=8 172,903; L=32 a=4 173,000
Видимость в обратном направлении		<700 172,560; <600 172,660; <300 172,860; <400 172,960; <500 173,000; <600

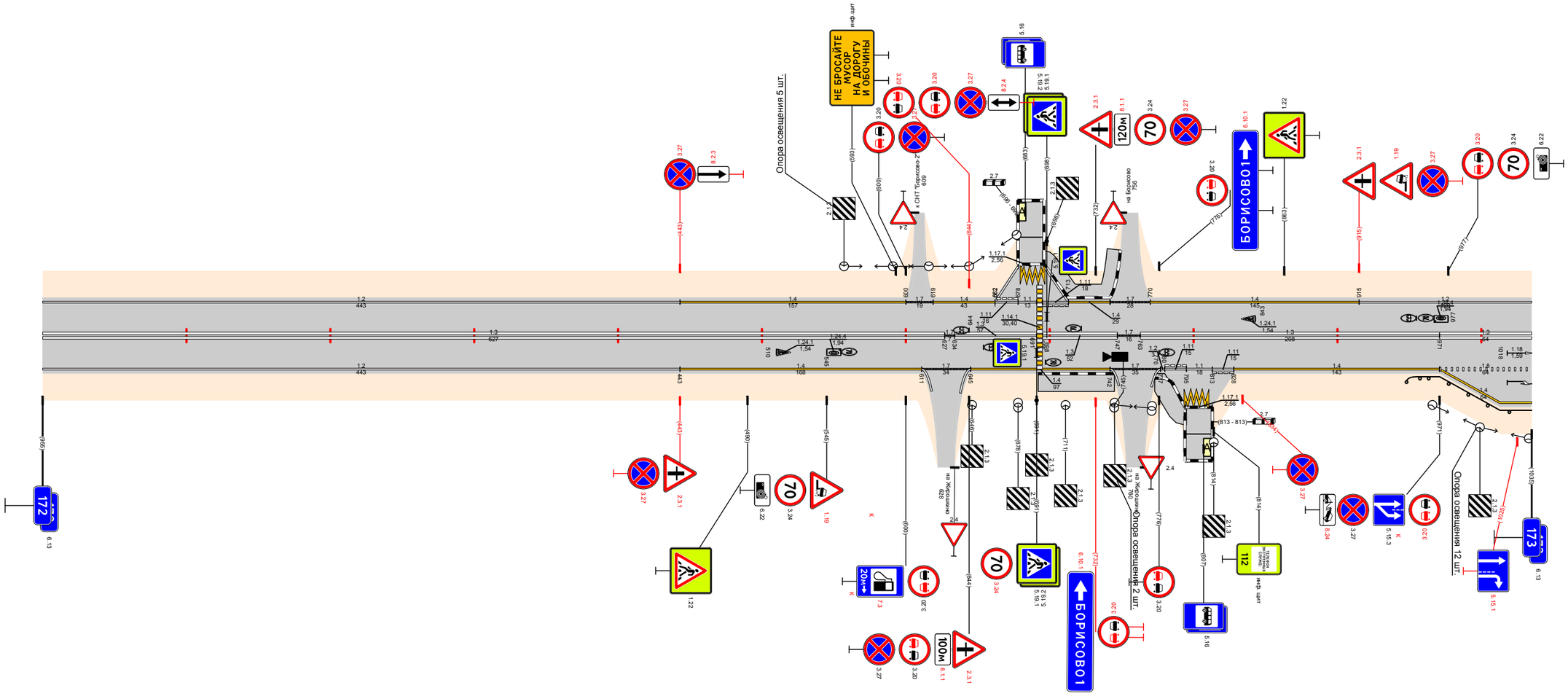

Видимость в прямом направлении		<700 172,660; <600 172,860; <500 172,960; <400 173,000; <300
Дорожная разметка справа	Осевая линия	1.3 172,000 - 172,627; 1.7 172,627 172,634; 1.3 172,634 - 172,691; 1.3 172,695 - 172,747; 1.7 172,747 172,763; 1.3 172,763 - 172,971; 1.3 172,971 - 173,000
	1-я от осевой	1.2 172,000 - 172,443; 1.4 172,443 - 172,611; 1.7 172,611 172,645; 1.4 172,645 - 172,742; 1.7 172,742 172,777; 1.11 172,780 172,795; 1.11 172,795 172,813; 1.11 172,813 172,828; 1.4 172,828 - 172,971; 1.8 172,971 - 173,000
	2-я от осевой	1.4 172,971 - 173,000
	3-я от осевой	1.17.1 172,794 172,813
Дорожные ограждения и направляющие устройства справа	На разделительной	
	На обочине	ДО (УЗ) 172,948 - 173,000
Тротуары справа		172,692 - 172,745 (53 м), а/б, ш. 2,0 м; 172,773 - 172,795 (22 м), а/б, ш. 2,0 м
Откосы справа		

Откосы слева		
Тротуары слева		
Дорожные ограждения и направляющие устройства слева	На обочине	
	На разделительной	
Дорожная разметка слева		12 173,000 - 173,343 17 173,343 - 173,353 12 173,353 - 174,000
Элементы в плане		
Продольный профиль		L=852; a=4; 173,852; a=3; L=141; 173,993
Видимость в обратном направлении		<600; 173,160; <700; 174,000

Проект организации дорожного движения
А-107 «Московское малое кольцо»
173+000-174+000

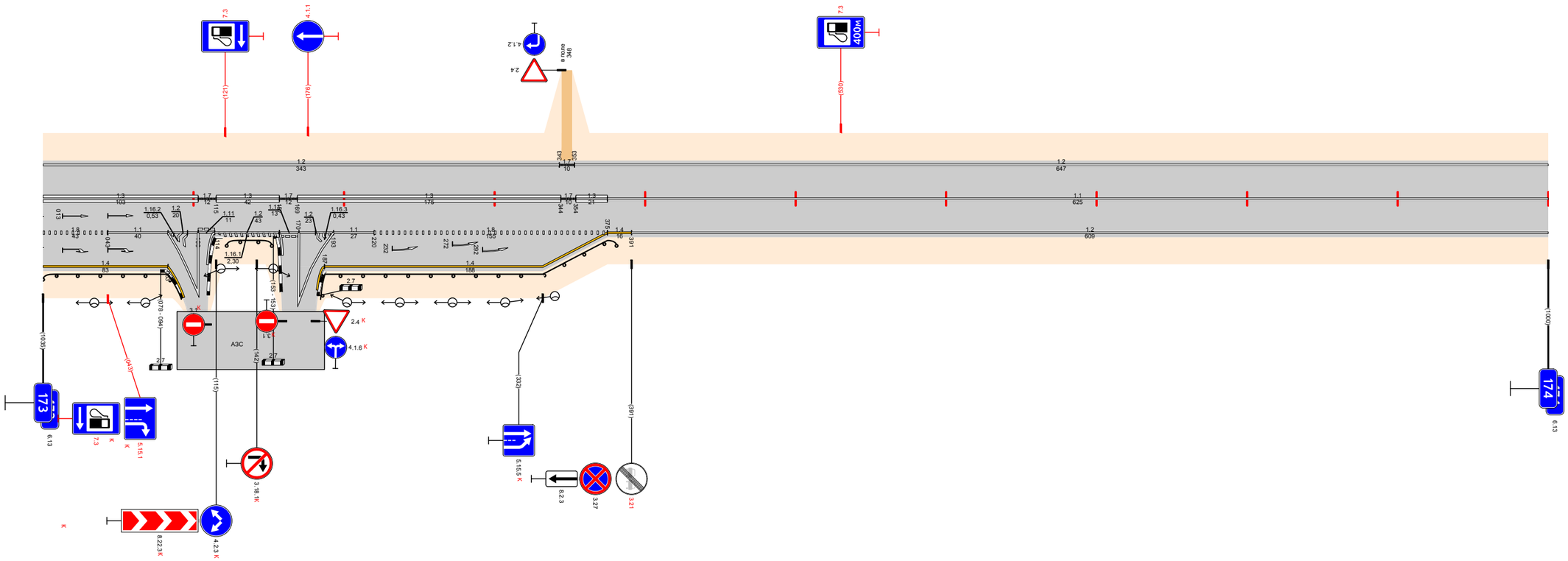

Видимость в прямом направлении		<300; 173,160; <200; 173,260; <700; 174,000
Дорожная разметка справа	Осевая линия	13 173,000 - 173,103 17 173,103 - 173,115 13 173,115 - 173,157 17 173,157 - 173,169 13 173,169 - 173,344 17 173,344 - 173,353 13 173,354 - 173,375 11 173,375 - 174,000
	1-я от осевой	18 173,000 - 173,043 11 173,043 - 173,083 12 173,083 - 173,103 11 173,103 - 173,114 12 173,114 - 173,157 11 173,157 - 173,170 12 173,170 - 173,185 12 173,185 - 173,193 11 173,193 - 173,220 18 173,220 - 173,375 14 173,375 - 173,391 12 173,391 - 174,000
	2-я от осевой	14 173,000 - 173,083 12 173,083 - 173,103 12 173,170 - 173,185 14 173,187 - 173,375
Дорожные ограждения и направляющие устройства справа	На разделительной	
	На обочине	ДО (93) 173,000 - 173,083 ДО (93) 173,122 - 173,152 ДО (93) 173,187 - 173,381
Тротуары справа		
Откосы справа		

Откосы слева		
Тротуары слева		
Дорожные ограждения и направляющие устройства слева	На обочине	Ст(3) 174,685 - 174,725
	На разделительной	
Дорожная разметка слева		12 174,000 - 175,000
Элементы в плане		
Продольный профиль		α=2 L=155 174,155 α=13 L=215 174,370 α=4 L=300 174,670 L=300 α=9 174,970 α=2 L=30
Видимость в обратном направлении		<700 174,360 <750 174,960 <400 175,000

Проект организации дорожного движения А-107 «Московское малое кольцо» 174+000-175+000

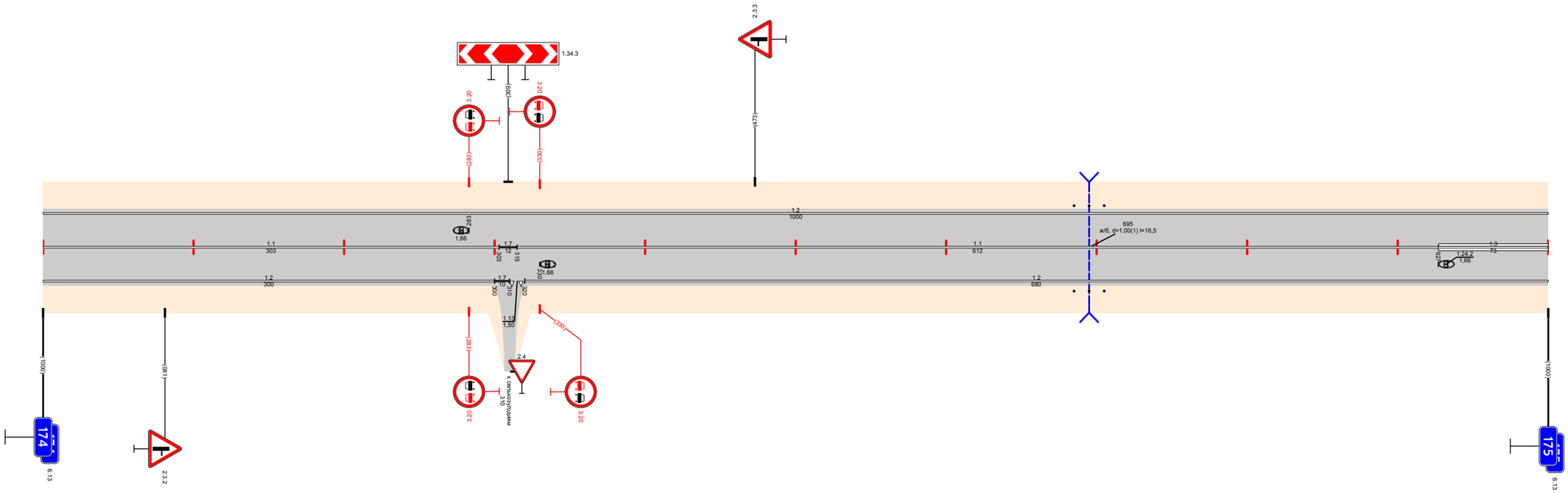

Видимость в прямом направлении		<700 174,860 <600 174,960 <500 175,000
Дорожная разметка справа	Осевая линия	11 174,000 - 174,303 17 174,303 174,315 11 174,315 - 174,927 13 174,927 - 175,000
	1-я от осевой	12 174,000 - 174,300 17 174,300 174,315 13 174,315 174,320 12 174,320 - 175,000
Дорожные ограждения и направляющие устройства справа	На разделительной	
	На обочине	Ст(3) 174,685 - 174,725
Тротуары справа		
Откосы справа		

Проект организации дорожного движения
А-107 «Московское малое кольцо»
175+000-176+000

Откосы слева		
Тротуары слева		
Дорожные ограждения и направляющие устройства слева	На обочине	ДО (У3) 175,623 - 176,000
	На разделительной	
Дорожная разметка слева	3-я от осевой	12 (175,590; 175,604); 1.17.1 (175,604; 175,622); 12 (175,622; 175,639)
	2-я от осевой	
	1-я от осевой	1.2 175,000 - 175,515; 1.2 175,519 - 175,561; 1.13 (175,561; 175,571); 1.7 (175,571; 175,583); 1.2 (175,583; 175,590); 1.11 (175,590; 175,605); 1.1 175,605 - 175,624; 1.11 (175,624; 175,639); 1.2 175,639 - 176,000
Элементы в плане		175,245; R=1067, L=712; 175,945
Продольный профиль		0,‰; a=6, L=104, 175,110; a=22, L=200, 175,310; a=7, L=100, 175,410; a=11, L=300, 175,710; a=22, L=200, 175,910; a=10, L=106, 175,1016; 5,‰
Видимость в обратном направлении		<400; 175,455; <600; 175,355; <300; 175,455; <400; 175,555; <500; 175,655; <700; 176,000

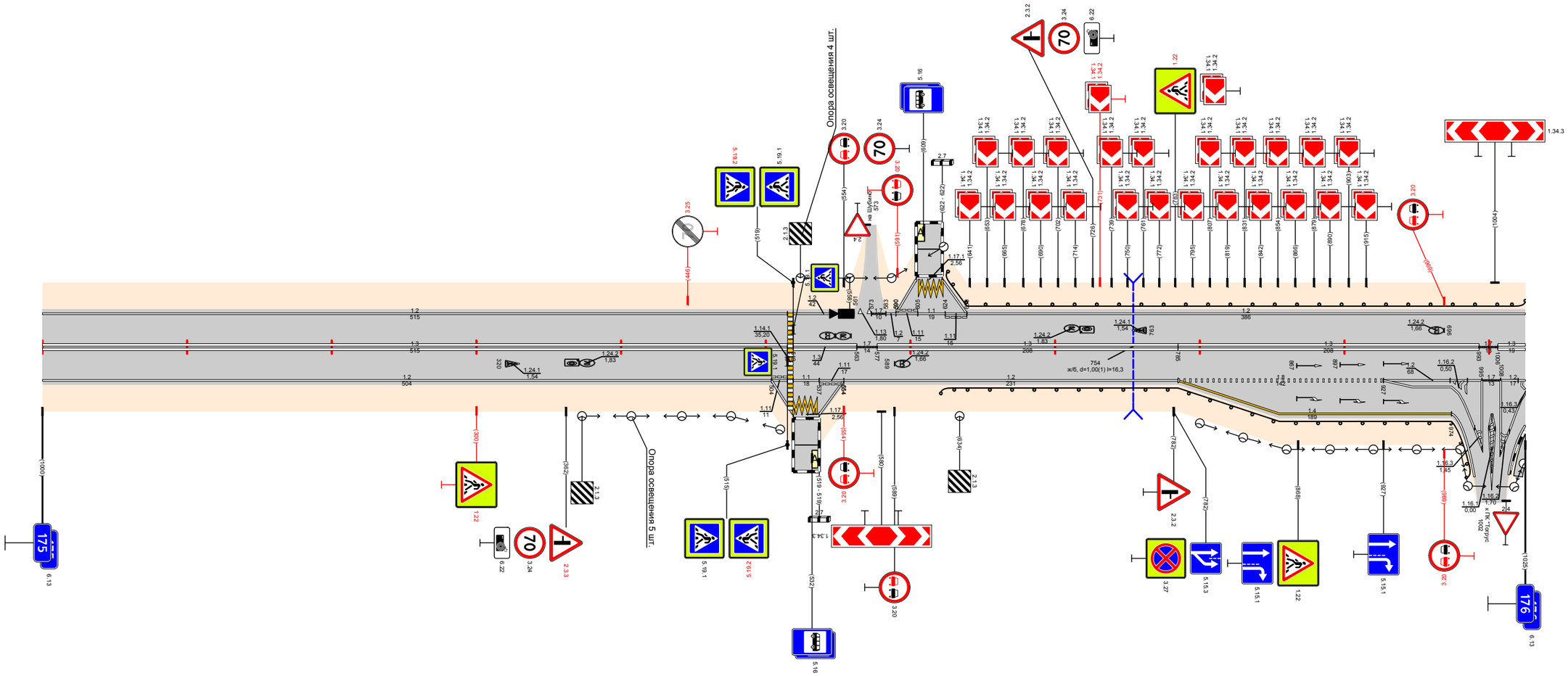

Видимость в прямом направлении		<500; 175,255; <700; 175,355; <600; 175,455; <500; 175,555; <400; 175,655; <300; 175,855; <700; 176,000
Дорожная разметка справа	Осевая линия	1.3 175,000 - 175,515; 1.3 175,519 - 175,563; 1.7 (175,563; 175,577); 1.3 175,577 - 175,785; 1.3 175,785 - 175,993; 1.7 (175,993; 175,1006); 1.3 175,1006 - 176,000
	1-я от осевой	1.2 175,000 - 175,504; 1.11 (175,504; 175,519); 1.11 (175,519; 175,537); 1.11 (175,537; 175,554); 1.2 175,554 - 175,785; 1.8 175,785 - 175,927; 1.21.2 (175,927; 175,993); 1.7 (175,993; 175,1006); 1.2 175,1006 - 176,000
	2-я от осевой	14 175,785 - 175,974; 1.2 (175,974; 175,994); 1.2 175,994 - 176,000
	3-я от осевой	1.2 (175,504; 175,519); 1.17.1 (175,519; 175,537); 1.2 (175,537; 175,554); 1.2 (175,994; 175,993); 1.2 (175,993; 175,1006); 1.2 (175,1006; 175,1014)
Дорожные ограждения и направляющие устройства справа	На разделительной	
	На обочине	ДО (У3) 175,621 - 175,974
Тротуары справа		175,1014 - 176,000; (17 м); а/д; ш 1,0 м
Откосы справа		

Проект организации дорожного движения
А-107 «Московское малое кольцо»
176+000–177+000

Откосы слева		
Тротуары слева		
Дорожные ограждения и направляющие устройства слева	На обочине	ДО (У3) 176,000 – 176,013; ДО (У3) 176,152 – 176,251
	На разделительной	
Дорожная разметка слева	3-я от осевой	1.2 176,061 – 176,073; 1.17.1 176,073 – 176,090; 1.2 176,090 – 176,103
	2-я от осевой	
	1-я от осевой	1.2 176,000 – 176,035; 1.13 176,035 – 176,044; 1.7 176,044 – 176,056; 1.2 176,056 – 176,061; 1.11 176,061 – 176,072; 1.1 176,072 – 176,087; 1.11 176,087 – 176,091; 1.7 176,091 – 176,103; 1.7 176,103 – 176,123; 1.2 176,123 – 176,448; 1.2 176,448 – 176,453; 1.17.1 176,453 – 176,459; 1.2 176,459 – 177,000
Элементы в плане		
Продольный профиль		α=14 L=290; 176,290; α=36 L=200; 176,490; α=16 L=100; 176,590; α=9 L=100; 176,690; α=17 L=150; 176,840; α=8 L=125; 176,930
Видимость в обратном направлении		<700; 176,290; <400; 176,330; <500; 176,430; <600; 176,530; <700; 176,730; <200; 176,930; <300; 177,000

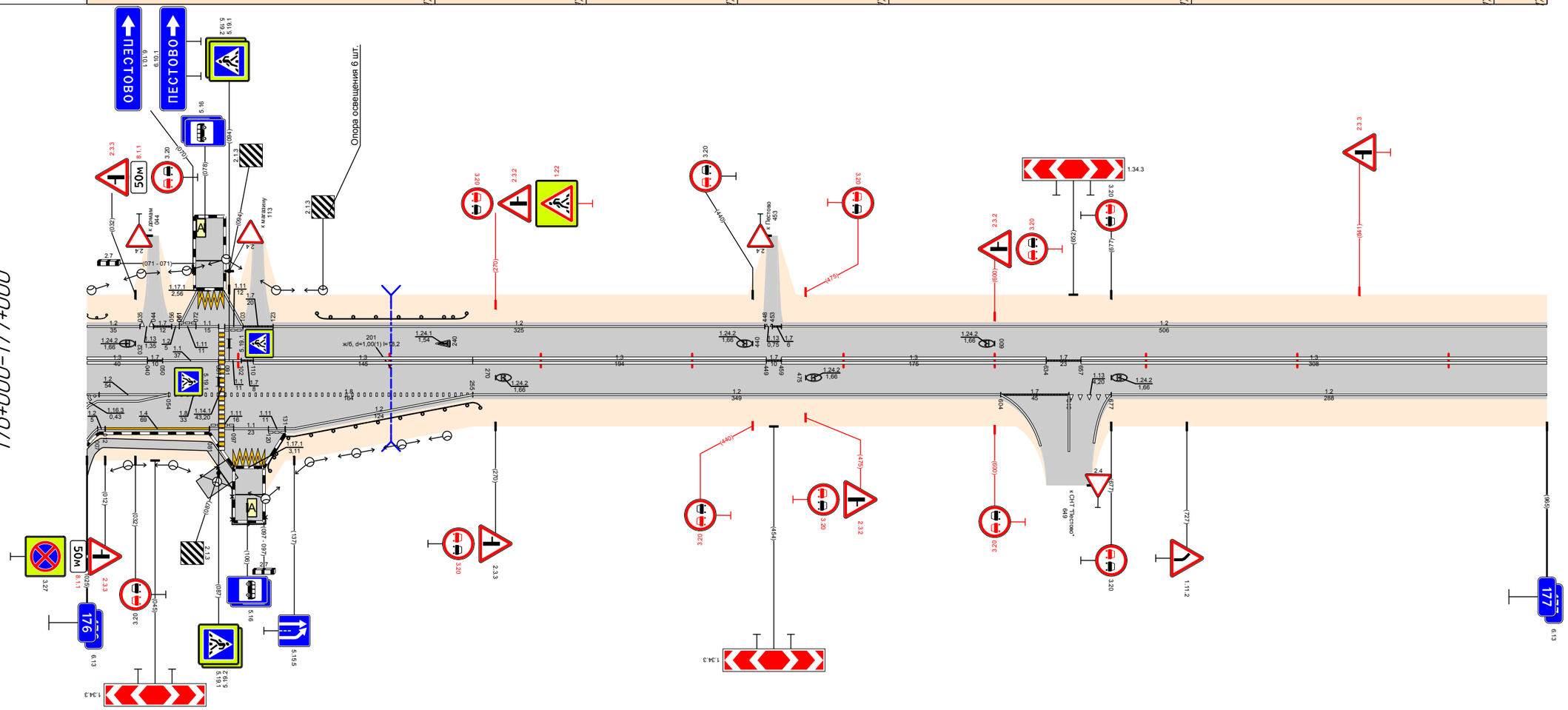

Видимость в прямом направлении		<700; 176,330; <600; 176,430; <400; 176,630; <700; 176,830; <600; 176,930; <500; 177,000
Дорожная разметка справа	Осевая линия	1.3 176,000 – 176,040; 1.7 176,040 – 176,050; 1.1 176,050 – 176,087; 1.1 176,091 – 176,102; 1.7 176,102 – 176,110; 1.3 176,110 – 176,255; 1.3 176,255 – 176,449; 1.7 176,449 – 176,459; 1.3 176,459 – 176,634; 1.7 176,634 – 176,657; 1.3 176,657 – 177,000
	1-я от осевой	1.2 176,000 – 176,054; 1.8 176,054 – 176,087; 1.8 176,091 – 176,255; 1.2 176,255 – 176,604; 1.7 176,604 – 176,649; 1.3 176,649 – 176,677; 1.2 176,677 – 177,000
	2-я от осевой	1.2 176,000 – 176,007; 1.2 176,007 – 176,012; 1.4 176,012 – 176,081; 1.11 176,081 – 176,097; 1.1 176,097 – 176,120; 1.11 176,120 – 176,131; 1.2 176,131 – 176,255
	3-я от осевой	
	4-я от осевой	1.17.1 176,097 – 176,117
Дорожные ограждения и направляющие устройства справа	На разделительной	
	На обочине	ОПО-Д 176,086 – 176,118; ДО (У3) 176,118 – 176,260
Тротуары справа		176,000 – 176,089, (89 м) ш=4,0 м; 176,089 – 176,118, (29 м) о/з ш 4,0 м
Откосы справа		

Проект организации дорожного движения
А-107 «Московское малое кольцо»
177+000–178+000

Откосы слева		
Тротуары слева		
Дорожные ограждения и направляющие устройства слева	На обочине	Ст(3) 177,835 - 177,855
	На разделительной	
Дорожная разметка слева	3-я от осевой	1.2 177,737 177,756; 1.17.1 177,756 177,774; 1.2 177,774 177,787; 1.7.1 177,787 177,799
	2-я от осевой	
	1-я от осевой	1.2 177,000 - 177,397; 1.5.1 1.7 177,397 177,404; 1.2 177,410 - 177,737; 1.11 177,737 177,756; 1.1 177,756 177,771; 1.11 177,771 177,787; 1.2.1 1.7 177,787 177,799; 1.2 177,799 - 178,000
Элементы в плане		177,034; R=997, L=838; 177,872
Продольный профиль		177,045; α=11; L=495; 177,510; α=5; L=400; 177,910; L=87; α=3; 177,997
Видимость в обратном направлении		177,045; <400; 177,150; <500; 177,250; <600; 177,350; <700; 177,750; <600; 177,850; <700; 178,000

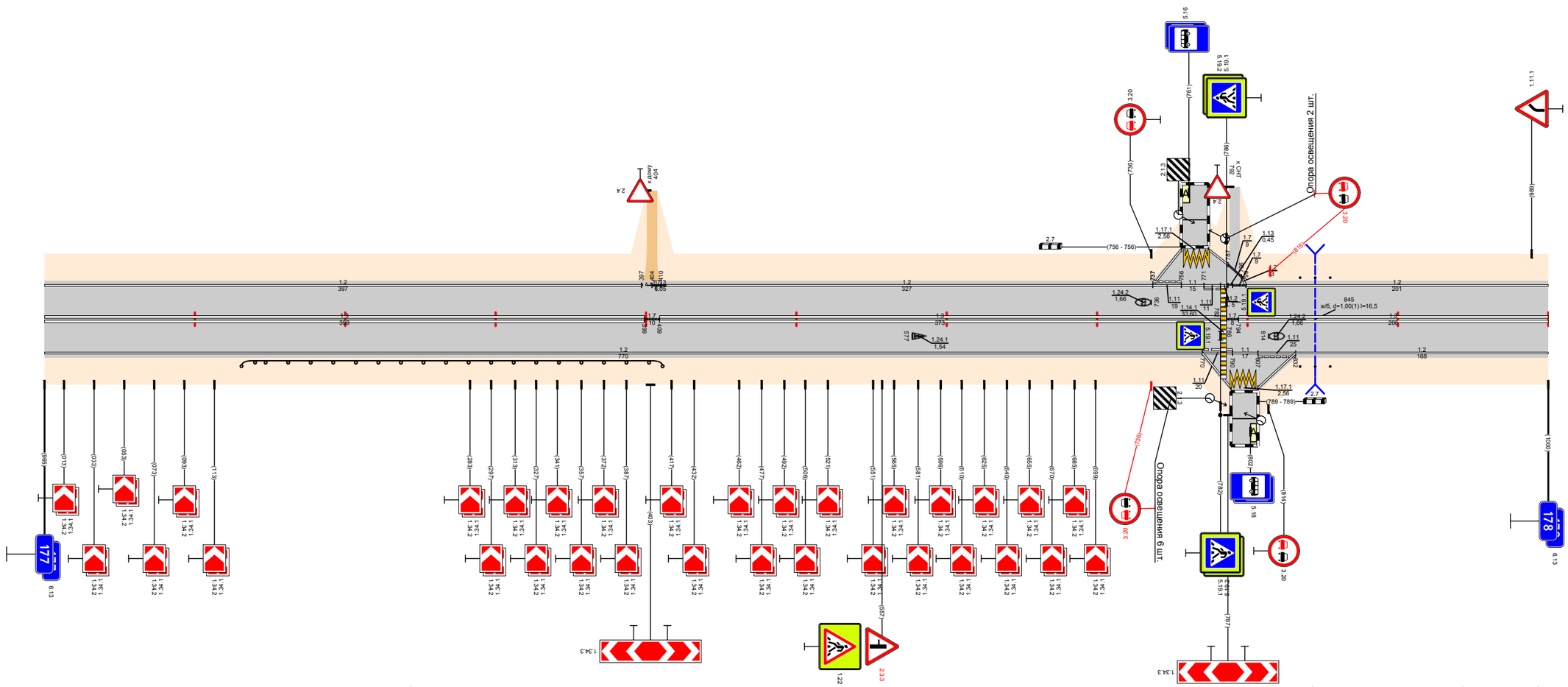

Видимость в прямом направлении		177,045; <400; 177,150; <300; 177,250; <200; 177,350; <700; 177,850; <500; 177,950; <700; 178,000
Дорожная разметка справа	Осевая линия	13 177,000 - 177,399; 17 177,399 177,409; 13 177,409 - 177,782; 17 177,782 177,794; 13 177,794 - 178,000
	1-я от осевой	12 177,000 - 177,770; 1.11 177,770 177,790; 11 177,790 177,807; 1.11 177,807 177,832; 12 177,832 - 178,000
	2-я от осевой	
	3-я от осевой	12 177,770 177,789; 1.17.1 177,789 177,807; 12 177,807 177,832
Дорожные ограждения и направляющие устройства справа	На разделительной	
	На обочине	ДО (У3) 177,131 - 177,411; Ст(3) 177,835 - 177,855
Тротуары справа		
Откосы справа		

Откосы слева		
Тротуары слева		
Дорожные ограждения и направляющие устройства слева	На обочине	
	На разделительной	
Дорожная разметка слева		12 178,000 - 179,000
Элементы в плане		
Продольный профиль		L=855; α=4; 178,855; L=120; α=12
Видимость в обратном направлении		<700; 178,140; <600; 178,540; <700; 179,000

Проект организации дорожного движения
А-107 «Московское малое кольцо»
178+000-179+000

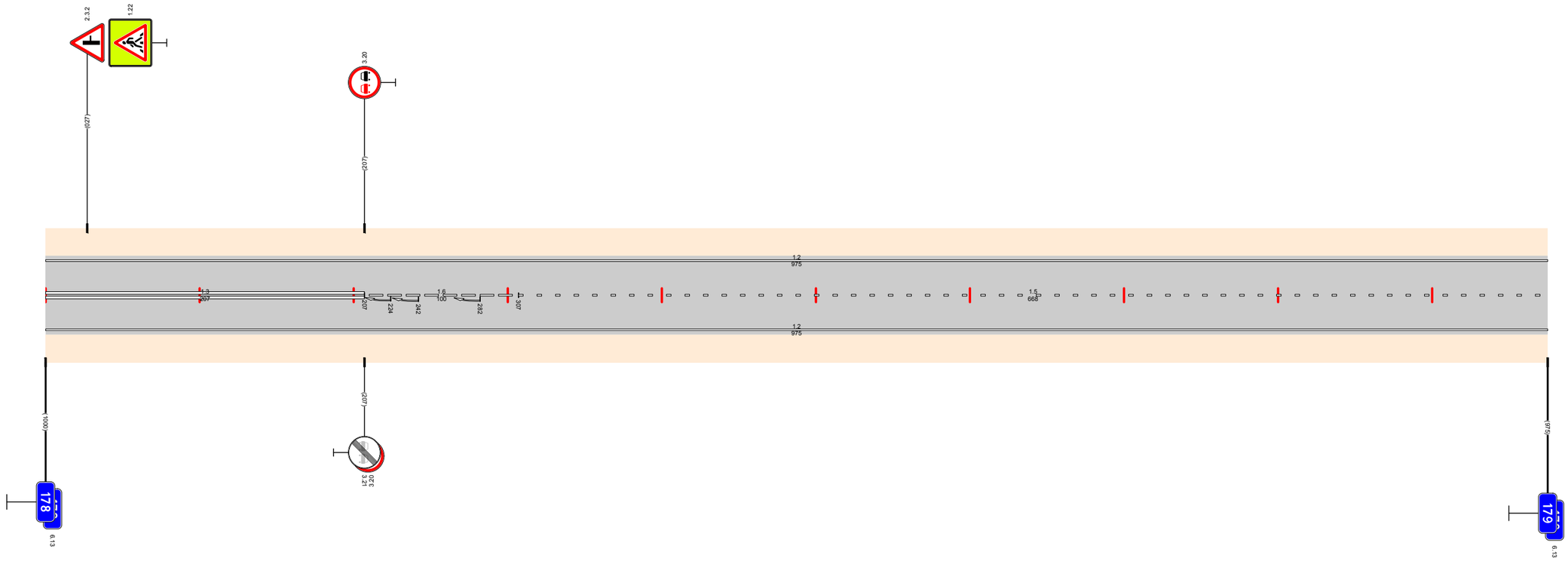

Видимость в прямом направлении		<700; 178,340; <600; 178,440; <500; 178,640; <700; 179,000
Дорожная разметка справа	Осевая линия	1.3 178,000 - 178,207; 1.6 178,207 - 178,307; 1.5 178,307 - 179,000
	1-я от осевой	1.2 178,000 - 179,000
Дорожные ограждения и направляющие устройства справа	На разделительной	
	На обочине	
Тротуары справа		
Откосы справа		

Откосы слева		
Тротуары слева		
Дорожные ограждения и направляющие устройства слева	На обочине	
	На разделительной	
Дорожная разметка слева		12 179,000 - 180,000
Элементы в плане		
Продольный профиль		L=28; 179,088; L=225; a=11; 179,253; a=7; L=400; 179,653; L=322; a=13
Видимость в обратном направлении		<700; 179,140; <500; 179,340; <600; 179,440; <700; 179,840; <300; 180,000

Проект организации дорожного движения
А-107 «Московское малое кольцо»
179+000-180+000

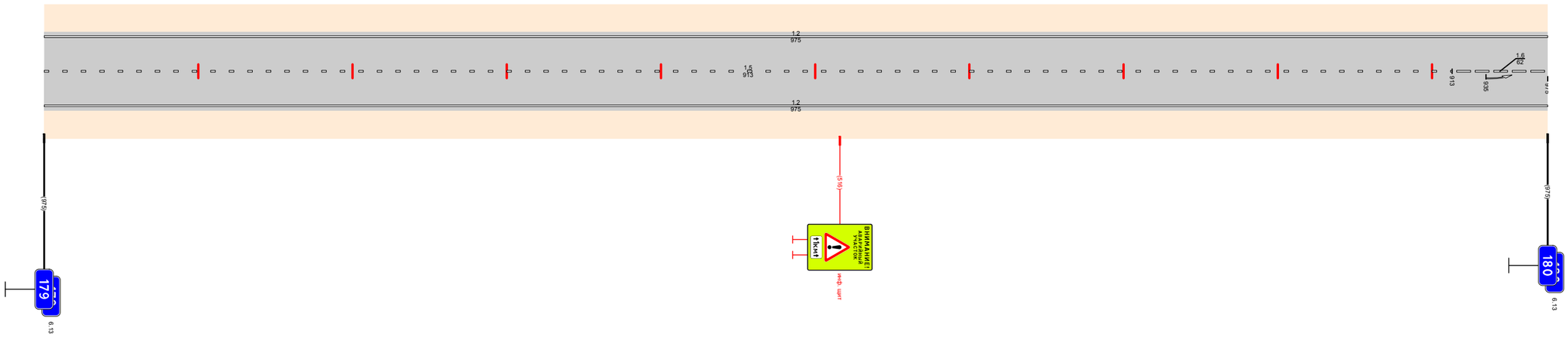

Видимость в прямом направлении		<700; 179,140; <600; 179,240; <500; 179,540; <700; 179,940; <600; 180,000
Дорожная разметка справа	Осевая линия	15 179,000 - 179,913; 16 179,913 - 180,000
	1-я от осевой	12 179,000 - 180,000
Дорожные ограждения и направляющие устройства справа	На разделительной	
	На обочине	
Тротуары справа		
Откосы справа		

Откосы слева		
Тротуары слева		
Дорожные ограждения и направляющие устройства слева	На обочине	См.(3) 180,148 - 180,158; См.(3) 180,897 - 180,917
	На разделительной	
Дорожная разметка слева		12 180,000 - 181,000
Элементы в плане		
Продольный профиль		L=24; α=0,024; L=178; α=7; L=250; α=21; α=7; L=150; L=350; α=5; L=46; α=3,36; L=42; α=32
Видимость в обратном направлении		<300; 180,024; 180,142; <400; 180,242; <500; 180,342; <600; 180,442; <700; 180,542; <300; 180,642; <400; 180,742; <700; 180,952; 180,996; <500; 181,000

Проект организации дорожного движения
А-107 «Московское малое кольцо»
180+000-181+000

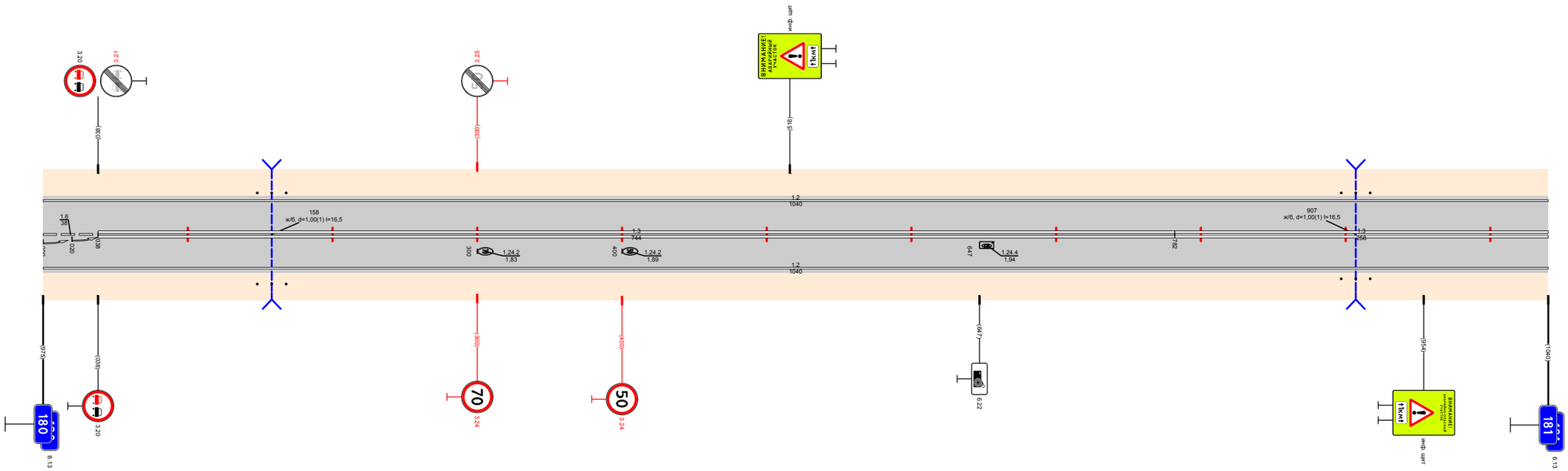

Видимость в прямом направлении		<600; 180,024; <500; 180,142; <400; 180,242; <300; 180,442; <700; 180,542; <600; 180,642; <500; 180,742; <400; 180,842; <300; 180,942; <700; 181,000
Дорожная разметка справа	Осевая линия	16 180,000 180,038; 1.3 180,038 - 180,782; 1.3 180,782 - 181,000
	1-я от осевой	12 180,000 - 181,000
Дорожные ограждения и направляющие устройства справа	На разделительной	
	На обочине	См.(3) 180,148 - 180,158; См.(3) 180,897 - 180,917
Тротуары справа		
Откосы справа		

Откосы слева		
Тротуары слева		
Дорожные ограждения и направляющие устройства слева	На обочине	Сп (3) 181,259 - 181,279; ДО (У3) 181,426 - 181,661; ДО (У3) 181,685 - 181,715; ДО (У3) 181,734 - 181,752; ДО (У3) 181,770 - 181,789; ДО (У3) 181,807 - 181,825
	На разделительной	
Дорожная разметка слева	3-я от осевой	14: 181,546 - 181,668; 1.11: 181,668 - 181,683; 14: 181,683 - 181,718; 17: 181,718 - 181,735; 14: 181,735 - 181,765; 14: 181,769 - 181,790; 17: 181,790 - 181,809; 14: 181,809 - 181,997; 1.11: 181,997 - 182,000
	2-я от осевой	14: 181,452 - 181,546; 18: 181,546 - 181,603; 11: 181,603 - 181,765; 11: 181,769 - 181,787; 17: 181,787 - 181,805; 11: 181,805 - 181,860; 16: 181,860 - 181,955; 15: 181,955 - 182,000
	1-я от осевой	12: 181,000 - 181,452; 18: 181,452 - 181,546; 12: 181,546 - 181,696; 13: 181,696 - 181,765; 13: 181,769 - 181,787; 17: 181,787 - 181,805; 11: 181,805 - 181,860; 18: 181,860 - 181,930
Элементы в плане		
Продольный профиль		L=102; a=32; 181,102; L=150; a=42; 181,252; L=150; a=8; 181,402; a=9; L=598
Видимость в обратном направлении		<500; 181,242; <300; 181,442; <400; 181,542; <600; 181,642; <700; 182,002

Проект организации дорожного движения
А-107 «Московское малое кольцо»
181+000-182+000

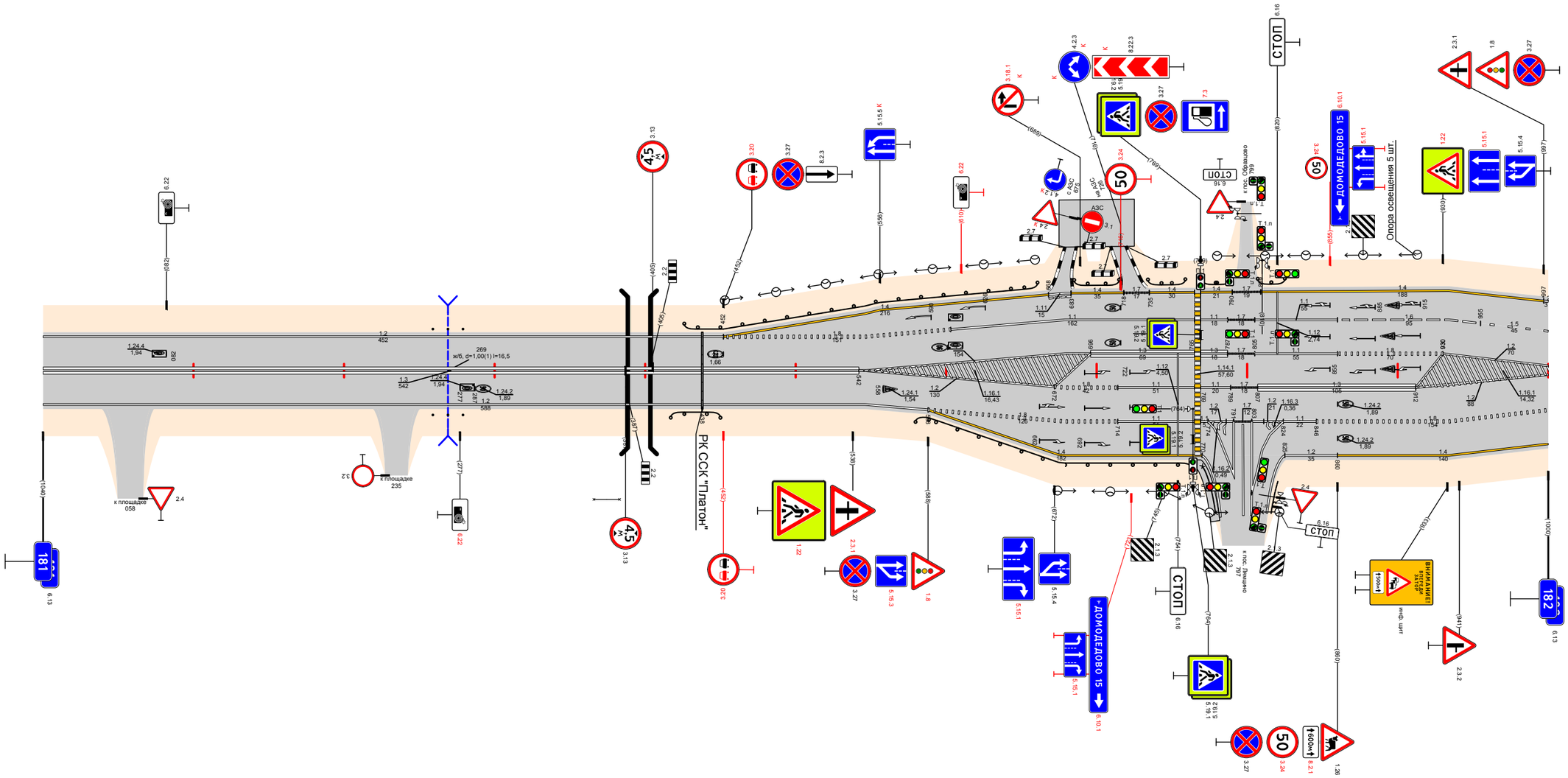

Видимость в прямом направлении		<700; 181,242; <600; 181,342; <300; 181,642; <500; 181,942; <400; 182,242; <300; 182,542; <200; 182,742; <700; 182,942
Дорожная разметка справа	Осевая линия	13: 181,000 - 181,542; 1.4: 181,542 - 181,556
	1-я от осевой	12: 181,000 - 181,546; 12: 181,546 - 181,672; 18: 181,672 - 181,714; 11: 181,714 - 181,765; 17: 181,769 - 181,789; 17: 181,789 - 181,807; 13: 181,807 - 181,912
	2-я от осевой	12: 181,546 - 181,588; 18: 181,588 - 181,714; 11: 181,714 - 181,765; 17: 181,769 - 181,787; 17: 181,787 - 181,805; 14: 181,805 - 181,846; 11: 181,846 - 181,860; 18: 181,860 - 182,000
	3-я от осевой	14: 181,588 - 181,770; 17: 181,791 - 181,809; 14: 181,809 - 181,825; 11: 181,825 - 181,840; 14: 181,840 - 182,000
	4-я от осевой	17: 181,786 - 181,797; 14: 181,797 - 181,810
Дорожные ограждения и направляющие устройства справа	На разделительной	
	На обочине	Сп (3) 181,259 - 181,279; 30 181,366 - 181,383; ДО (У3) 181,417 - 181,450; ДО (У3) 181,580 - 181,763
Тротуары справа		181,765 - 181,782 (17 м) о/д ш 10 м
Откосы справа		

Проект организации дорожного движения
А-107 «Московское малое кольцо»
182+000–183+000

Откосы слева		
Тротуары слева		182.112 - 182.154, (4.2 м), а/б, ш 1.0 м; 182.581 - 182.626, (4.5 м), а/б, ш 1.5 м
Дорожные ограждения и направляющие устройства слева	На обочине	ДО (ІІІ3) 182.099 - 182.112; МПО-Б1 182.112 - 182.154; ДО (ІІІ3) 182.154 - 182.177; ОПО-Д 182.581 - 182.611; ДО (ІІІ3) 182.661 - 182.685
	На разделительной	
Дорожная разметка слева	4-я от осевой	1.2 182.545 182.561; 1.17.1 182.561 182.581; 1.2 182.581 182.598; 1.2 182.644 182.661
	3-я от осевой	1.2 182.000 182.032; 1.2 182.427 - 182.487; 1.2 182.662 - 182.798
	2-я от осевой	1.5 182.000 182.032; 1.2 182.032 - 182.427; 1.2 182.487 - 182.545; 1.11 182.545 182.561; 1.1 182.561 182.581; 1.11 182.581 182.598; 1.2 182.598 182.614; 1.7 182.618 182.644; 1.2 182.662 - 182.720; 1.1 182.720 - 182.798; 1.2 182.798 - 182.839
	1-я от осевой	1.5 182.032 - 182.493; 1.2 182.427 - 182.509; 1.3 182.509 - 182.614; 1.1 182.614 182.628; 1.7 182.628 182.645; 1.1 182.645 - 182.720; 1.8 182.720 - 182.798; 1.8 182.798 - 182.839; 1.2 182.839 - 183.000
Элементы в плане		
Продольный профиль		182.342; α=9; L=983; 182.992; 9
Видимость в обратном направлении		<700; 182.135; <600; 182.223; <700; 183.000

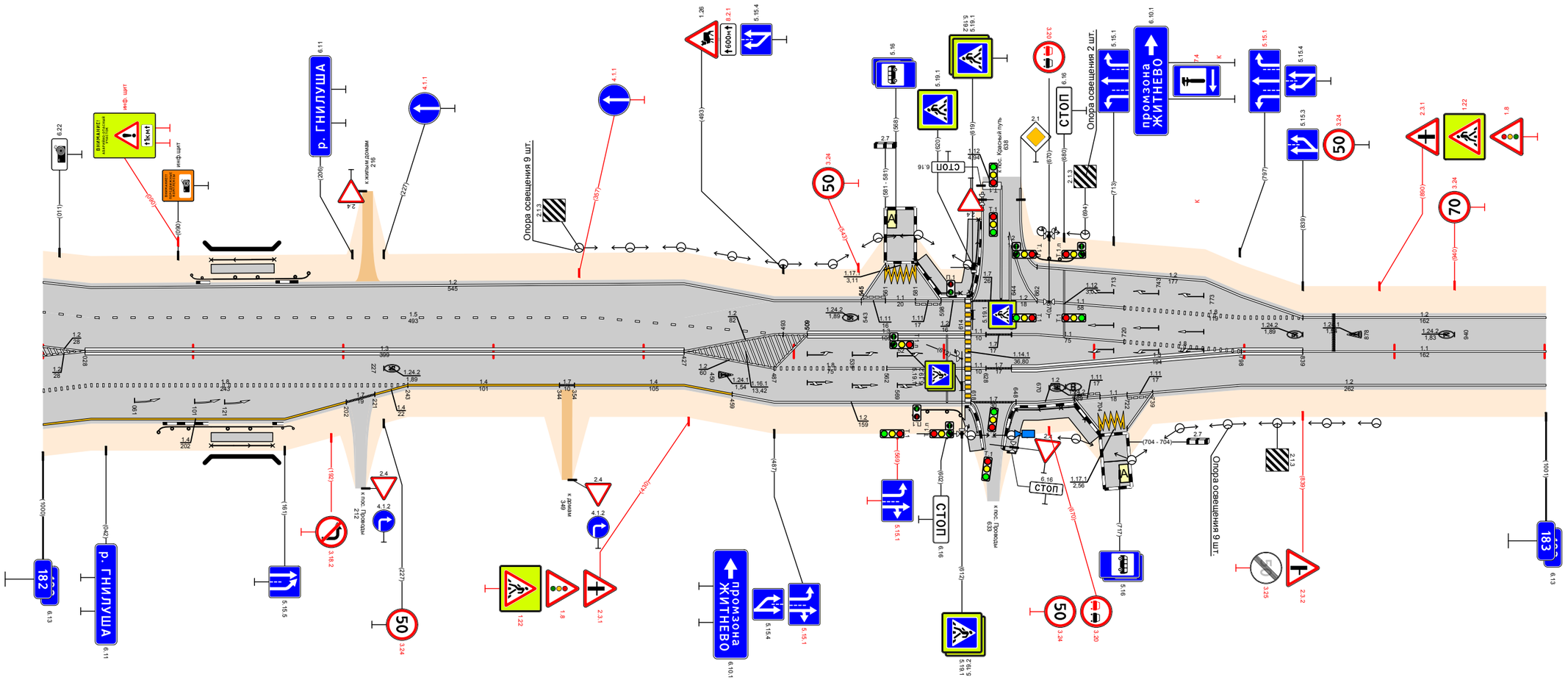

Видимость в прямом направлении		<700; 182.127
Дорожная разметка справа	Осевая линия	1.2 182.028 182.032; 1.3 182.032 - 182.427; 1.3 182.798 - 182.839; 1.1 182.839 - 183.000
	1-я от осевой	1.8 182.032 - 182.243; 1.4 182.243 - 182.344; 1.7 182.344 182.354; 1.4 182.354 - 182.427; 1.4 182.427 - 182.487; 1.8 182.487 - 182.562; 1.1 182.562 - 182.614; 1.1 182.618 182.628; 1.7 182.628 182.645; 1.3 182.645 - 182.798; 1.2 182.798 - 183.000
	2-я от осевой	1.8 182.000 182.032; 1.4 182.032 - 182.202; 1.7 182.202 182.221; 1.4 182.221 182.243; 1.4 182.427 182.459; 1.2 182.459 - 182.618; 1.7 182.618 182.648; 1.2 182.648 - 182.687; 1.11 182.687 182.704; 1.11 182.704 182.722; 1.11 182.722 182.739; 1.2 182.739 - 182.798
	3-я от осевой	1.4 182.000 182.032
	4-я от осевой	1.2 182.687 182.704; 1.17.1 182.704 182.722; 1.2 182.722 182.739
Дорожные ограждения и направляющие устройства справа	На разделительной	
	На обочине	ДО (ІІІ3) 182.077 - 182.112; МПО-Б1 182.112 - 182.153; ДО (ІІІ3) 182.153 - 182.166; ДО (ІІІ3) 182.580 - 182.611; ОПО-Д 182.648 - 182.694
Тротуары справа		182.112 - 182.153, (4.1 м), а/б, ш 1.0 м; 182.614 - 182.677, (13 м), а/б; 182.677 - 182.704, (6.5 м), а/б, ш 1.5 м
Откосы справа		

Откосы слева		
Тротуары слева		
Дорожные ограждения и направляющие устройства слева	На обочине	См(3) 183,729 - 183,749; 30 183,828 - 184,000
	На разделительной	
Дорожная разметка слева		12 183,000 - 184,000
Элементы в плане		
Продольный профиль		a=16; L=390; 183,390; L=400; a=7; 183,790; a=12; L=201; 183,991; 4; 0,%
Видимость в обратном направлении		<700; 183,635; <300; 183,835; <400; 183,935; <500; 183,991; 166@200

Проект организации дорожного движения А-107 «Московское малое кольцо» 183+000-184+000

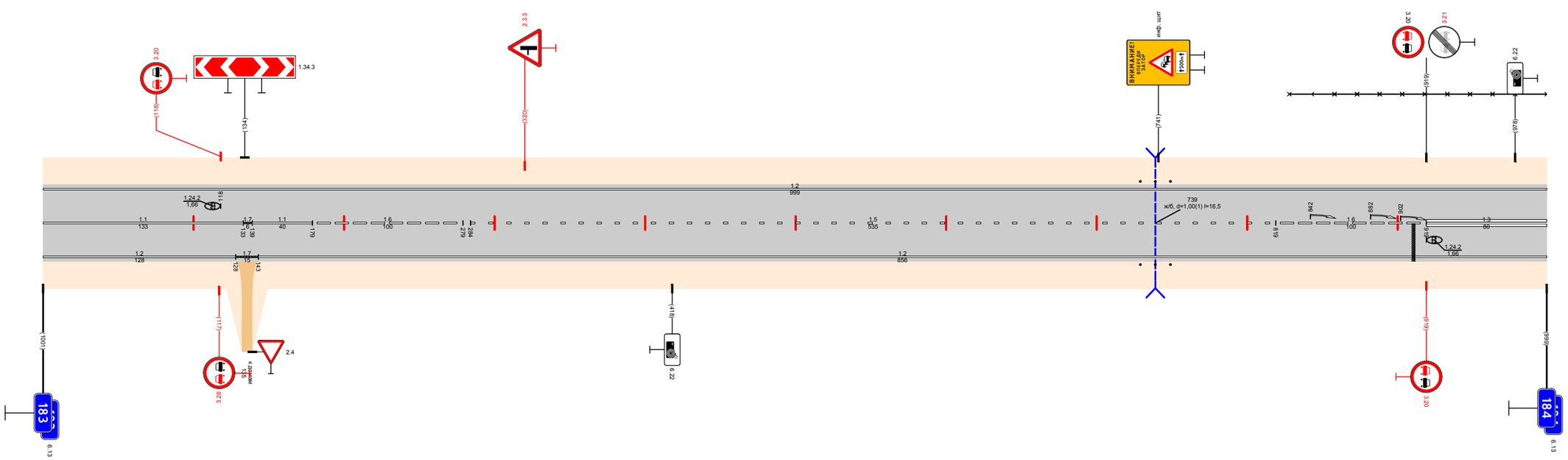

Видимость в прямом направлении		<700; 183,635; <600; 183,735; <500; 183,835; <400; 183,935; <300; 183,991; 166@200
Дорожная разметка справа	Осевая линия	11 183,000 - 183,133; 17 183,133 - 183,139; 11 183,139 - 183,179; 16 183,179 - 183,279; 15 183,284 - 183,819; 16 183,819 - 183,919; 13 183,919 - 184,000
	1-я от осевой	12 183,000 - 183,128; 17 183,128 - 183,143; 12 183,143 - 184,000
Дорожные ограждения и направляющие устройства справа	На разделительной	
	На обочине	См(3) 183,729 - 183,749
Тротуары справа		
Откосы справа		

Откосы слева		
Тротуары слева		
Дорожные ограждения и направляющие устройства слева	На обочине	30 184,000 - 184,411 ДО (V3) 184,601 - 184,633 ДО (V5) 184,716 - 184,732 ДО (V5) 184,743 - 184,882 ДО (V3) 184,956 - 185,000
	На разделительной	
Дорожная разметка слева	3-я от осевой	12 184,905 184,934
	2-я от осевой	12 184,743 - 184,889 12 184,905 184,934 17 184,934 184,954 12 184,954 - 185,000
	1-я от осевой	12 184,000 - 184,860 12 184,754 - 184,860 18 184,860 - 184,922 11 184,920 - 184,994 18 184,994 185,000
Элементы в плане		184,768 R=967, L=658
Продольный профиль		α=4 L=190 184,190 α=15 L=150 184,340 α=30 L=100 184,440 α=41 L=350 184,790 α=27 L=210 185,000
Видимость в обратном направлении		<700

Проект организации дорожного движения
А-107 «Московское малое кольцо»
184+000-185+000

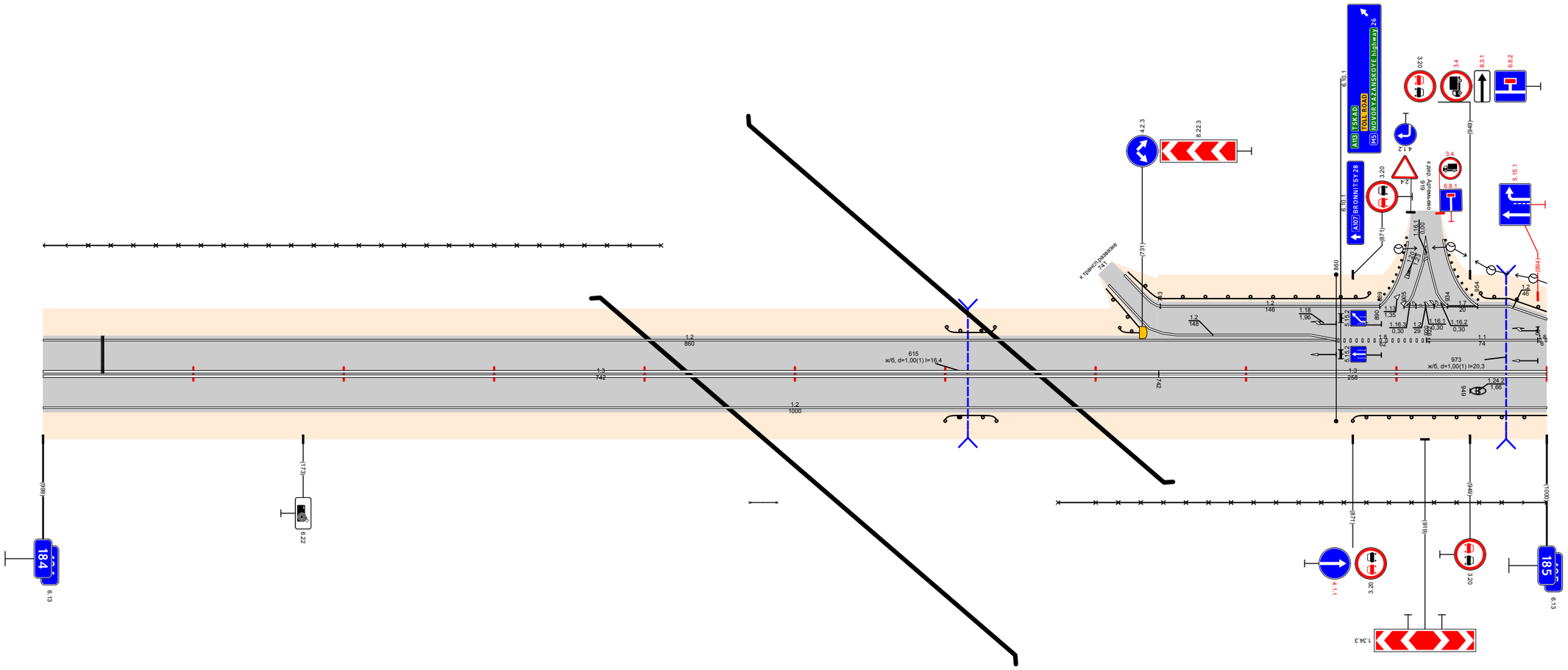

Видимость в прямом направлении		<200 184,132 <700 184,532 <400 184,632 <300 184,732 <700 185,000
Дорожная разметка справа	Осевая линия	13 184,000 - 184,742 13 184,742 - 185,000
	1-я от осевой	12 184,000 - 185,000
Дорожные ограждения и направляющие устройства справа	На разделительной	
	На обочине	30 184,470 - 184,488 ДО (V3) 184,600 - 184,634 30 184,675 - 185,000 ДО (V3) 184,871 - 185,000
Тротуары справа		
Откосы справа		

Проект организации дорожного движения
А-107 «Московское малое кольцо»
185+000–186+000

Откосы слева		
Тротуары слева		185,988 - 186,000 (12 м) а/д ш 10 м
Дорожные ограждения и направляющие устройства слева	На обочине	ДО (У3) 185,000 - 185,348; ДО (У3) 185,384 - 185,983; 185,988 - 186,000
	На разделительной	
Дорожная разметка слева	3-я от осевой	1.2 185,358 - 185,363; 1.2 185,373 - 185,379
	2-я от осевой	1.2 185,000 - 185,040; 1.2 185,101 - 185,348; 1.2 185,356 - 185,358; 1.2 185,384 - 185,579
	1-я от осевой	1.8 185,000 - 185,040; 1.2 185,040 - 185,101; 1.8 185,102 - 185,310; 1.1 185,310 - 185,351; 1.2 185,358 - 185,363; 1.7 185,363 - 185,373; 1.2 185,373 - 185,379; 1.1 185,384 - 185,440; 1.8 185,440 - 185,580; 1.2 185,579 - 185,580; 1.2 185,580 - 186,000
Элементы в плане		R=967, L=658; 185,348; 185,579; 185,592; R=1518, L=561
Продольный профиль		185,012; 185,032; α=9; L=218; 185,230; L=300; 185,530; α=9; L=350; 185,880; α=23; L=120; 185,920; α=6
Видимость в обратном направлении		<500; 185,120; <400; 185,920; <500; 186,000

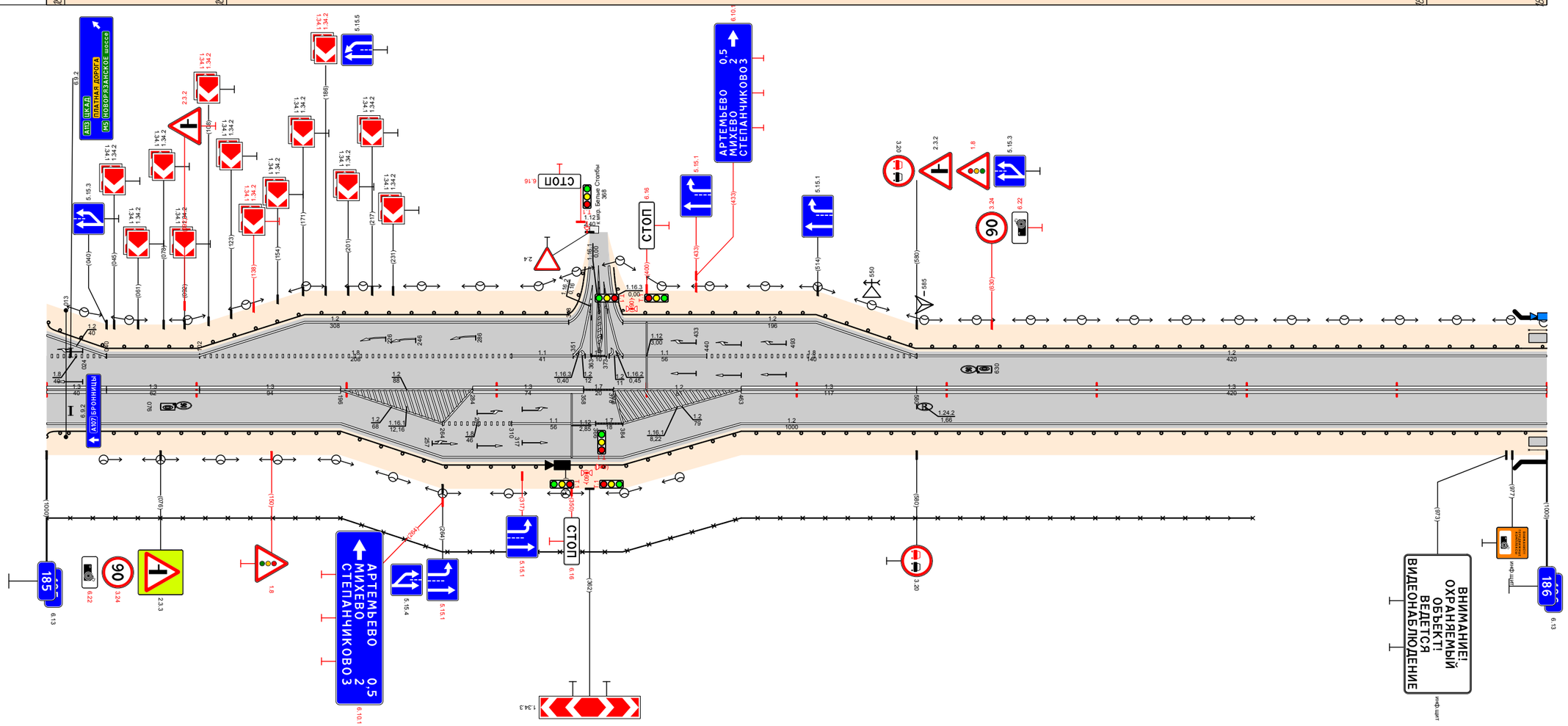

Видимость в прямом направлении		<700; 185,120; <500; 185,220; <400; 186,000
Дорожная разметка справа	Осевая линия	1.3 185,000 - 185,040; 1.3 185,040 - 185,102; 1.3 185,102 - 185,196; 1.2 185,196 - 185,284; 1.3 185,284 - 185,358; 1.7 185,358 - 185,378; 1.2 185,378 - 185,463; 1.3 185,463 - 185,580; 1.3 185,580 - 186,000
	1-я от осевой	1.2 185,000 - 185,196; 1.2 185,196 - 185,264; 1.8 185,264 - 185,310; 1.1 185,310 - 185,366; 1.7 185,366 - 185,384; 1.2 185,384 - 185,463; 1.2 185,463 - 186,000
	2-я от осевой	1.2 185,196 - 185,463
Дорожные ограждения и направляющие устройства справа	На разделительной	
	На обочине	30 185,000 - 185,804; ДО (У3) 185,000 - 185,983; 185,988 - 186,000
Тротуары справа		185,988 - 186,000 (12 м) а/д ш 10 м
Откосы справа		

Откосы слева		
Тротуары слева		186,000 - 186,736, (736 м), а/б, ш. 1,0 м
Дорожные ограждения и направляющие устройства слева	На обочине	МО (40)ПО-Д 186,000-186,000; 186,000-186,736; 186,736 / МО (55) 186,710 - 186,741 / ДО (93) 186,741 - 187,000
	На разделительной	
Дорожная разметка слева	2-я от осевой	1.2 186,806 - 187,000
	1-я от осевой	1.2 186,000 - 186,806 / 1.8 186,806 - 187,000
Элементы в плане		R=1518, L=561 / 186,153
Продольный профиль		186,000 / α=8 / L=267 / 186,270 / L=350 / α=6 / 186,620 / α=5 / L=100 / 186,720 / α=25 / L=200 / 186,920 / α=13 / L=25
Видимость в обратном направлении		186,000 / <600 / 186,115 / <700 / 186,515 / <400 / 186,715 / <500 / 186,815 / <600 / 186,915 / <700 / 187,000

Проект организации дорожного движения
А-107 «Московское малое кольцо»
186+000-187+000

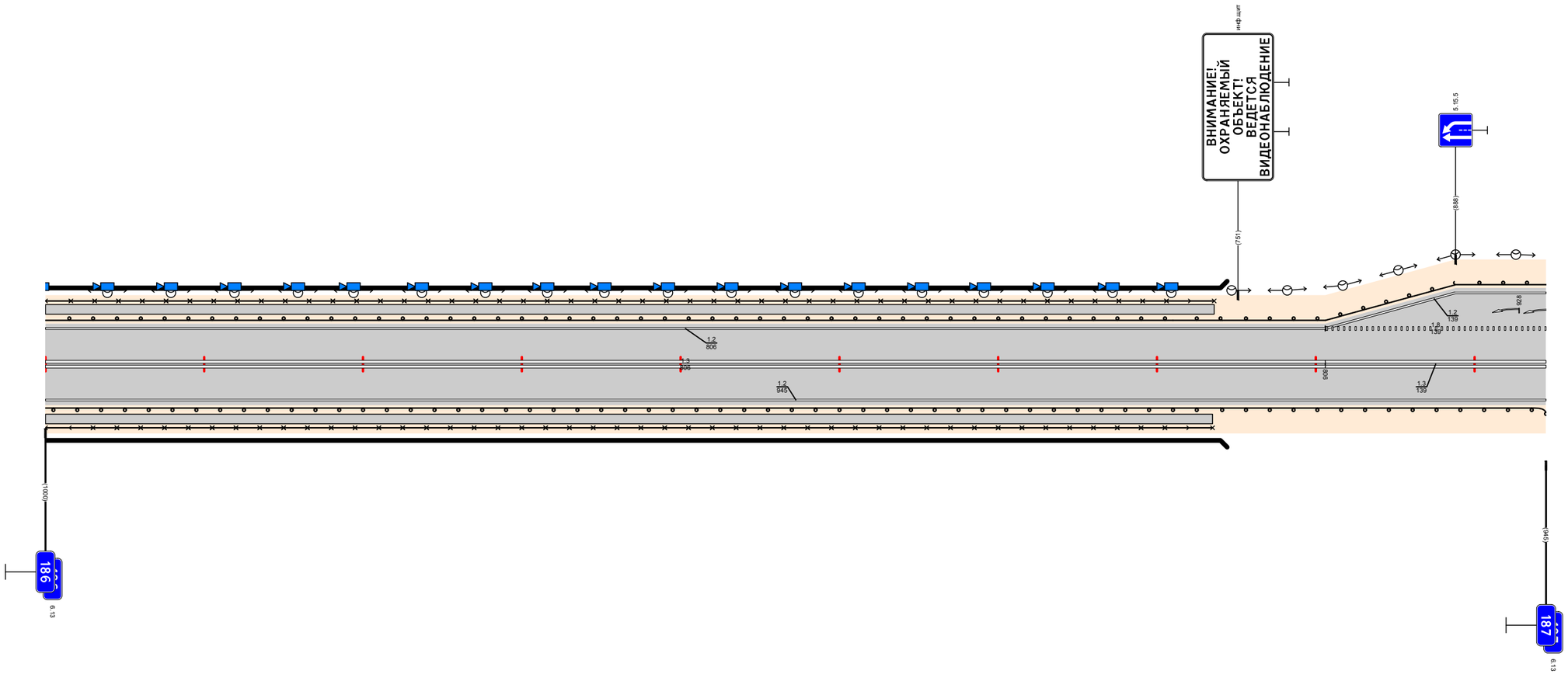

Видимость в прямом направлении		<400 / 186,215 / <700 / 186,715 / <600 / 186,815 / <500 / 186,915 / <400 / 187,000
Дорожная разметка справа	Осевая линия	1.3 186,000 - 186,806 / 1.3 186,806 - 187,000
	1-я от осевой	1.2 186,000 - 187,000
Дорожные ограждения и направляющие устройства справа	На разделительной	
	На обочине	МО (94) 186,000-186,000; 186,000-186,735; 186,735 / ДО (93) 186,740 - 187,000
Тротуары справа		186,000 - 186,735, (735 м), а/б, ш. 1,0 м
Откосы справа		

Проект организации дорожного движения
А-107 «Московское малое кольцо»
187+000–188+000

Откосы слева		
Тротуары слева		187.927 - 187.971 (44 м); 187.971 - 187.1003 (122 м); о/д, ш 1.5 м
Дорожные ограждения и направляющие устройства слева	На обочине	ДО (93) 187.000 - 187.108; ДО (93) 187.108 - 187.115; ДО (93) 187.164 - 187.596; ДО (93) 187.640 - 187.750; ДО (93) 187.814 - 187.926; ОПО-Д 187.931 - 187.971; ОПО-Д 187.971 - 187.1002; ДО (93) 187.1005 - 188.000
	На разделительной	
Дорожная разметка слева	5-я от осевой	1.17.1 187.950 - 187.1001
	4-я от осевой	
	3-я от осевой	1.2 187.164 - 187.596; 1.2 187.608 - 187.628; 1.2 187.774 - 187.790; 1.4 187.866 - 187.927; 1.11 187.931 - 187.953; 1.11 187.953 - 187.993; 1.11 187.993 - 187.1031; 1.4 187.1031 - 188.000
	2-я от осевой	1.2 187.000 - 187.097; 1.2 187.128 - 187.135; 1.2 187.608 - 187.628; 1.7 187.628 - 187.644; 1.2 187.640 - 187.750; 1.2 187.764 - 187.774; 1.2 187.790 - 187.806; 1.4 187.814 - 187.866; 1.5 187.866 - 187.927; 1.1 187.931 - 187.981; 1.5 187.981 - 188.000
	1-я от осевой	1.8 187.000 - 187.097; 1.2 187.097 - 187.128; 1.2 187.135 - 187.206; 1.8 187.206 - 187.692; 1.2 187.692 - 187.764; 1.2 187.774 - 187.858; 1.2 187.806 - 187.858; 1.5 187.858 - 187.866; 1.2 187.866 - 188.000
Элементы в плане		R=2606, L=529; R=4650, L=599
Продольный профиль		α=13, L=60; α=6, L=405; α=7, L=250; α=27, L=300; α=27, L=29; α=6, L=61
Видимость в обратном направлении		<700; <300; <400; <500; <600; <700; <500; <400; <300; <400

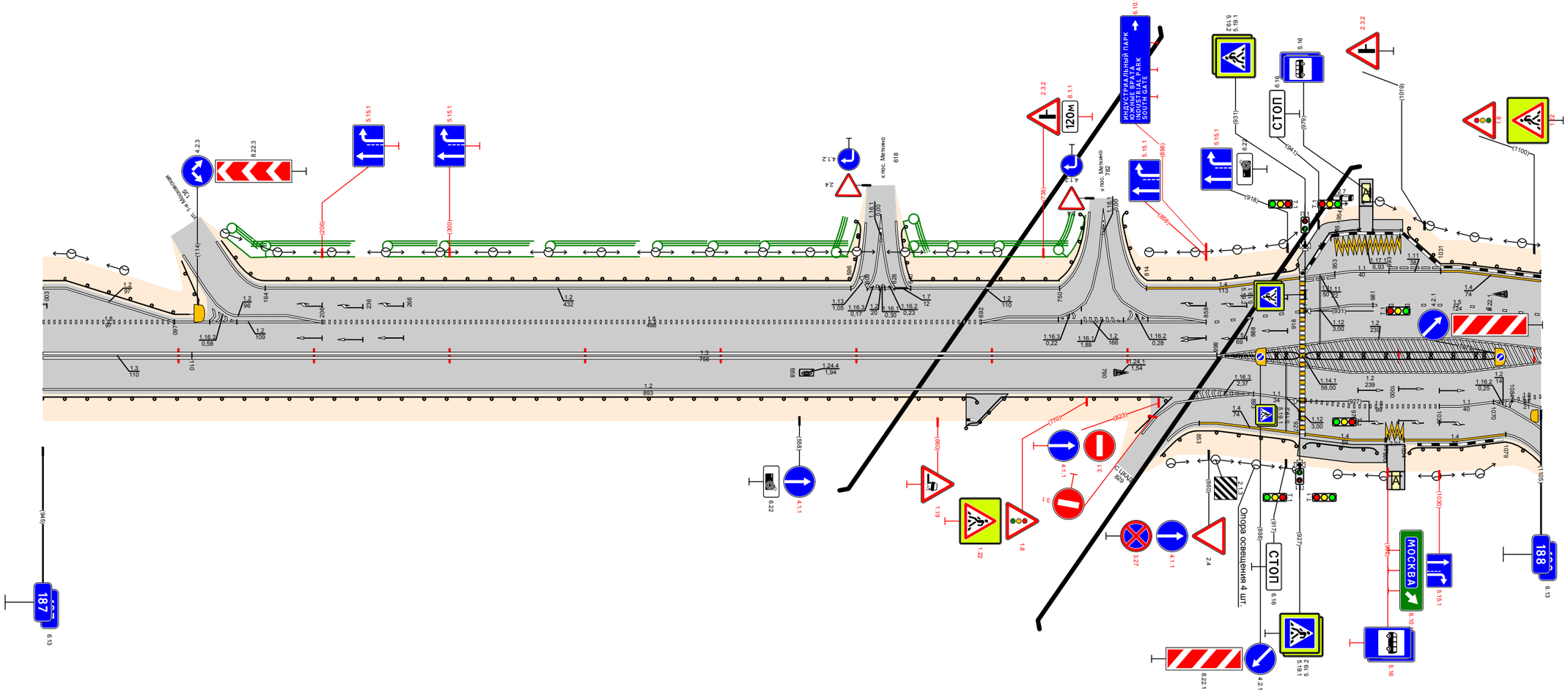

Видимость в прямом направлении		<400; <700; <600; <400; <300; <600; <500; <400
Дорожная разметка справа	Осевая линия	1.3 187.000 - 187.110; 1.3 187.110 - 187.866
	1-я от осевой	1.2 187.000 - 187.866; 1.2 187.866 - 188.000
	2-я от осевой	1.4 187.853 - 187.866; 1.2 187.866 - 187.893; 1.1 187.893 - 187.927; 1.8 187.931 - 187.1030; 1.1 187.1030 - 187.1070; 1.2 187.1070 - 187.1084; 1.8 187.1084 - 188.000
	3-я от осевой	1.4 187.866 - 187.927; 1.4 187.931 - 187.990; 1.11 187.990 - 187.1003; 1.4 187.1004 - 187.1079; 1.2 187.1084 - 188.000
Дорожные ограждения и направляющие устройства справа	На разделительной	Сп (12) 187.873 - 187.900; ДД (94) 187.900 - 187.927; ДД (94) 187.931 - 187.1073; Сп (3) 187.1073 - 187.1078
	На обочине	ДО (93) 187.000 - 187.689; ДО (93) 187.681 - 187.825; ДО (54) 187.825 - 187.853; ДО (95) 187.853 - 187.925; ДО (93) 187.931 - 187.984; ДО (93) 187.1008 - 187.1079; ДО (93) 187.1104 - 188.000
Тротуары справа		187.927 - 187.991 (64 м); о/д, ш 2.0 м
Откосы справа		

Откосы слева		
Тротуары слева		188.389 - 188.492 (103 м), о/д. ш. 1.0 м
Дорожные ограждения и направляющие устройства слева	На обочине	ДО (У3) 188.000 - 188.056; ДО (У3) 188.080 - 188.316; ДО (Б3) 188.378 - 188.389; МОПУБ 188.389 - 188.492; ДО (Б3) 188.492 - 188.522; ДО (У3) 188.569 - 188.672; ДО (У3) 188.719 - 188.773; ДО (У3) 188.810 - 188.852
	На разделительной	ДО (У3) 188.492 - 188.640; ДО (Б6) 188.640 - 188.674; ДО (У3) 188.674 - 188.734
Дорожная разметка слева	3-я от осевой	14 188.000 - 188.040; 12 188.705 188.743; 12 188.892 188.892; 12 188.920 188.939 188.939 188.920 188.000
	2-я от осевой	15 188.000 188.024; 11 188.024 188.040; 14 188.040 188.056; 12 188.350 - 188.523; 17 188.523 188.559; 12 188.559 188.596; 12 188.596 188.659 - 188.682; 12 188.743 - 188.853
	1-я от осевой	12 188.000 - 188.040; 11 188.040 188.065; 12 188.065 - 188.337; 11 188.337 - 188.377; 18 188.377 - 188.506; 11 188.506 188.539; 12 188.539 - 188.596; 18 188.599 - 188.676; 11 188.676 - 188.735; 16 188.735 - 188.843; 12 188.892 188.892; 12 188.908 188.922; 11 188.920 188.939 188.939 188.920 188.000
Элементы в плане		R=4650, L=599
Продольный профиль		L=315; a=6; 188.315; a=6; 188.473; L=300; 188.615; a=24; L=313; 188.928; 17; 12
Видимость в обратном направлении		<400; 188.610; <500; 188.260; <700; 189.000

Проект организации дорожного движения
А-107 «Московское малое кольцо»
188+000-189+000

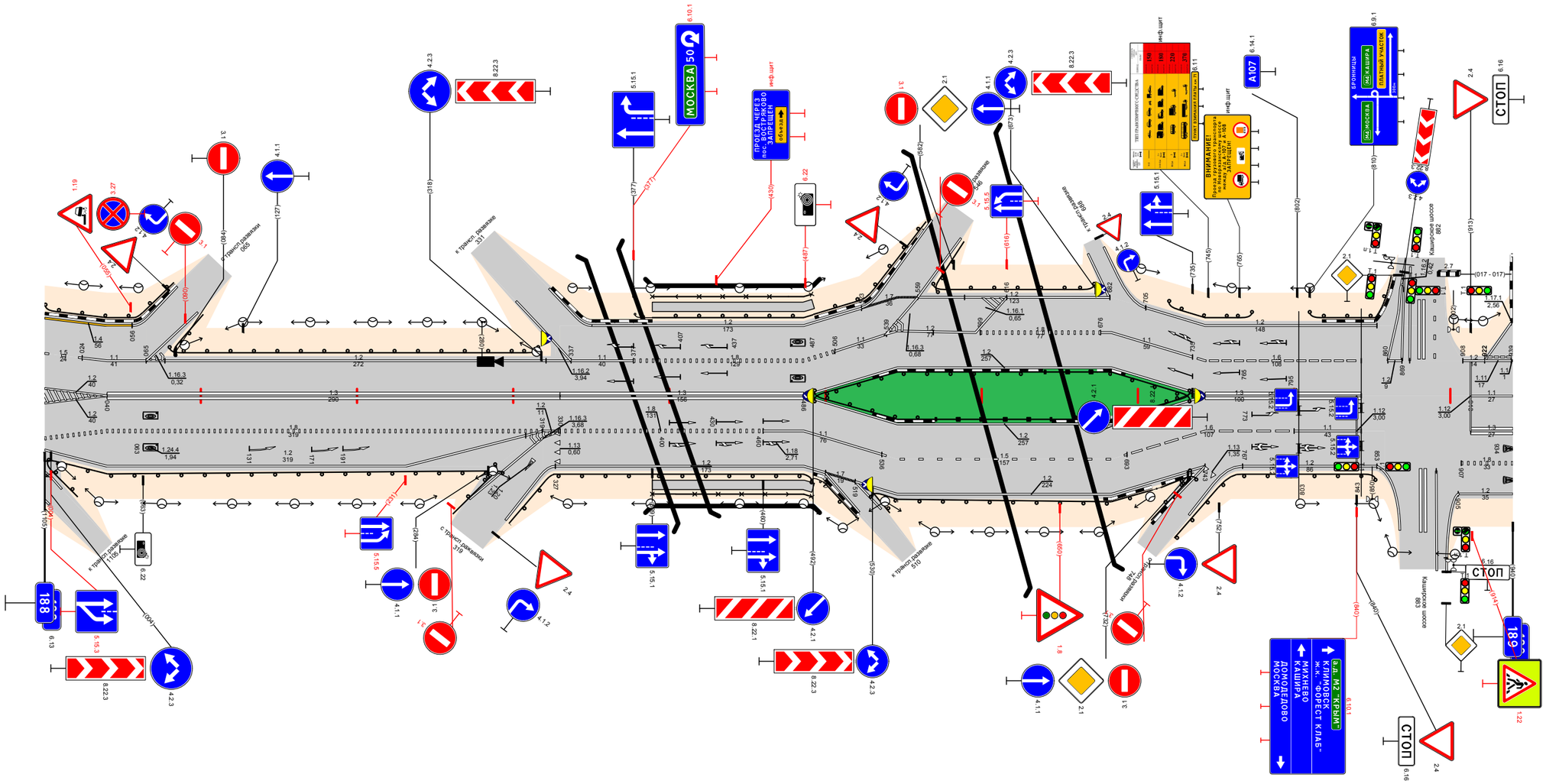

Откосы слева		
Тротуары слева		
Дорожные ограждения и направляющие устройства слева	На обочине	Ст(3) 189,324 - 189,444
	На разделительной	
Дорожная разметка слева	3-я от осевой	1.17.1 189,000 - 189,017; 1.2 189,017 - 189,024
	2-я от осевой	1.2 189,937 - 190,000
	1-я от осевой	1.1 189,000 - 189,017; 1.1 189,017 - 189,024; 1.2 189,024 - 189,095; 1.7 189,095 - 189,109; 1.2 189,109 - 189,770; 1.7 189,770 - 189,790; 1.2 189,790 - 189,937; 1.8 189,937 - 190,000
Элементы в плане		
Продольный профиль		α=17 L=120 189,120; α=5 L=400 189,520; α=20 L=100 189,620; α=41 L=100 189,720; α=57 L=200 189,920; α=36 L=50 189,970; α=4 L=30 190,000
Видимость в обратном направлении		<700 189,715; <200 189,915; <300 189,915; <400 189,915; <500 189,715; <600 189,815; <300 189,915; <200 189,915; <500 190,000

Проект организации дорожного движения А-107 «Московское малое кольцо» 189+000-190+000

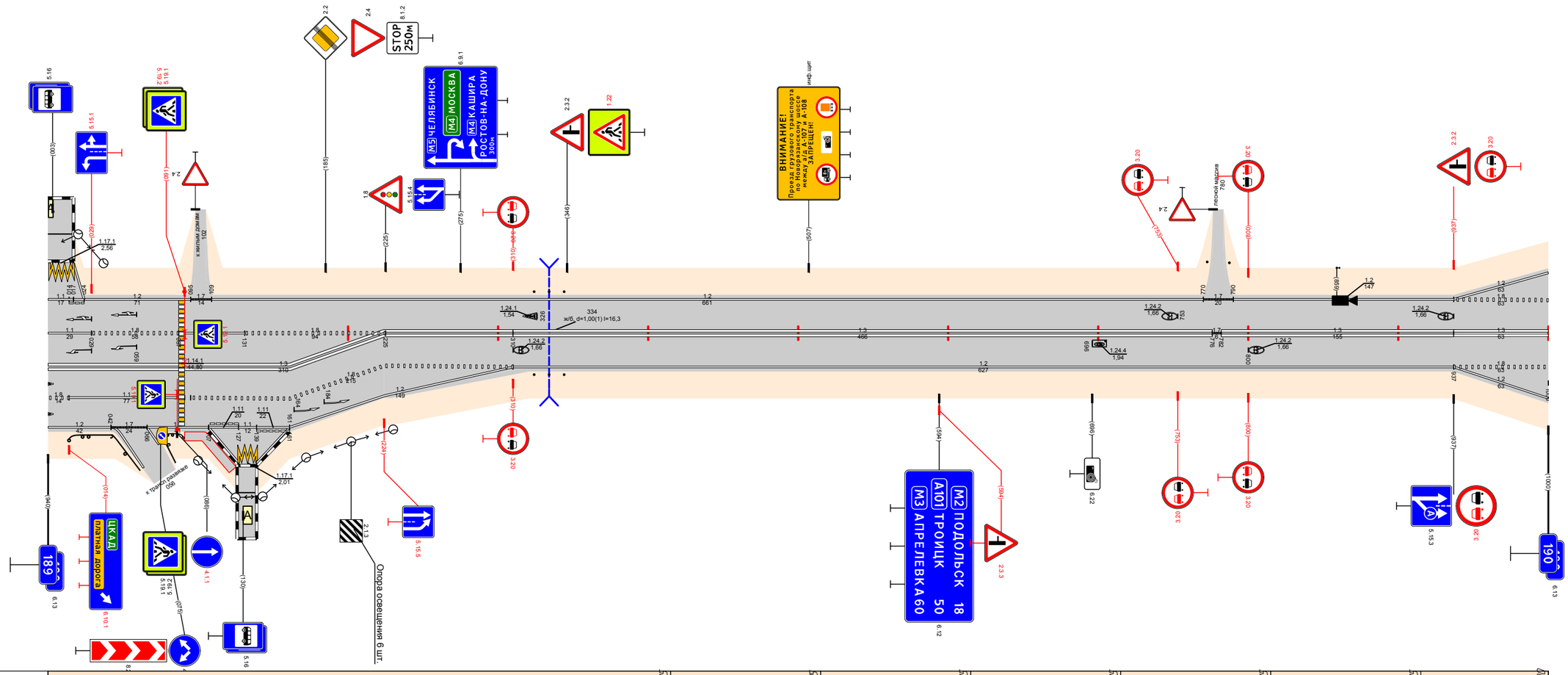

Видимость в прямом направлении		<700 189,415; <600 189,515; <400 189,615; <300 189,715; <200 189,815; <300 189,915; <500 190,000
Дорожная разметка справа	Осевая линия	1.1 189,000 - 189,029; 1.8 189,029 - 189,087; 1.1 189,091 - 189,131; 1.8 189,131 - 189,225; 1.3 189,224 - 189,310; 1.3 189,310 - 189,776; 1.7 189,776 - 189,782; 1.3 189,782 - 189,937; 1.3 189,937 - 190,000
	1-я от осевой	1.3 189,000 - 189,224; 1.8 189,224 - 189,310; 1.2 189,310 - 189,937; 1.8 189,937 - 190,000
	2-я от осевой	1.8 189,000 - 189,014; 1.1 189,014 - 189,091; 1.8 189,095 - 189,224; 1.2 189,937 - 190,000
	3-я от осевой	1.2 189,000 - 189,042; 1.7 189,042 - 189,066; 1.2 189,066 - 189,107; 1.11 189,107 - 189,127; 1.1 189,127 - 189,139; 1.11 189,139 - 189,161; 1.2 189,161 - 189,310
	4-я от осевой	
	5-я от осевой	1.2 189,107 - 189,127; 1.17.1 189,127 - 189,139; 1.2 189,139 - 189,161
Дорожные ограждения и направляющие устройства справа	На разделительной	
	На обочине	До (63) 189,014 - 189,042; До (63) 189,076 - 189,090; Ст(3) 189,324 - 189,444
Тротуары справа		189,091 - 189,123 (32 м); д/д ш 1,0 м
Откосы справа		

Откосы слева		
Тротуары слева		
Дорожные ограждения и направляющие устройства слева	На обочине	ДО (У3) 190,723 - 190,857
	На разделительной	
Дорожная разметка слева	2-я от осевой	1.2 190,000 - 190,185; 1.17.1 190,185 190,206; 1.2 190,206 190,223; 1.7 190,223 190,235; 1.2 190,235 - 190,382; 1.2 190,978 191,000
	1-я от осевой	1.8 190,000 - 190,095; 1.1 190,095 - 190,158; 1.1 190,162 - 190,234; 1.8 190,234 - 190,382; 1.2 190,382 - 190,479; 1.7 190,479 190,487; 1.2 190,487 - 190,978; 1.8 190,978 191,000
Элементы в плане		190,792 1693
Продольный профиль		α=38 L=216 190,220; α=11 L=150 190,370; L=200 α=15 190,570; L=150 α=5 190,720; L=100 α=21 190,820; L=180 α=41
Видимость в обратном направлении		190,000 <300 190,114; <400 190,214; <600 190,314; <700 190,414; <200 190,714; <300 190,814; <500 191,000

Проект организации дорожного движения
А-107 «Московское малое кольцо»
190+000-191+000

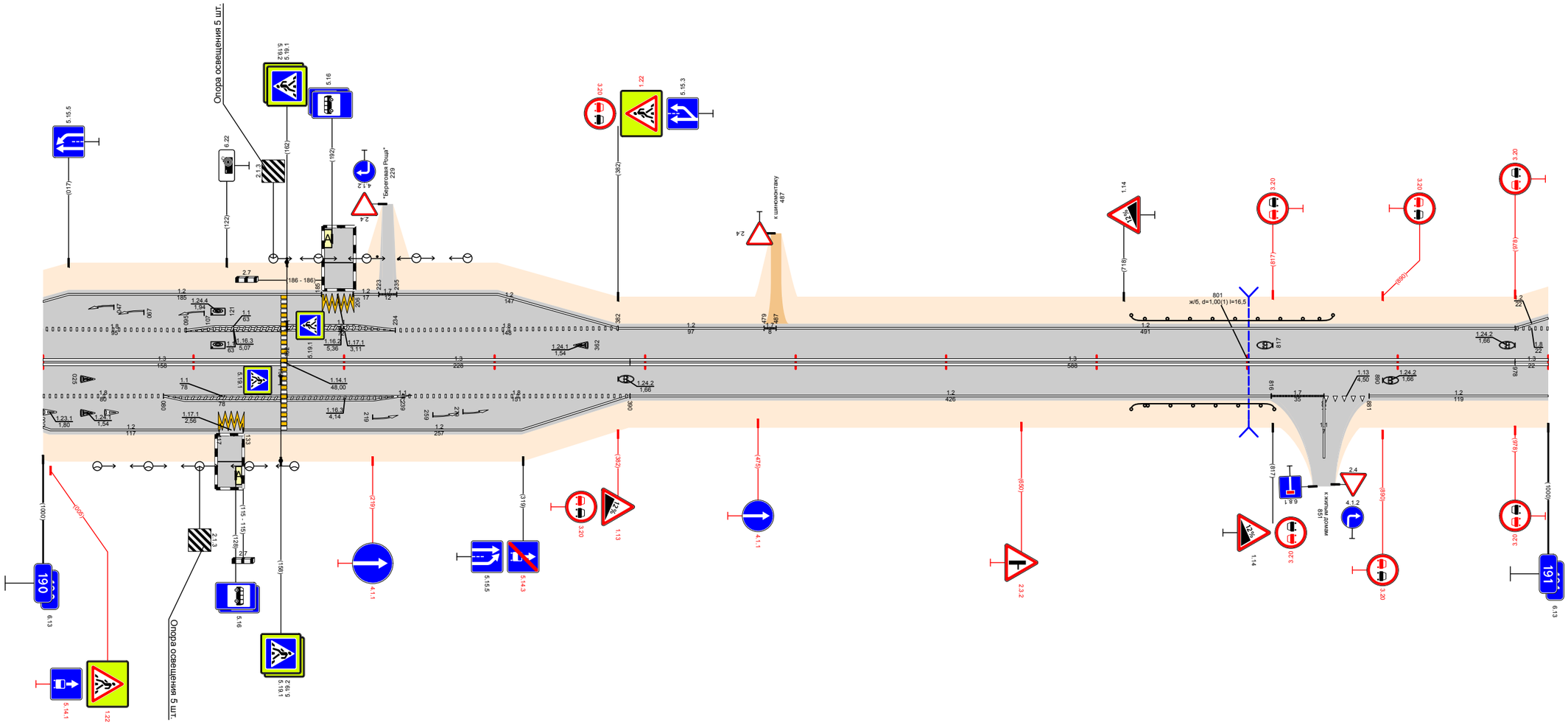

Видимость в прямом направлении		190,005 <400 190,214; <300 190,314; <200 190,414; <700 190,614; <600 190,714; <400 190,814; <300 190,914; <200 191,000
Дорожная разметка справа	Осевая линия	1.3 190,000 - 190,158; 1.3 190,162 - 190,390; 1.3 190,390 - 190,978; 1.3 190,978 191,000
	1-я от осевой	1.8 190,000 - 190,080; 1.1 190,080 - 190,158; 1.1 190,162 - 190,239; 1.8 190,239 - 190,390; 1.7 190,389 190,390; 1.2 190,390 - 190,816; 1.7 190,816 190,851; 1.13 190,851 190,881; 1.2 190,881 - 191,000
	2-я от осевой	1.2 190,000 - 190,117; 1.17.1 190,117 190,133; 1.2 190,133 - 190,389
Дорожные ограждения и направляющие устройства справа	На разделительной	
	На обочине	ДО (У3) 190,723 - 190,818
Тротуары справа		
Откосы справа		

Проект организации дорожного движения
А-107 «Московское малое кольцо»
191+000-192+000

Откосы слева		
Тротуары слева		
Дорожные ограждения и направляющие устройства слева	На обочине	ДО (U3) 191,187 - 191,226; ДО (U3) 191,258 - 191,279; ДО (U3) 191,286 - 191,307; Ст (3) 191,368 - 191,398; ДО (U3) 191,814 - 191,843
	На разделительной	
Дорожная разметка слева	2-я от осевой	1.2 191,000 - 191,232; 1.17.1 191,232 191,250; 1.2 191,250 191,279; 1.7 191,279 191,296; 1.2 191,296 - 191,430; 1.2 191,430 - 192,000
	1-я от осевой	1.8 191,000 - 191,171; 1.1 191,171 - 191,250; 1.1 191,254 191,279; 1.7 191,279 191,287; 1.1 191,287 191,317; 1.8 191,317 - 191,430; 1.2 191,430 - 192,000
Элементы в плане		R=1693, L=432; 191,375; 191,942; 10758
Продольный профиль		191,000; α=14 L=69; 191,070; α=8 L=100; 191,170; L=100; α=14; 191,270; L=100; α=29; 191,370; α=1 L=50; 191,420; α=37 L=50; 191,470; α=54 L=150; 191,620; α=22 L=100; 191,720; α=13 L=100; 191,820; α=2 L=173; 191,993; 192,000
Видимость в обратном направлении		191,000; <300; 191,212; <400; 191,312; <600; 191,412; <200; 191,512; <300; 191,612; <700; 191,912; <200; 191,993; 192,000

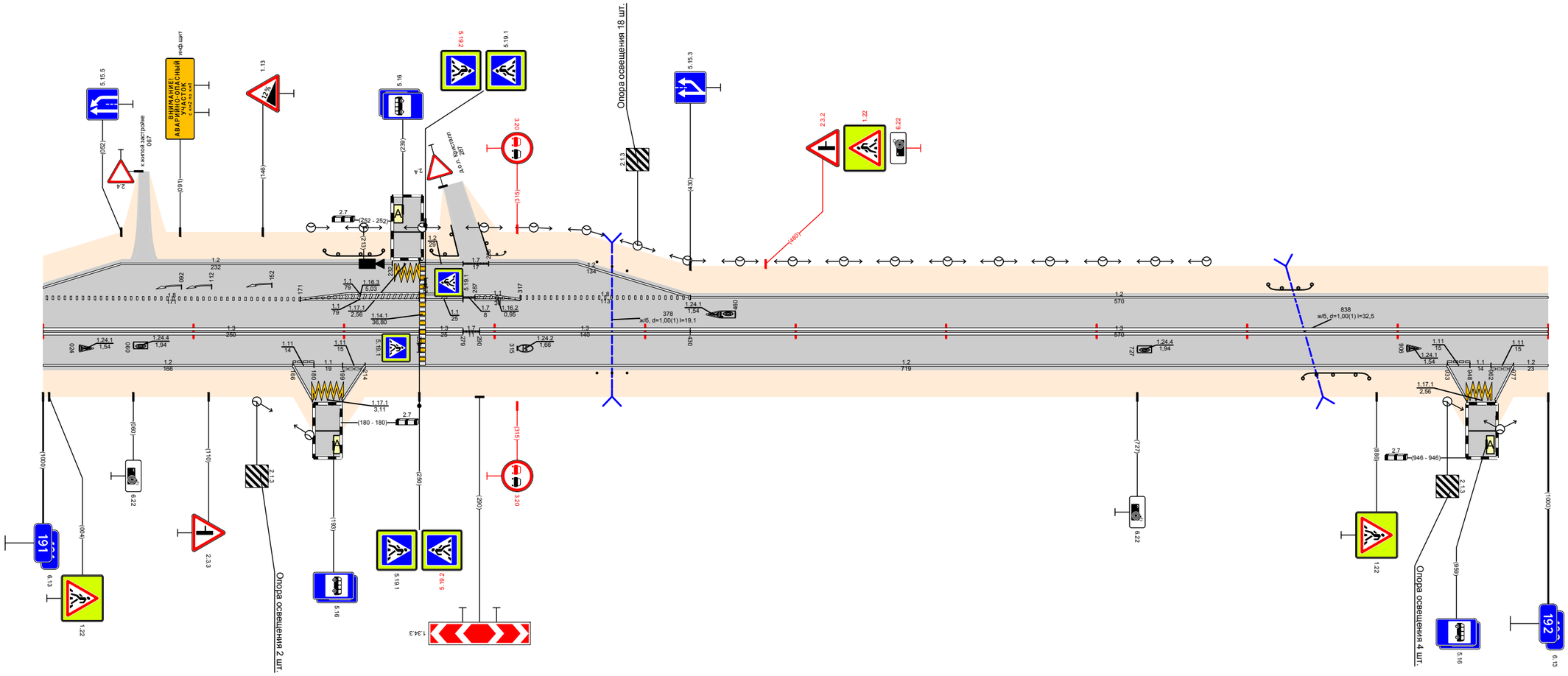

Видимость в прямом направлении		191,000; <200; 191,172; <500; 191,272; <400; 191,372; <300; 191,572; <200; 191,672; <500; 191,772; <400; 191,872; <300; 191,972; <200; 192,000
Дорожная разметка справа	Осевая линия	1.3 191,000 - 191,250; 1.3 191,254 191,279; 1.7 191,279 191,290; 1.3 191,290 - 191,430; 1.3 191,430 - 192,000
	1-я от осевой	1.2 191,000 - 191,166; 1.11 191,166 191,180; 1.1 191,180 191,199; 1.11 191,199 191,214; 1.2 191,214 - 191,933; 1.11 191,933 191,948; 1.1 191,948 191,962; 1.11 191,962 191,977; 1.2 191,977 192,000
	2-я от осевой	
	3-я от осевой	1.2 191,166 191,179; 1.17.1 191,179 191,199; 1.2 191,199 191,214; 1.2 191,933 191,946; 1.17.1 191,946 191,965; 1.2 191,965 191,977
Дорожные ограждения и направляющие устройства справа	На разделительной	
	На обочине	Ст (3) 191,368 - 191,398; ДО (U3) 191,837 - 191,881
Тротуары справа		
Откосы справа		

Проект организации дорожного движения А-107 «Московское малое кольцо» 192+000–193+000

Откосы слева		
Тротуары слева		
Дорожные ограждения и направляющие устройства слева	На обочине	ДО (У3) 192,136 - 192,268
	На разделительной	
Дорожная разметка слева	3-я от осевой	1.2 192,000 - 192,035; 1.17.1 192,010 - 192,030; 1.2 192,030 - 192,043
	2-я от осевой	1.2 192,279 - 192,414; 1.13 192,414 - 192,431; 1.7 192,431 - 192,451; 1.2 192,451 - 192,530; 1.17.1 192,530 - 192,546; 1.2 192,546 - 192,728
	1-я от осевой	1.17.1 192,000 - 192,010; 1.1 192,010 - 192,030; 1.11 192,030 - 192,043; 1.2 192,043 - 192,279; 1.8 192,279 - 192,386; 1.1 192,386 - 192,417; 1.7 192,417 - 192,437; 1.1 192,437 - 192,492; 1.8 192,492 - 192,543; 1.1 192,547 - 192,587; 1.8 192,587 - 192,728; 1.2 192,728 - 192,750; 1.7 192,750 - 192,779; 1.2 192,779 - 193,000
Элементы в плане		R=10758, L=1048
Продольный профиль		L=65; a=15 192,065; L=50; a=-21 192,115; L=50; a=-45 192,165; L=250; a=56 192,415; L=50; a=-31 192,465; L=50; a=-15 192,515; L=200; a=6 192,715; L=265; a=26 193,000
Видимость в обратном направлении		<300 192,110; <400 192,210; <300 192,310; <200 192,410; <300 192,610; <500 192,710; <600 192,810; <700 193,000

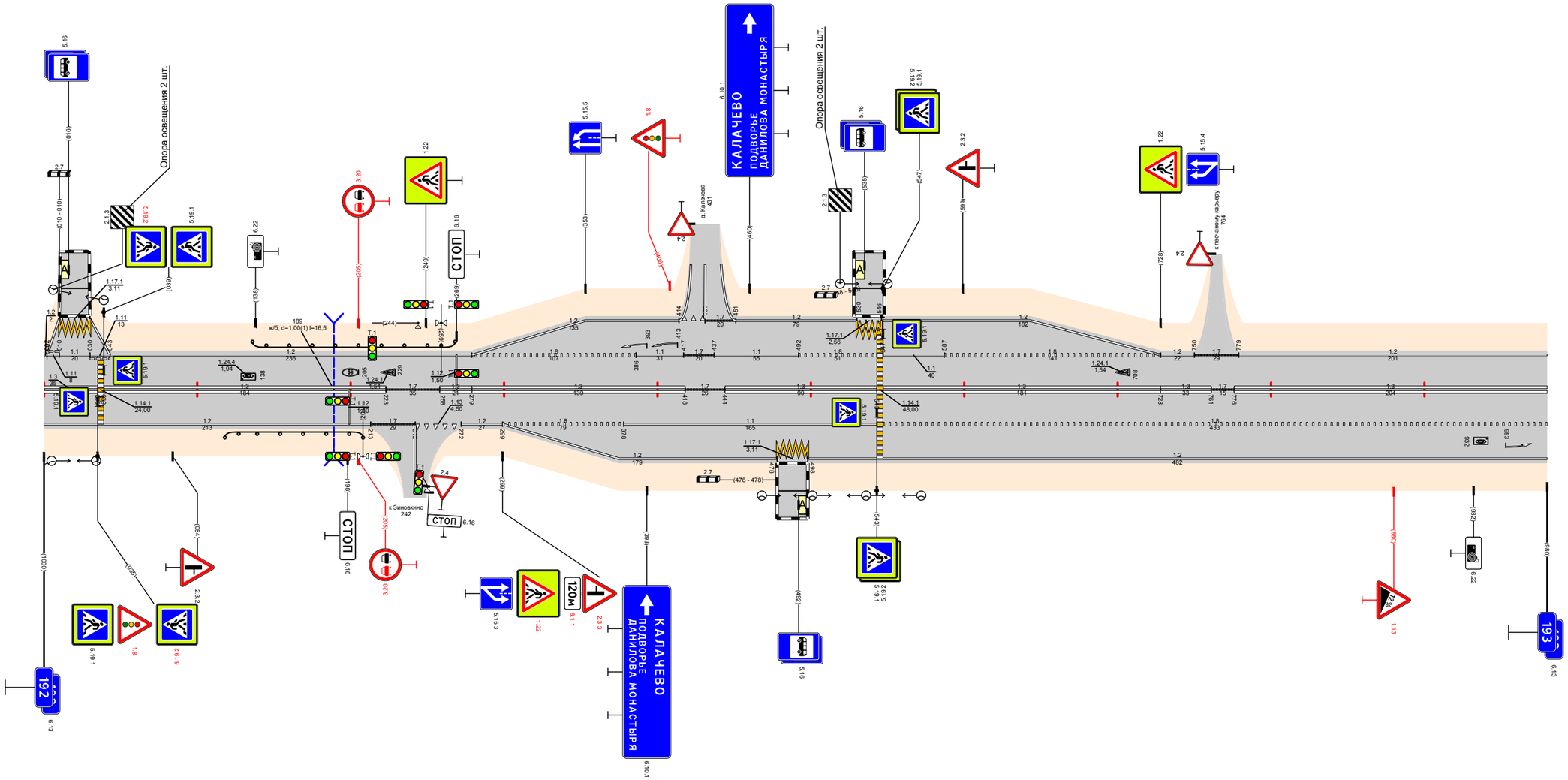

Видимость в прямом направлении		<700 192,110; <500 192,210; <300 192,410; <750 193,000
Дорожная разметка справа	Осевая линия	1.3 192,000 - 192,035; 1.3 192,039 - 192,223; 1.7 192,223 - 192,258; 1.3 192,258 - 192,279; 1.3 192,279 - 192,418; 1.7 192,418 - 192,444; 1.3 192,444 - 192,543; 1.3 192,547 - 192,728; 1.3 192,728 - 192,761; 1.7 192,761 - 192,776; 1.3 192,776 - 193,000
	1-я от осевой	1.2 192,000 - 192,213; 1.7 192,213 - 192,242; 1.13 192,242 - 192,272; 1.2 192,272 - 192,299; 1.8 192,299 - 192,378; 1.1 192,378 - 192,543; 1.8 192,547 - 193,000
	2-я от осевой	1.2 192,299 - 192,478; 1.17.1 192,478 - 192,498; 1.2 192,498 - 193,000
Дорожные ограждения и направляющие устройства справа	На разделительной	
	На обочине	ДО (У3) 192,118 - 192,208
Тротуары справа		
Откосы справа		

Откосы слева		
Тротуары слева		193.648 - 193.723, (75 м), о/д, ш. 2.0 м
Дорожные ограждения и направляющие устройства слева	На обочине	ДО (У3) 193,107 - 193,307; ОПО-Д 193,649 - 193,678; ОПО-Д 193,678 - 193,724; ДО (У3) 193,844 - 193,936; ДО (У3) 193,963 - 194,000
	На разделительной	
Дорожная разметка слева	3-я от осевой	12 193.616 193.629; 1.17.1 193.629 193.649; 12 193.649 193.662
	2-я от осевой	14 193,947 - 194,000
	1-я от осевой	12 193,000 - 193,308; 1.13 193.308 193.318; 17 193.318 193.333; 12 193,333 - 193,616; 1.11 193.616 193.629; 11 193.629 193.649; 1.11 193.649 193.662; 12 193,662 - 193,724; 17 193,724 193,759; 12 193,759 - 193,947; 18 193,947 - 194,000
Элементы в плане		R=6116, L=971
Продольный профиль		2% 193.056; α=52, L=175, 193.190; α=29, L=150, 193.340; α=6, L=150, 193.490; L=100, α=6, 193.590; L=100, α=27, 193.690; L=200, α=52, 193.890; L=130, α=18, 193.1020; 2%
Видимость в обратном направлении		<700, 193.480; <200, 193.580; <300, 193.680; <400, 193.780; <300, 193.880; <200, 193.980; <300, 193.1020, 194.000

Проект организации дорожного движения А-107 «Московское малое кольцо» 193+000-194+000

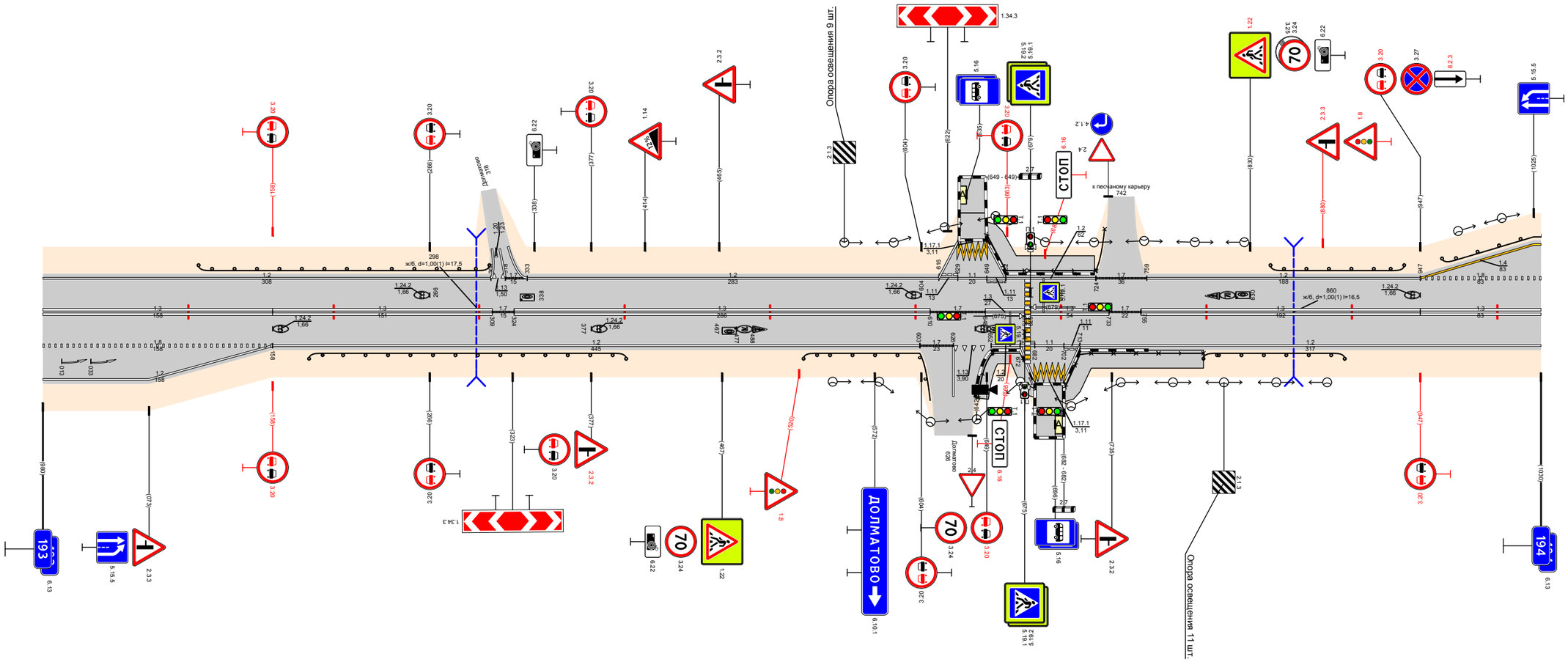

Видимость в прямом направлении		193.056, <700, 193.580; <600, 193.680; <500, 193.780; <400, 193.880; <300, 193.1020, 194.000
Дорожная разметка справа	Осевая линия	1.3 193,000 - 193,158; 1.3 193,158 - 193,309; 17 193.309 193.324; 1.3 193,324 - 193,610; 17 193.610 193.648; 1.3 193.648 193.675; 1.3 193,679 - 193,733; 17 193.733 193.755; 1.3 193,755 - 193,947; 1.3 193,947 - 194,000
	1-я от осевой	18 193,000 - 193,158; 12 193,158 - 193,603; 17 193.603 193.626; 1.13 193.626 193.652; 12 193.652 193.672; 1.11 193.672 193.682; 11 193.682 193.702; 1.11 193.702 193.712; 12 193,713 - 194,000
	2-я от осевой	12 193,000 - 193,158; 12 193,158 - 193,603
	3-я от осевой	12 193.672 193.682; 1.17.1 193.682 193.702; 11 193.702 193.712
Дорожные ограждения и направляющие устройства справа	На разделительной	
	На обочине	ДО (У3) 193,183 - 193,401; ДО (У3) 193,523 - 193,603; ОПО-Д 193.653 - 193.680; ОПО-Д 193,703 - 193,798; ДО (У3) 193,798 - 193,895
Тротуары справа		193.640 - 193.683, (43 м), о/д, ш. 1.5 м; 193.701 - 193,798, (97 м), о/д, ш. 2.0 м
Откосы справа		

Проект организации дорожного движения А-107 «Московское малое кольцо» 194+000-195+000

Откосы слева		
Тротуары слева		194,168 - 194,248 (80 м), о/д, ш 2,0 м; 194,266 - 194,298 (32 м), о/д, ш 2,0 м; 194,795 - 194,853 (58 м), о/д, ш 1,0 м
Дорожные ограждения и направляющие устройства слева	На обочине	ДО (У3) 194,000 - 194,124; ДО (У5) 194,184 - 194,247; ДО (У3) 194,266 - 194,298; ДО (У3) 194,300 - 194,447; ДО (У3) 194,578 - 194,791; ПО (У4-В) 194,795 - 194,853; ДО (У3) 194,856 - 194,895
	На разделительной	
Дорожная разметка слева	4-я от осевой	12 194,226 194,247; 1.17.1 194,247 194,266; 12 194,266 194,286
	3-я от осевой	12 194,142 194,172
	2-я от осевой	14 194,000 - 194,124; 12 194,142 194,172; 14 194,184 - 194,226; 1.11 194,226 194,246; 11 194,246 194,266; 1.11 194,266 194,286; 14 194,286 - 194,452
	1-я от осевой	18 194,000 - 194,108; 11 194,108 - 194,222; 18 194,222 - 194,294; 11 194,298 - 194,338; 18 194,338 - 194,452; 12 194,452 - 194,917; 1.7 194,917 194,934; 12 194,934 - 195,000
Элементы в плане		R=6116, L=971; 194,582
Продольный профиль		α=24 L=110 194,110; α=47 L=100 194,210; α=27 L=100 194,310; α=8 L=100 194,410; L=100; α=2 194,510; α=5 L=100 194,610; α=26 L=100 194,710; α=43 L=150 194,860; α=31 L=125
Видимость в обратном направлении		<400 194,150; <500 194,250; <700 194,450; <200 194,550; <300 194,750; <400 194,850; <600 194,950; <700 195,000

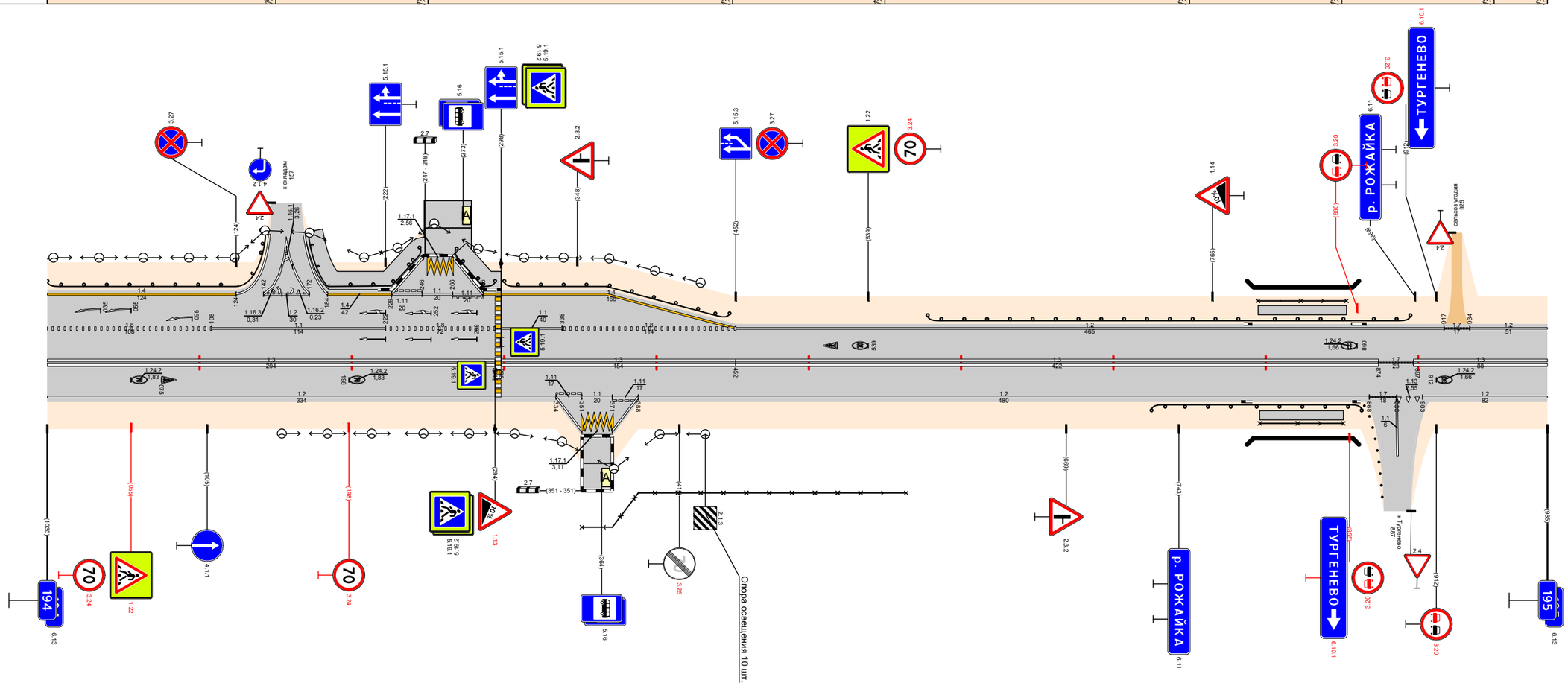

Видимость в прямом направлении		<400 194,150; <300 194,250; <200 194,450; <700 194,650; <600 194,750; <500 194,850; <300 194,950; <200 195,000
Дорожная разметка справа	Осевая линия	13 194,000 - 194,294; 13 194,298 - 194,452; 13 194,452 - 194,874; 1.7 194,874 194,897; 13 194,897 - 195,000
	1-я от осевой	12 194,000 - 194,334; 1.11 194,334 194,351; 11 194,351 194,371; 1.11 194,371 194,388; 12 194,388 - 194,868; 1.7 194,868 194,886; 1.9 194,886 194,903; 12 194,903 - 195,000
	2-я от осевой	
	3-я от осевой	12 194,334 194,351; 1.17.1 194,351 194,371; 12 194,371 194,388
Дорожные ограждения и направляющие устройства справа	На разделительной	
	На обочине	30 194,351 - 194,564; ДО (У3) 194,725 - 194,792; ПО (У4-В) 194,792 - 194,856
Тротуары справа		194,796 - 194,851 (55 м), о/д, ш 1,0 м
Откосы справа		

Проект организации дорожного движения А-107 «Московское малое кольцо» 195+000-196+000

Откосы слева		
Тротуары слева		
Дорожные ограждения и направляющие устройства слева	На обочине	Ст (3) 195,381 - 195,401
	На разделительной	
Дорожная разметка слева	3-я от осевой	1.2 195,259 - 195,276; 1.17.1 195,276 - 195,295; 1.2 195,295 - 195,308
	2-я от осевой	
	1-я от осевой	1.2 195,000 - 195,259; 1.11 195,259 - 195,276; 1.1 195,276 - 195,295; 1.11 195,295 - 195,308; 1.2 195,308 - 195,550; 1.13 195,550 - 195,564; 1.7 195,564 - 195,578; 1.2 195,578 - 196,000
Элементы в плане		
Продольный профиль		195,488; a=7; L=993; 196,000
Видимость в обратном направлении		<700; 195,160; <300; 195,460; <400; 195,560; <500; 195,660; <600; 195,760; <700; 196,000

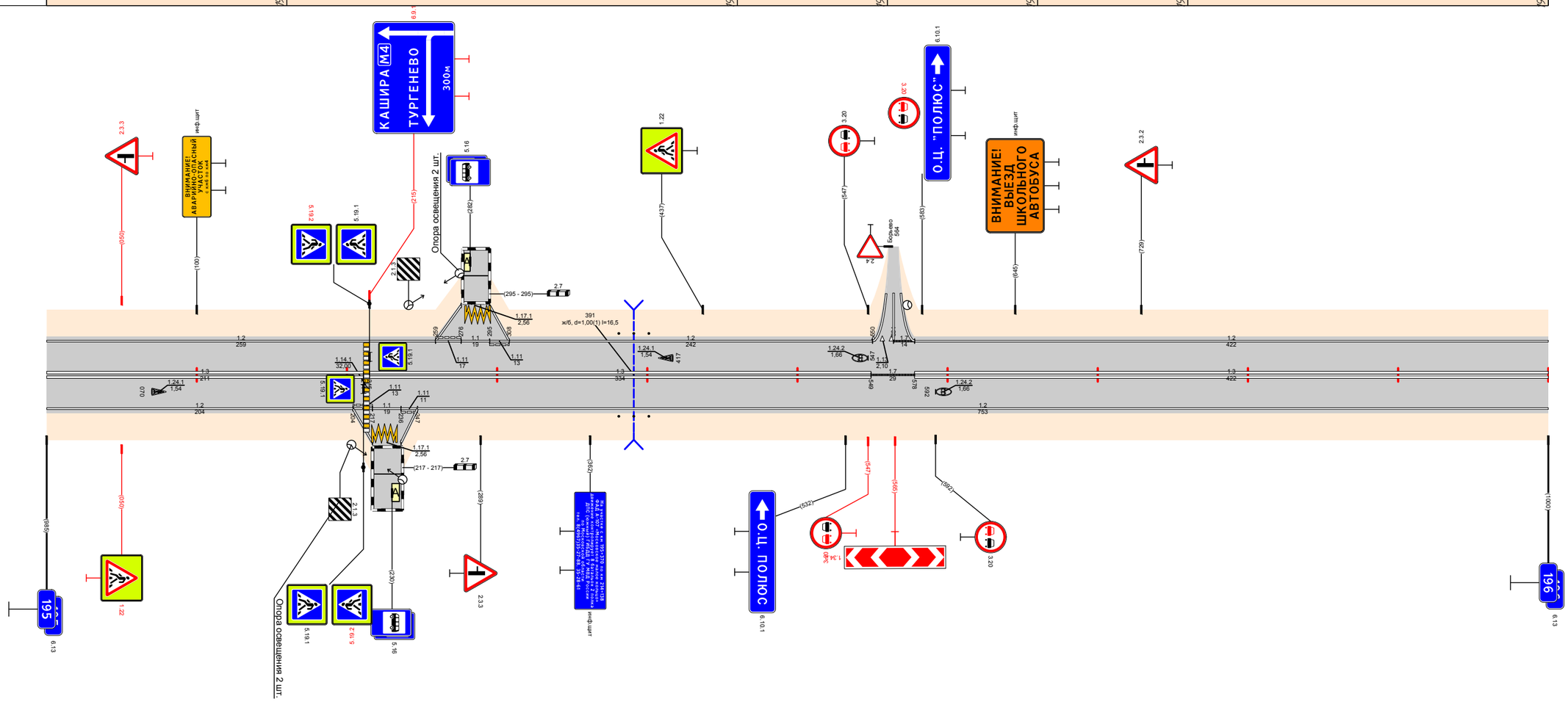

Видимость в прямом направлении		195,000; <300; 195,160; <700; 195,360; <600; 195,460; <400; 195,560; <300; 195,860; <700; 196,000
Дорожная разметка справа	Осевая линия	1.3 195,000 - 195,211; 1.3 195,215 - 195,549; 1.7 195,549 - 195,578; 1.3 195,578 - 196,000
	1-я от осевой	1.2 195,000 - 195,204; 1.11 195,204 - 195,217; 1.1 195,217 - 195,236; 1.11 195,236 - 195,247; 1.2 195,247 - 196,000
	2-я от осевой	
	3-я от осевой	1.2 195,204 - 195,217; 1.17.1 195,217 - 195,236; 1.2 195,236 - 195,247
Дорожные ограждения и направляющие устройства справа	На разделительной	
	На обочине	Ст (3) 195,381 - 195,401
Тротуары справа		
Откосы справа		

Откосы слева		
Тротуары слева		
Дорожные ограждения и направляющие устройства слева	На обочине	См (3) 196,064 - 196,084; См (3) 196,575 - 196,595; См (2) 196,977 - 197,000
	На разделительной	
Дорожная разметка слева	3-я от осевой	14 196,898 - 197,000
	2-я от осевой	14 196,633 - 196,898; 18 196,898 - 197,000
	1-я от осевой	12 196,000 - 196,633; 18 196,633 - 196,898; 12 196,898 - 197,000
Элементы в плане		
Продольный профиль		L=670; α=3; 196,670; α=12; L=323; 196,993
Видимость в обратном направлении		<700; 197,000

Проект организации дорожного движения
А-107 «Московское малое кольцо»
196+000-197+000

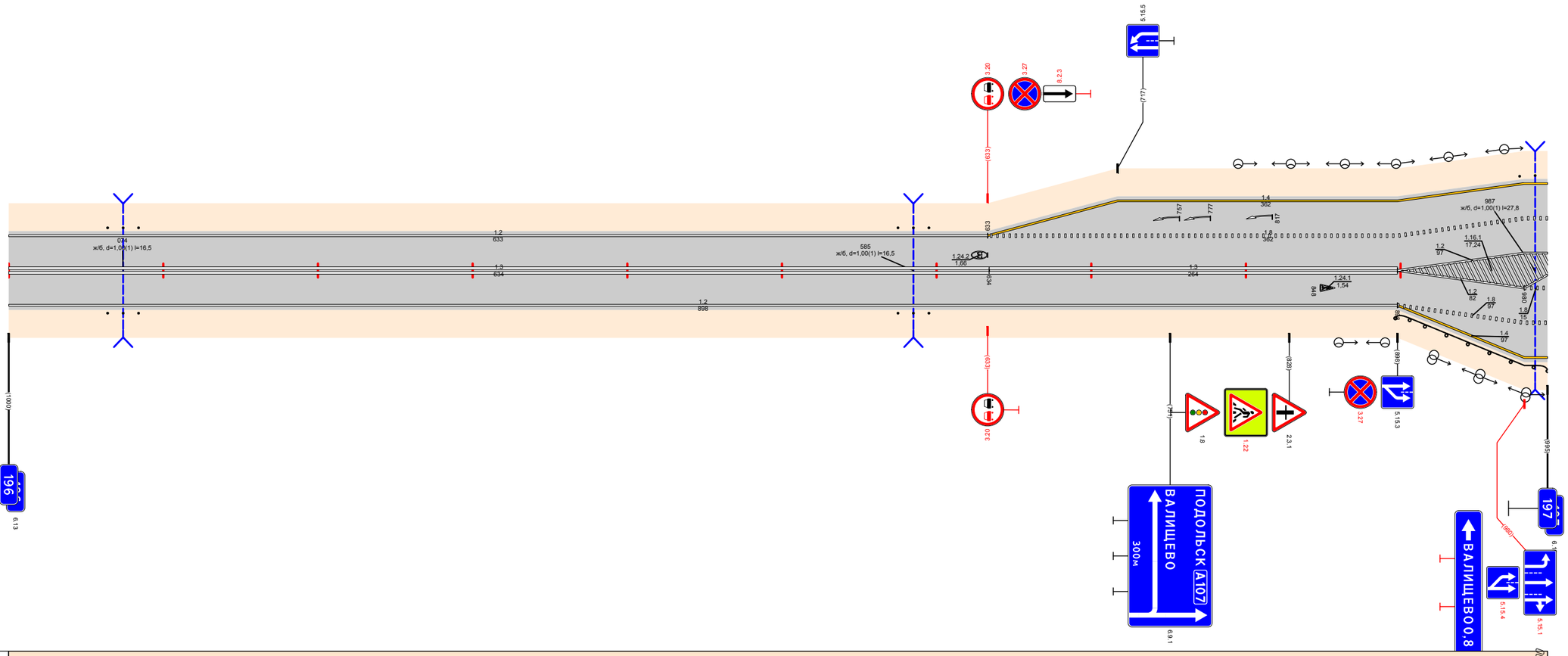

Видимость в прямом направлении		<700; 197,000
Дорожная разметка справа	Осевая линия	13 196,000 - 196,634; 13 196,634 - 196,898
	1-я от осевой	12 196,000 - 196,898; 12 196,898 - 196,980; 18 196,980 197,000
	2-я от осевой	18 196,898 - 197,000
	3-я от осевой	14 196,898 - 197,000
Дорожные ограждения и направляющие устройства справа	На разделительной	
	На обочине	См (3) 196,064 - 196,084; См (3) 196,575 - 196,595; ДО (У3) 196,898 - 197,000
Тротуары справа		
Откосы справа		

Проект организации дорожного движения
А-107 «Московское малое кольцо»
197+000-198+000

Откосы слева		
Тротуары слева		197.066 - 197.117, (51 м), а/б, ш 2.0 м; 197.139 - 197.158, (19 м), а/б, ш 2.0 м
Дорожные ограждения и направляющие устройства слева	На обочине	Сп(I) 197.000 - 197.002; ДО (II) 197.142 - 197.251; УП10-Д 197.163 - 197.213
	На разделительной	
Дорожная разметка слева	5-я от осевой	12 197.033 197.047; 1.17.1 197.047 197.067; 12 197.067 197.080
	4-я от осевой	
	3-я от осевой	14 197.000 197.033; 1.11 197.033 197.047; 1.11 197.047 197.067; 1.11 197.067 197.080; 14 197.080 197.109; 1.13 197.116 197.128; 1.7 197.128 197.150; 14 197.150 - 197.484
	2-я от осевой	18 197.000 197.028; 11 197.028 - 197.117; 1.7 197.117 - 197.153; 11 197.158 - 197.209; 18 197.209 - 197.484; 14 197.484 - 197.550; 12 197.708 197.727; 14 197.727 - 197.909
	1-я от осевой	12 197.000 197.025; 13 197.025 - 197.109; 17 197.109 - 197.150; 1.7 197.150 197.158; 11 197.158 - 197.209; 18 197.209 - 197.411; 12 197.411 - 197.484; 18 197.484 - 197.530; 11 197.530 197.553; 12 197.553 197.567; 12 197.567 - 197.711; 11 197.711 - 197.766; 18 197.766 - 197.909; 12 197.909 - 198.000
Элементы в плане		
Продольный профиль		L=615; a=5; 197.65; a=3; L=200; 197.85; L=100; a=4; 197.95; a=5; L=85
Видимость в обратном направлении		<700; 197.255; <400; 197.555; <500; 197.255; <600; 197.655; <700; 198.000

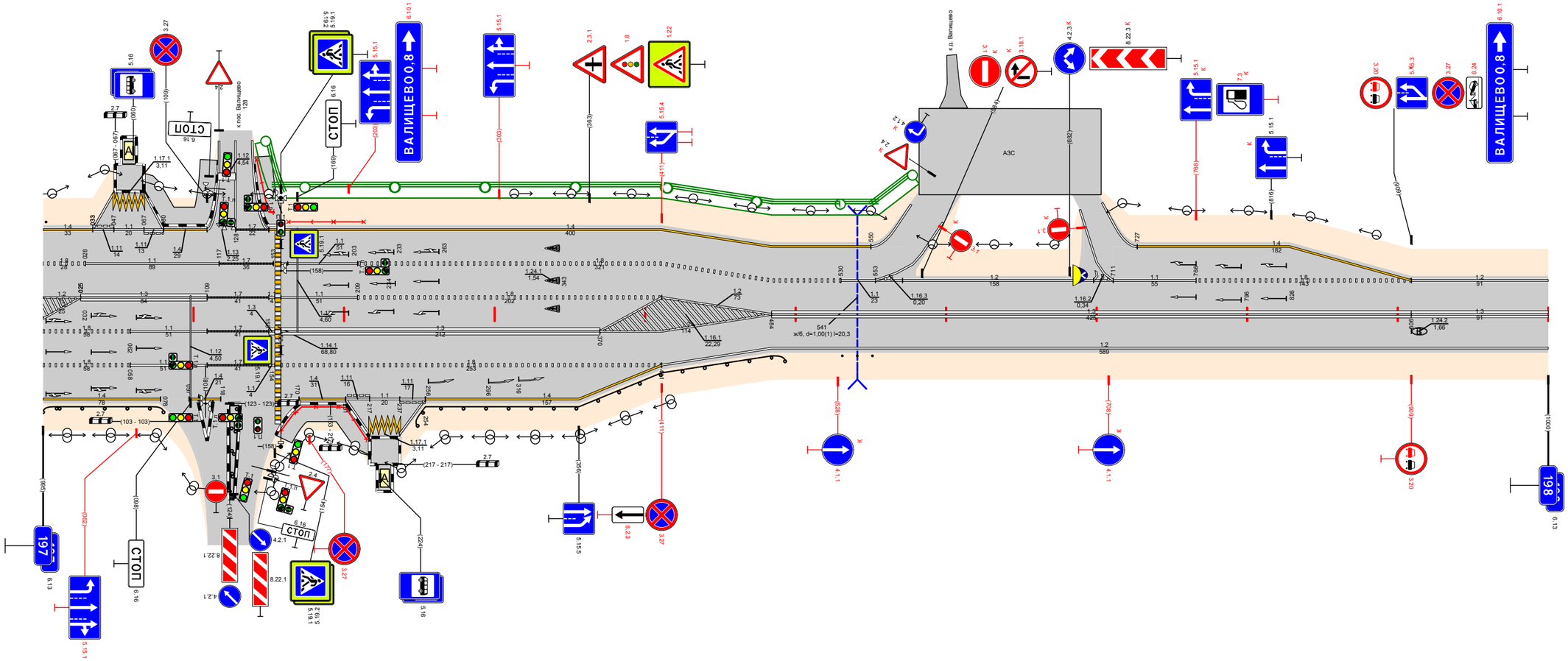

Видимость в прямом направлении		<700; 197.35; <600; 197.55; <500; 197.55; <400; 197.55; <600; 197.35; <700; 198.00
Дорожная разметка справа	Осевая линия	13 197.484 - 197.909; 13 197.909 - 198.000
	1-я от осевой	18 197.000 - 197.058; 11 197.058 - 197.109; 1.7 197.109 - 197.150; 1.7 197.150 197.158; 13 197.158 - 197.370; 12 197.370 - 197.484; 12 197.484 - 198.000
	2-я от осевой	18 197.000 - 197.058; 11 197.058 - 197.109; 1.7 197.109 - 197.150; 1.7 197.150 197.158; 18 197.158 - 197.411; 12 197.411 - 197.484
	3-я от осевой	14 197.000 - 197.078; 12 197.097 197.118; 14 197.170 197.201; 1.11 197.201 197.217; 11 197.217 197.237; 1.11 197.237 197.254; 14 197.254 - 197.411
	4-я от осевой	
	5-я от осевой	12 197.201 197.217; 1.11 197.217 197.237; 12 197.237 197.254
Дорожные ограждения и направляющие устройства справа	На разделительной	
	На обочине	ДО (II) 197.000 - 197.080; ДО (II) 197.126 - 197.190; УП10-Д 197.158 - 197.215; ДО (II) 197.246 - 197.493; Сп(I) 197.531 - 197.551
Тротуары справа		197.153 - 197.218, (65 м), а/б, ш 2.0 м
Откосы справа		

Откосы слева		
Тротуары слева		198,909 - 199,000, (91 м), а/б, ш. 2,0 м
Дорожные ограждения и направляющие устройства слева	На обочине	Ст (3) 198,458 - 198,478; Ст (3) 198,730 - 198,750; ОПО-Д 198,917 - 198,919; ОПО-Д 198,943 - 199,000
	На разделительной	
Дорожная разметка слева	3-я от осевой	1.2 198,987 199,000
	2-я от осевой	
	1-я от осевой	1.2 198,000 - 198,431; 1.7 198,431 198,442; 1.2 198,443 - 198,762; 1.4 198,762 - 198,894; 1.7 198,902 198,917; 1.4 198,917 - 198,960; 1.2 198,960 198,987; 1.11 198,987 199,000
Элементы в плане		
Продольный профиль		198,428; α=17; L=311; 198,715; α=24; L=200; 198,515; α=9; L=200; 198,715; L=200; α=11; 198,915; L=85; α=25
Видимость в обратном направлении		<700; 198,855; <300; 199,000

Проект организации дорожного движения А-107 «Московское малое кольцо» 198+000-199+000

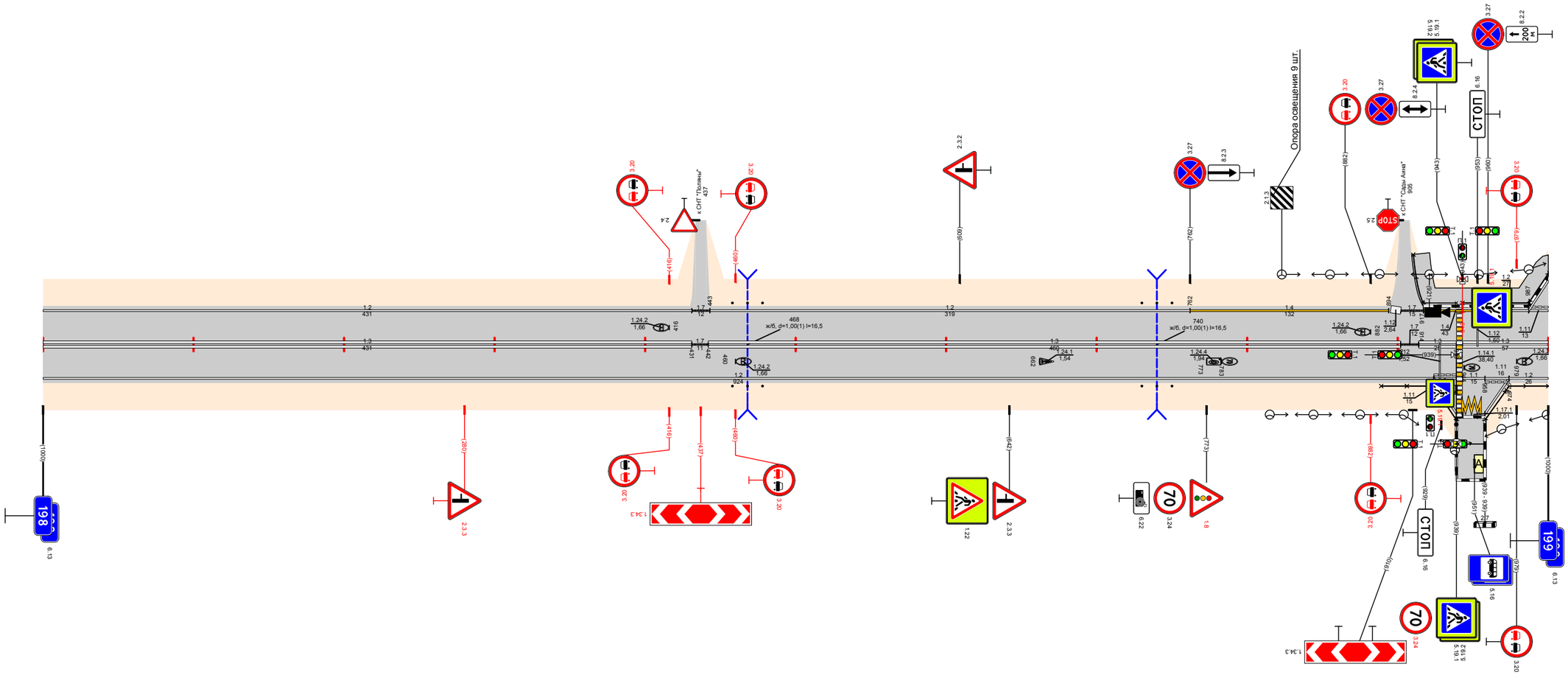

Видимость в прямом направлении		<700; 198,855; <600; 199,000
Дорожная разметка справа	Осевая линия	1.3 198,000 - 198,431; 1.7 198,431 198,442; 1.3 198,442 - 198,902; 1.7 198,902 198,914; 1.3 198,914 198,939; 1.3 198,943 - 199,000
	1-я от осевой	1.2 198,000 - 198,924; 1.11 198,924 198,939; 1.1 198,943 198,958; 1.11 198,958 198,974; 1.2 198,974 199,000
	2-я от осевой	
	3-я от осевой	1.2 198,924 198,939; 1.17.1 198,943 198,958; 1.2 198,958 198,974
Дорожные ограждения и направляющие устройства справа	На разделительной	
	На обочине	Ст (3) 198,458 - 198,478; Ст (3) 198,730 - 198,750; ОПО-Д 198,889 - 198,939; ОПО-Д 198,958 - 199,000
Тротуары справа		
Откосы справа		

Откосы слева		
Тротуары слева		199,000 - 199,003, (3 м), а/б, ш. 2,0 м; 199,763 - 199,865, (102 м), а/б, ш. 2,0 м
Дорожные ограждения и направляющие устройства слева	На обочине	ОПО-Д 199,000 - 199,002; ДО (У3) 199,575 - 199,752; ОПО-Д 199,764 - 199,772; ОПО-Д 199,776 - 199,865
	На разделительной	
Дорожная разметка слева	3-я от осевой	1.17.1 199,002 - 199,019; 1.2 199,019 - 199,037
	2-я от осевой	1.2 199,575 - 199,730
	1-я от осевой	1.1 199,002 - 199,019; 1.11 199,019 - 199,037; 1.2 199,037 - 199,594; 1.2 199,552 - 199,594; 1.1 199,594 - 199,616; 1.8 199,616 - 199,730; 1.11 199,730 - 199,749; 1.1 199,749 - 199,766; 1.11 199,766 - 199,779; 1.2 199,779 - 199,997
Элементы в плане		
Продольный профиль		L=315; α=27; 199,715; L=250; α=14; 199,565; L=200; α=21; 199,765; α=11; L=235
Видимость в обратном направлении		<300; 199,155; <400; 199,355; <500; 199,455; <600; 199,555; <700; 200,000

Проект организации дорожного движения
А-107 «Московское малое кольцо»
199+000-200+000

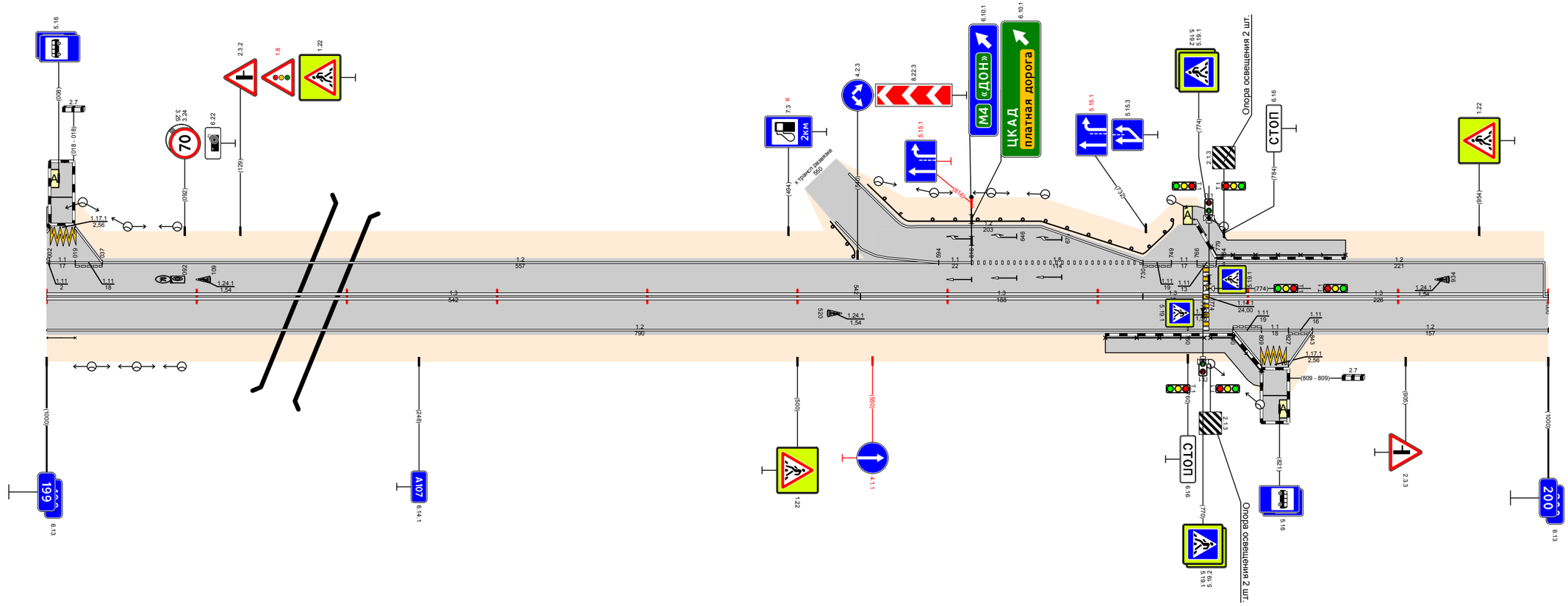

Видимость в прямом направлении		<500; 199,155; <400; 199,275; <300; 199,475; <400; 199,555; <700; 200,000
Дорожная разметка справа	Осевая линия	1.3 199,000 - 199,542; 1.3 199,542 - 199,730; 1.3 199,730 - 199,770; 1.3 199,774 - 200,000; 1.1 199,997 - 200,000
	1-я от осевой	1.2 199,000 - 199,790; 1.11 199,790 - 199,809; 1.1 199,809 - 199,827; 1.11 199,827 - 199,843; 1.2 199,843 - 200,000
	2-я от осевой	
	3-я от осевой	1.2 199,790 - 199,809; 1.17.1 199,809 - 199,827; 1.2 199,827 - 199,843
Дорожные ограждения и направляющие устройства справа	На разделительной	
	На обочине	ОПО-Д 199,000 - 199,019; ОПО-Д 199,705 - 199,771; ОПО-Д 199,775 - 199,809
Тротуары справа		199,705 - 199,810, (105 м), а/б, ш. 2,0 м
Откосы справа		

Тротуары слева		
Дорожные ограждения и направляющие устройства слева	На обочине	ДО (ЖЗ) 200,556 - 200,606; ОПО-Д 200,940 - 200,960
	На разделительной	
Дорожная разметка слева	3-я от осевой	1.2 200,900 200,920; 1.17.1 200,921 200,938; 1.2 200,940 200,960
	2-я от осевой	
	1-я от осевой	1.2 200,000 - 200,184; 1.7 200,185 200,194; 1.4 200,194 - 200,750; 1.2 200,750 - 200,900; 1.11 200,900 200,920; 1.1 200,920 200,940; 1.11 200,940 200,960; 1.2 200,960 200,964; 1.9 200,964 201,000
Элементы в плане		
Продольный профиль		α=17 L=160 200,160; α=6 L=100 200,260; α=19 L=200 200,460; α=39 L=250 200,710; α=10 L=100 200,810; α=22 L=170
Видимость в обратном направлении		<700 200,347; <200 200,447; <300 200,847; <400 200,947; <700 201,000

Проект организации дорожного движения А-107 «Московское малое кольцо» 200+000-201+000

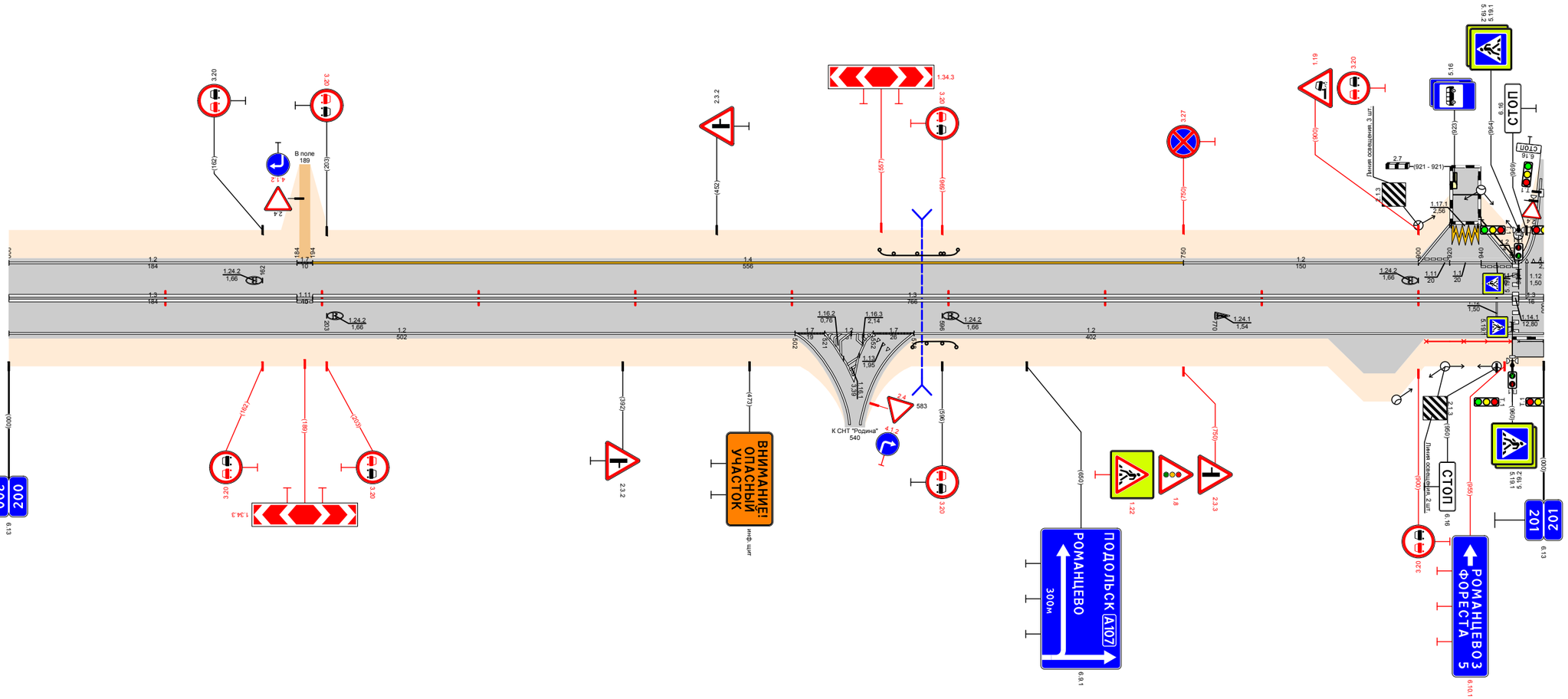

Видимость в прямом направлении		<700 200,747; <600 200,547; <500 200,147; <400 200,247; <300 200,847; <200 200,747; <400 201,000
Дорожная разметка справа	Осевая линия	1.3 200,000 - 200,184; 1.11 200,185 200,194; 1.3 200,194 - 200,960; 1.3 200,964 201,000
	1-я от осевой	1.2 200,000 - 200,502; 1.7 200,502 200,521; 1.2 200,521 200,552; 1.7 200,552 200,578; 1.2 200,578 - 201,000
	2-я от осевой	1.2 200,521 200,552
Дорожные ограждения и направляющие устройства справа	На разделительной	
	На обочине	ДО (ЖЗ) 200,577 - 200,603; УПО-Д 200,905 - 200,959; ОПО-Д 200,964 - 201,000
Тротуары справа		200,960 - 201,000, (20 м) о/в ш 2,0 м

Проект организации дорожного движения
А-107 «Московское малое кольцо»
201+000-202+000

Тротуары слева		201,573 - 201,708, (135 м), а/б, ш. 1,0 м
Дорожные ограждения и направляющие устройства слева	На обочине	ДО (У3) 201,340 - 201,569; МПО-40 201,589 - 201,708; ДО (У3) 201,711 - 201,852; УПО-Д 201,971 - 201,989; УПО-Д 201,989 - 202,000
	На разделительной	
Дорожная разметка слева	4-я от осевой	12 201,937 201,952; 1.17.1 201,952 201,970; 12 201,970 201,985
	3-я от осевой	12 201,863 201,868; 12 201,876 201,893
	2-я от осевой	12 201,015 201,027; 12 201,060 - 201,277; 12 201,760 - 201,850; 12 201,876 201,893; 17 201,893 201,908; 12 201,908 201,937; 11 201,937 201,952; 11 201,952 201,970; 11 201,970 201,985; 12 201,985 202,000
	1-я от осевой	17 201,000 201,015; 12 201,015 201,027; 11 201,027 - 201,105; 18 201,105 - 201,336; 12 201,336 - 201,760; 12 201,760 201,780; 18 201,780 201,810; 17 201,850 201,880; 11 201,880 - 201,953; 18 201,953 201,985; 11 201,985 202,000
Элементы в плане		201,300; R=1275, L=361; 201,661; R=1214, L=443
Продольный профиль		201,032; a=16; L=228; 201,230; a=8; L=300; 201,530; a=16; L=150; 201,680; a=5; L=150; 201,830; L=166; a=9; 201,996
Видимость в обратном направлении		<700; 201,460; <500; 201,760; <700; 201,996

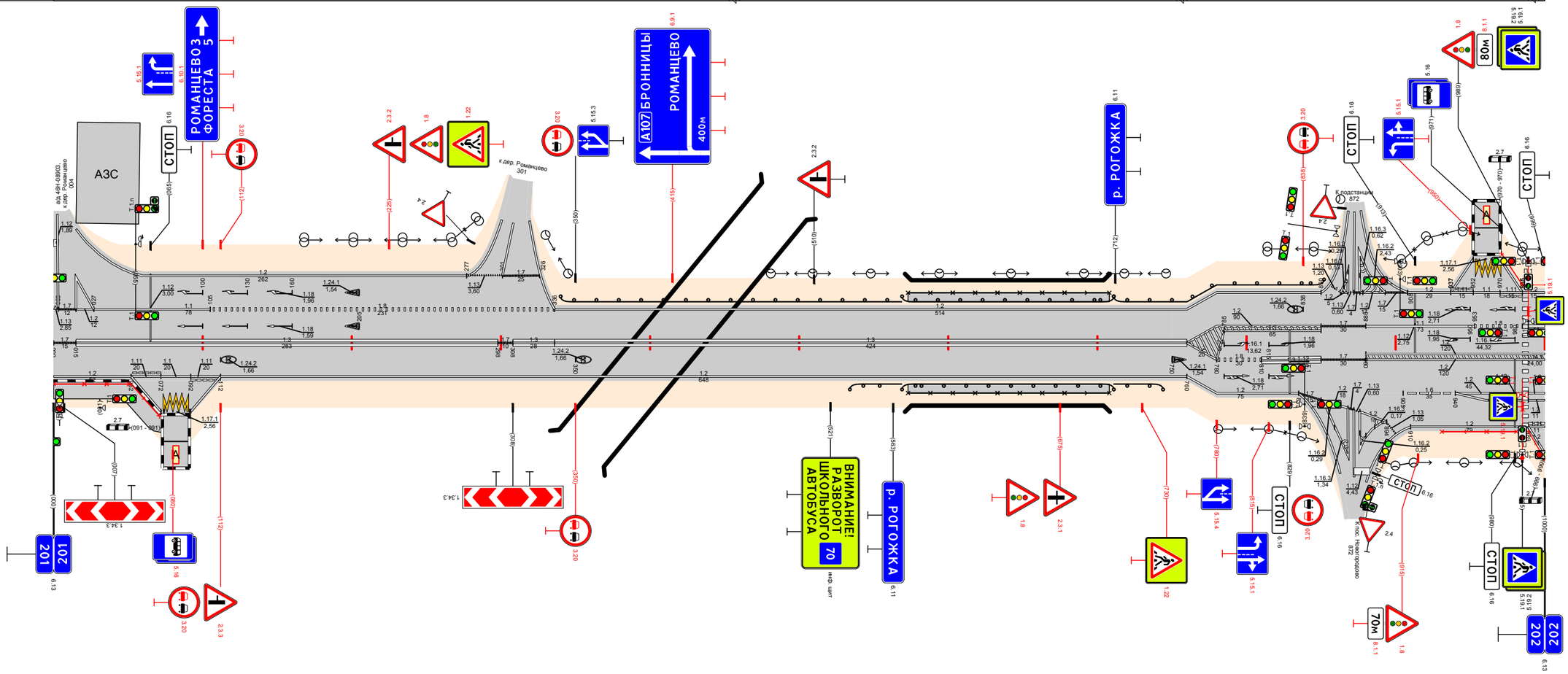

Видимость в прямом направлении		<300; 201,160; <200; 201,260; <700; 201,660; <600; 201,760; <700; 201,996
Дорожная разметка справа	Осевая линия	17 201,000 201,015; 13 201,015 - 201,298; 12 201,298 201,308; 13 201,308 201,336; 13 201,336 - 201,760
	1-я от осевой	12 201,000 - 201,052; 111 201,052 201,072; 11 201,072 201,092; 111 201,092 201,112; 12 201,112 - 201,760; 12 201,760 201,780; 18 201,780 201,810; 17 201,850 201,880; 12 201,880 - 202,000
	2-я от осевой	12 201,760 - 201,835; 16 201,905 201,940; 12 201,940 - 201,985; 12 201,985 202,000
	3-я от осевой	12 201,052 201,072; 1.17.1 201,074 201,091; 12 201,092 201,112; 17 201,835 201,850; 12 201,850 201,868; 12 201,876 201,894; 12 201,910 - 201,989; 111 201,989 202,000
	4-я от осевой	12 201,850 201,868; 12 201,876 201,894
	5-я от осевой	12 201,989 202,000
Дорожные ограждения и направляющие устройства справа	На разделительной	
	На обочине	УПО-Д 201,000 - 201,071; ДО (У3) 201,534 - 201,569; МПО-40 201,589 - 201,708; ДО (У3) 201,711 - 201,744; УПО-Д 201,931 - 201,989; УПО-Д 201,989 - 202,000
Тротуары справа		201,000 - 201,073, (73 м), а/б, ш. 2,0 м; 201,573 - 201,708, (135 м), а/б, ш. 1,0 м

Проект организации дорожного движения
А-107 «Московское малое кольцо»
202+000-203+000

Тротуары слева		
Дорожные ограждения и направляющие устройства слева	На обочине	УПО-Д 202,000 - 202,018; ДО (У3) 202,017 - 202,513; ДО (У3) 202,557 - 202,583; ДО (У3) 202,604 - 203,000
	На разделительной	
Дорожная разметка слева	4-я от осевой	12 202,506 202,526; 1.17.1 202,526 202,546; 12 202,546 202,564
	3-я от осевой	
	2-я от осевой	1.2 202,000 - 202,085; 1.2 202,388 - 202,506; 1.11 202,506 202,526; 1.1 202,526 202,546; 1.11 202,546 202,564; 1.2 202,564 202,586; 1.2, 1.17 202,586 202,604; 1.2 202,603 - 203,000
	1-я от осевой	1.8 202,000 202,001; 1.1 202,001 202,020; 1.2 202,020 - 202,085; 1.2 202,085 - 202,388; 1.8 202,388 - 202,564; 1.1 202,568 - 202,618; 1.6 202,618 - 202,718; 1.5 202,718 - 203,000
Элементы в плане		R=1214, L=443 (202,204); R=4155, L=724 (202,543)
Продольный профиль		α=4 L=170 (202,170); 1.8 (202,186); α=10 L=300 (202,486); L=150 (202,636); α=6; α=4 L=362
Видимость в обратном направлении		<300 (202,160); <400 (202,260); <600 (202,360); <750 (202,960); <600 (203,000)

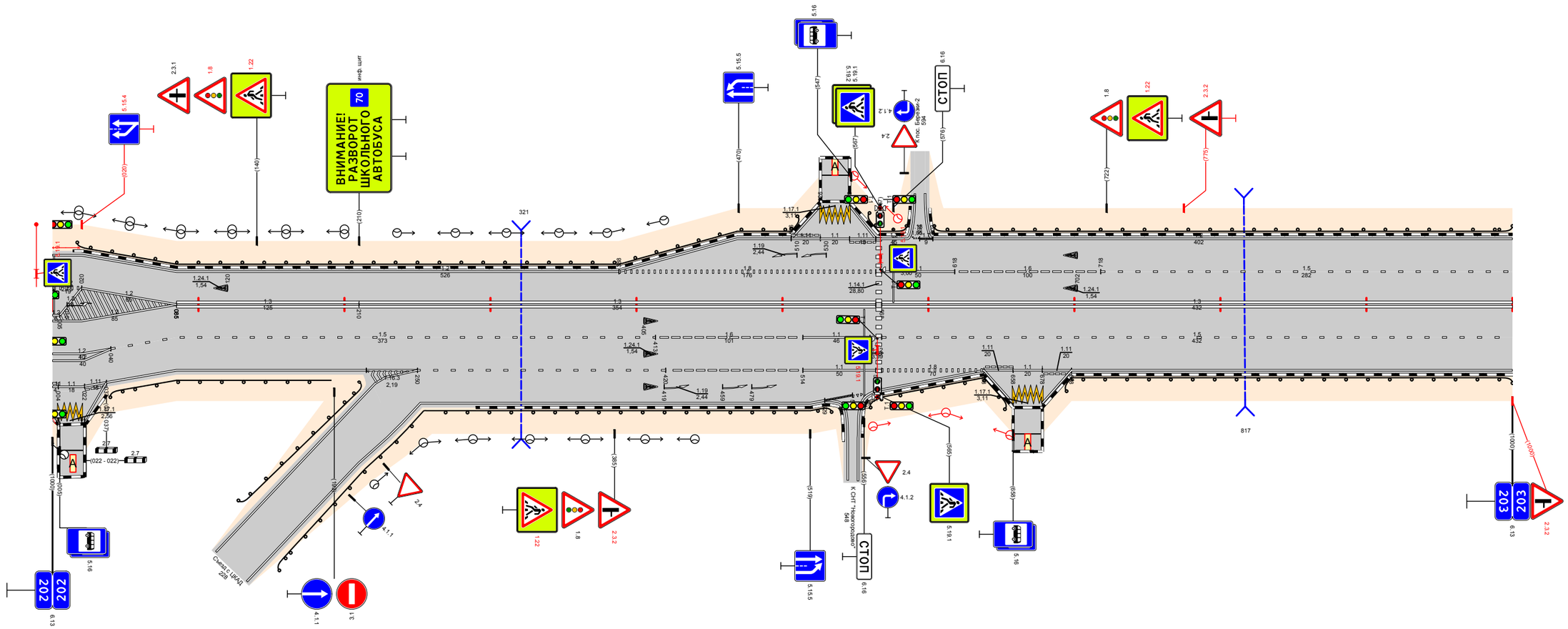

Видимость в прямом направлении		<600 (202,160); <500 (202,260); <400 (202,360); <300 (202,560); <700 (202,760); <600 (202,860); <500 (202,960); <400 (203,000)
Дорожная разметка справа	Осевая линия	1.3 202,085 - 202,210; 1.3 202,210 - 202,564; 1.3 202,568 - 203,000
	1-я от осевой	1.2 202,000 202,005; 1.2 202,000 - 202,085; 1.5 202,085 - 202,413; 1.6 202,413 - 202,514; 1.1 202,514 - 202,560; 1.5 202,568 - 203,000
	2-я от осевой	1.2 202,000 202,040; 1.5 202,040 - 202,085; 1.2 202,085 - 202,250; 1.2 202,228 202,250; 1.5 202,250 - 202,420; 1.6 202,420 - 202,514; 1.1 202,514 - 202,564; 1.8 202,568 - 202,638; 1.11 202,638 202,658; 1.1 202,658 202,678; 1.11 202,678 202,698; 1.2 202,698 - 203,000
	3-я от осевой	1.1 202,000 202,001; 1.1 202,002 202,004; 1.1 202,022 202,037; 1.2 202,037 - 202,085; 1.2 202,221 202,228; 1.2 202,252 - 202,529; 1.7 202,529 202,543; 1.15 202,548 202,564; 1.2 202,563 - 202,638
	4-я от осевой	1.2 202,638 202,658; 1.17.1 202,658 202,678; 1.2 202,678 202,698
	5-я от осевой	1.1 202,000 202,001; 1.17.1 202,004 202,020; 1.2 202,022 202,037
Дорожные ограждения и направляющие устройства справа	На разделительной	
	На обочине	УПО-Д 202,000 - 202,002; ДО (У3) 202,039 - 202,191; ДО (У3) 202,140 - 202,256; ДО (У3) 202,256 - 202,533; ДО (У3) 202,559 - 202,655; ДО (У3) 202,692 - 203,000
Тротуары справа		

Проект организации дорожного движения
А-107 «Московское малое кольцо»
203+000-204+000

Тротуары слева		
Дорожные ограждения и направляющие устройства слева	На обочине	ДО (У3) 203,000 - 203,110; ДО (У3) 203,170 - 203,203; ДО (У3) 203,212 - 203,364; ДО (У3) 203,354 - 203,403; ДО (У3) 203,532 - 204,000
	На разделительной	
Дорожная разметка слева	4-я от осевой	1.2 203,110 203,130; 1.17.1 203,130 203,150; 1.2 203,150 203,170
	3-я от осевой	
	2-я от осевой	1.2 203,000 - 203,110; 1.11 203,110 203,130; 1.1 203,130 203,150; 1.11 203,150 203,170; 1.2 203,170 203,191; 1.2 203,202 203,216; 1.7 203,216 203,224; 1.2 203,223 - 203,362
	1-я от осевой	1.5 203,000 - 203,237; 1.1 203,241 - 203,291; 1.6 203,291 - 203,368; 1.2 203,368 203,382; 1.4 203,368 - 204,000
Элементы в плане		R=4155, L=724; 203,237
Продольный профиль		a=4; 203,020 203,057; a=13, L=300; 203,320; a=19, L=250; 203,570; a=5, L=350; 203,920; a=1, L=80
Видимость в обратном направлении		<600; 203,020 203,057; <700; 203,840; <400; 203,940; <500; 204,000

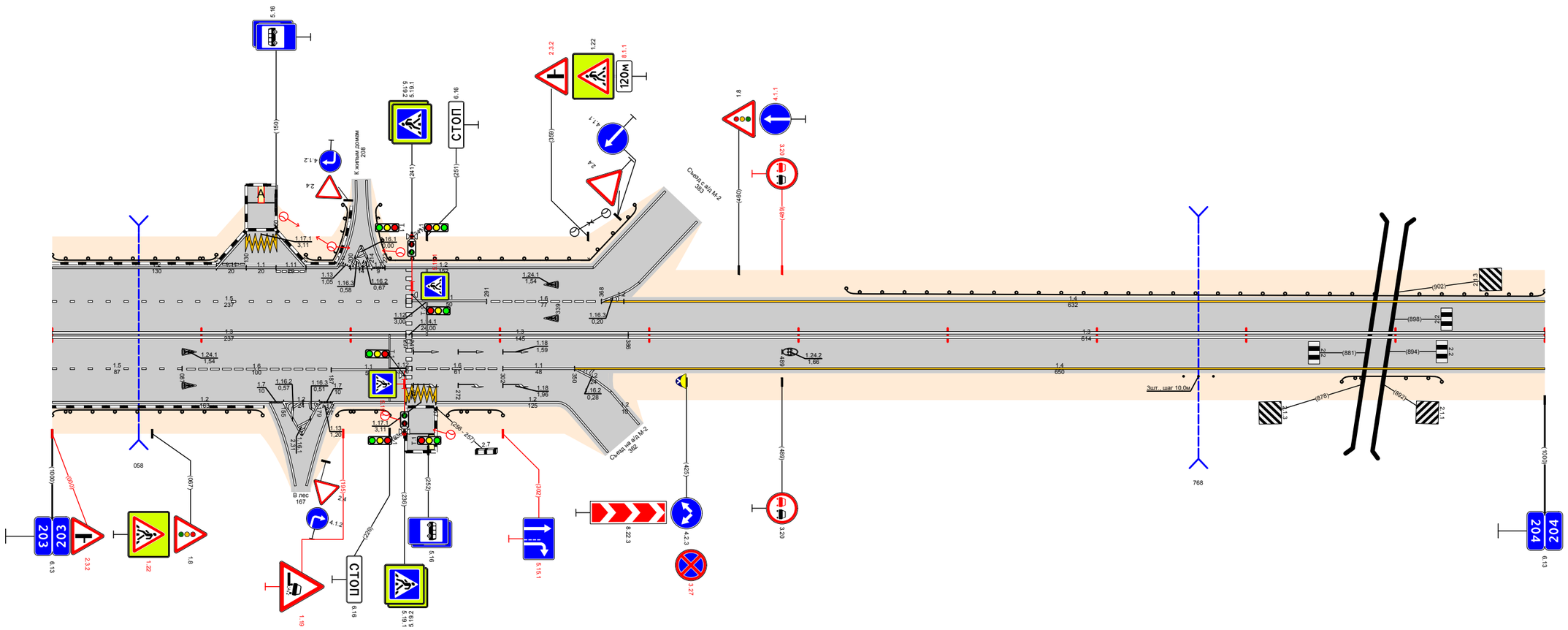

Видимость в прямом направлении		<400; 203,020 203,057; <300; 203,140; <700; 204,000
Дорожная разметка справа	Осевая линия	1.3 203,000 - 203,237; 1.3 203,241 - 203,386; 1.3 203,386 - 204,000
	1-я от осевой	1.5 203,000 - 203,087; 1.6 203,087 - 203,187; 1.1 203,187 - 203,237; 1.6 203,241 - 203,302; 1.1 203,302 - 203,350; 1.2 203,350 203,362; 1.4 203,350 - 204,000
	2-я от осевой	1.2 203,000 - 203,145; 1.7 203,145 203,155; 1.2 203,155 203,179; 1.7 203,179 203,189; 1.2 203,189 - 203,237; 1.17.1 203,237 203,257; 1.2 203,257 - 203,339
Дорожные ограждения и направляющие устройства справа	На разделительной	
	На обочине	ДО (У3) 203,000 - 203,141; ДО (У3) 203,191 - 203,226; ДО (У3) 203,265 - 203,302; Ст (3) 203,758 - 203,778; ДО (У3) 203,864 - 203,931
Тротуары справа		

Тротуары слева		
Дорожные ограждения и направляющие устройства слева	На обочине	ДО (У3) 204,000 - 204,298; ДО (У3) 204,356 - 204,904; ДО (У3) 204,954 - 205,000
	На разделительной	
Дорожная разметка слева	6-я от осевой	12 204,904 - 204,919; 1.17.1 204,919 - 204,939; 12 204,939 - 204,954
	5-я от осевой	
	4-я от осевой	14 204,583 - 204,782; 12 204,782 - 204,904; 1.11 204,904 - 204,919; 1.1 204,919 - 204,939; 1.11 204,939 - 204,954; 12 204,954 - 205,000
	3-я от осевой	14 204,358 - 204,583; 18 204,583 - 204,665; 15 204,665 - 204,874; 12 204,874 - 204,984; 15 204,984 - 205,000
	2-я от осевой	14 204,340 - 204,358; 11 204,358 - 204,391; 16 204,391 - 204,491; 15 204,491 - 205,000
	1-я от осевой	14 204,000 - 204,024; 14 204,024 - 204,309; 12 204,309 - 204,340; 11 204,340 - 204,358; 12 204,358 - 205,000
Элементы в плане		
Продольный профиль		204,000; L=216; α=2; 204,220; α=8; L=764; 204,984; 8; 16
Видимость в обратном направлении		<500; 204,320; <600; 204,220; <700; 205,000

Проект организации дорожного движения
А-107 «Московское малое кольцо»
204+000-205+000

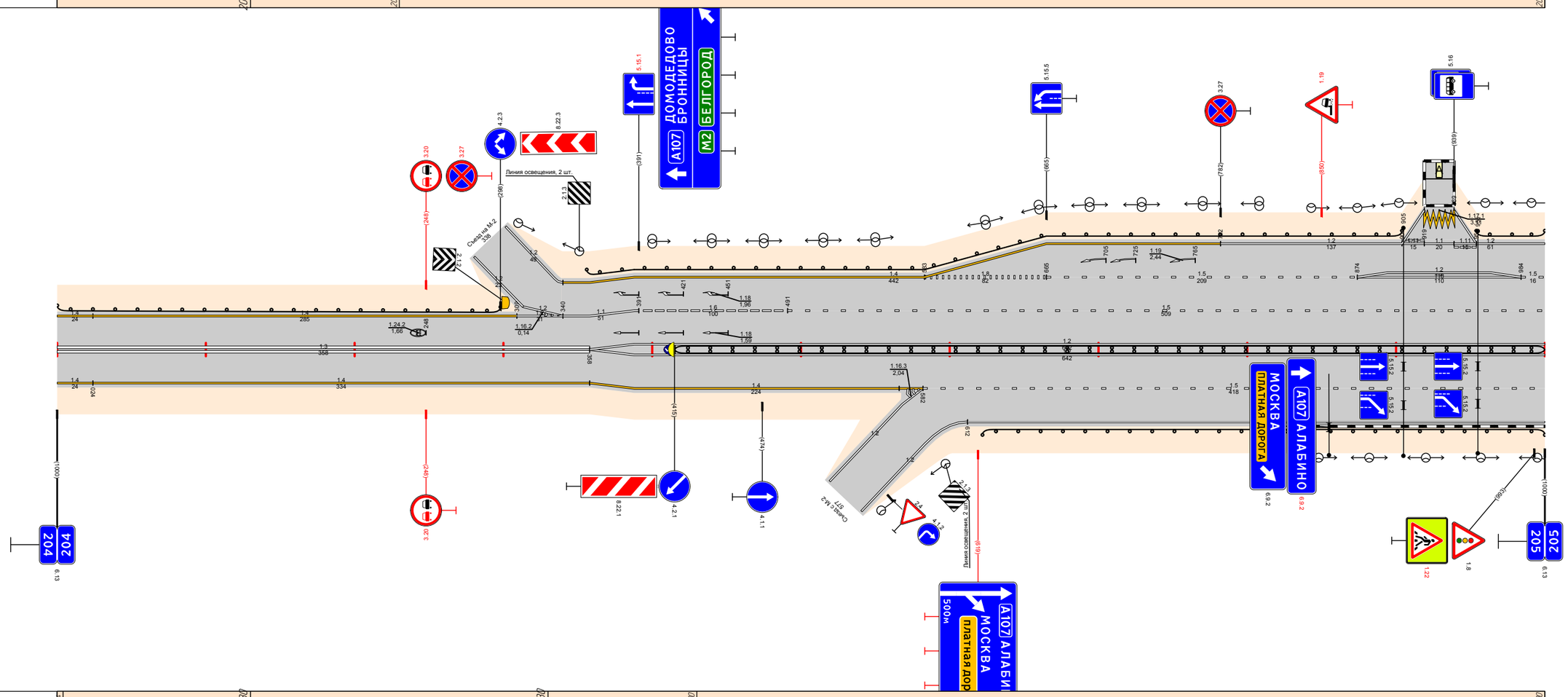

Видимость в прямом направлении		204,000; <600; 204,130; <500; 204,330; <600; 204,870; <700; 205,000
Дорожная разметка справа	Осевая линия	13 204,000 - 204,358; 6.9.1
	1-я от осевой	14 204,000 - 204,024; 14 204,024 - 204,358; 12 204,358 - 205,000
	2-я от осевой	14 204,358 - 204,582; 15 204,582 - 205,000
	3-я от осевой	12 204,612 - 205,000
Дорожные ограждения и направляющие устройства справа	На разделительной	ДД (У4) 204,415 - 205,000
	На обочине	ДО (У3) 204,622 - 205,000
Тротуары справа		

Проект организации дорожного движения
А-107 «Московское малое кольцо»
205+000-206+000

Тротуары слева		
Дорожные ограждения и направляющие устройства слева	На обочине	ДО (У3) 205,000 - 205,298 / ДО (У3) 205,302 - 205,548
	На разделительной	
Дорожная разметка слева	5-я от осевой	12 205,190 - 205,510
	4-я от осевой	12 205,000 - 205,190 / 18 205,190 - 205,509
	3-я от осевой	15 205,000 - 205,110 / 12 205,110 - 205,200 / 12 205,110 - 205,509
	2-я от осевой	15 205,000 - 205,200 / 12 205,200 - 205,536
	1-я от осевой	12 205,000 - 205,298 / 12 205,302 - 205,536 / 14 205,536 - 206,000
Элементы в плане		
Продольный профиль		a=8 L=270 (205,270) / L=150 a=3 (205,420) / a=9 L=580
Видимость в обратном направлении		<700 (205,440) / <400 (205,540) / <500 (205,640) / <700 (206,000)

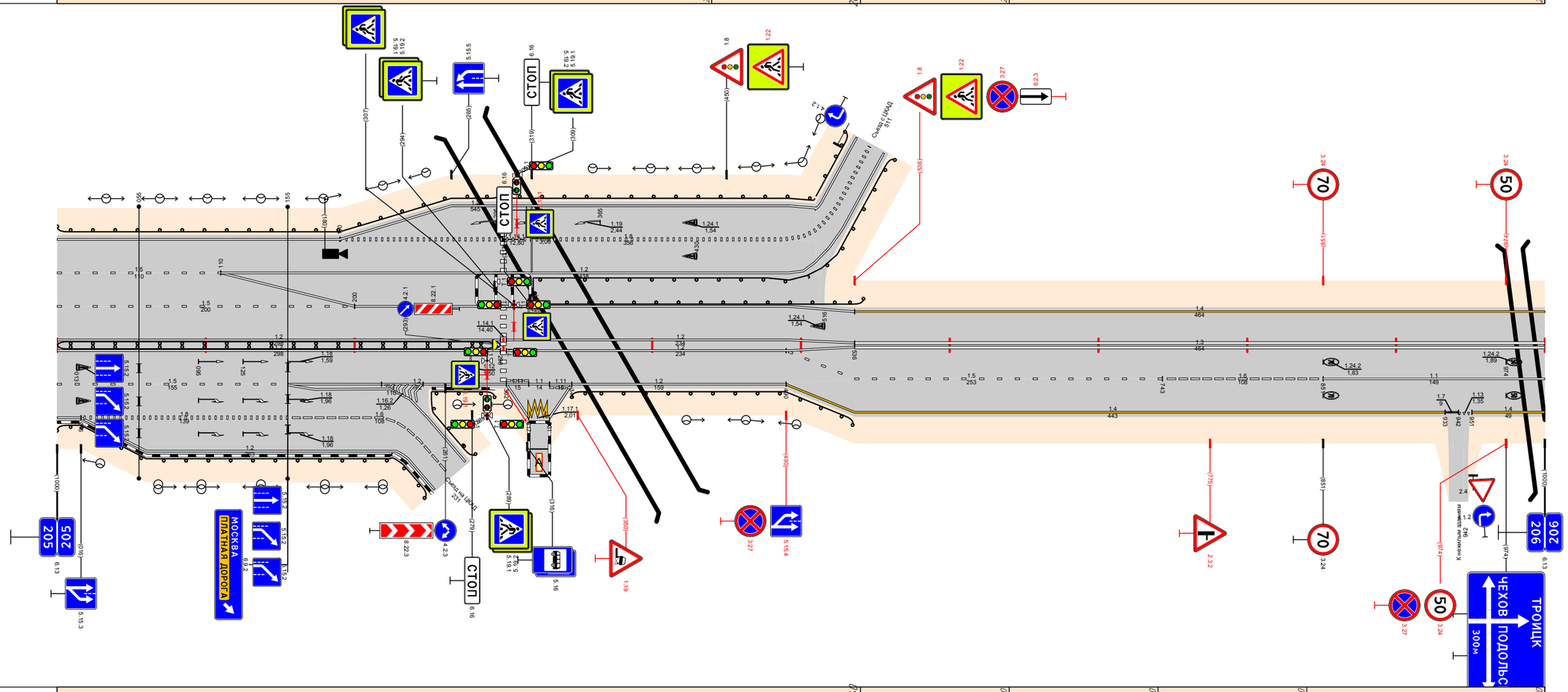

Видимость в прямом направлении		<700 (205,540) / <600 (205,640) / <500 (205,740) / <400 (205,840) / <700 (206,000)
Дорожная разметка справа	Осевая линия	13 205,536 - 206,000
	1-я от осевой	12 205,000 - 205,298 / 12 205,302 - 205,536 / 15 205,490 - 205,743 / 16 205,743 - 205,851 / 11 205,851 - 206,000
	2-я от осевой	15 205,000 - 205,155 / 12 205,155 - 205,215 / 12 205,215 - 205,302 / 11 205,302 - 205,317 / 11 205,317 - 205,331 / 11 205,331 - 205,346 / 12 205,346 - 205,490 / 14 205,536 - 205,933 / 17 205,933 - 205,942 / 13 205,942 - 205,951 / 14 205,951 - 206,000
	3-я от осевой	12 205,000 - 205,016 / 18 205,016 - 205,155 / 16 205,155 - 205,219 / 14 205,490 - 205,536
	4-я от осевой	12 205,016 - 205,215 / 16 205,219 - 205,228 / 12 205,302 - 205,317 / 17 1 205,317 - 205,331 / 12 205,331 - 205,346
Дорожные ограждения и направляющие устройства справа	На разделительной	ДД (У4) 205,000 - 205,294
	На обочине	ДО (У3) 205,000 - 205,263 / ДО (У3) 205,248 - 205,294 / ЗПО-Д 205,302 - 205,316 / ДО (У3) 205,346 - 205,536
Тротуары справа		

Проект организации дорожного движения А-107 «Московское малое кольцо» 206+000-207+000

Тротуары слева		
Дорожные ограждения и направляющие устройства слева	На обочине	УПО-Д 206,157 - 206,184; УПО-Д 206,202 - 206,217; УПО-Д 206,217 - 206,267; ДО (У3) 206,353 - 206,422; ДО (У3) 206,425 - 206,472; Ст (6) 206,783 - 206,833; Ст (6) 206,924 - 206,984
	На разделительной	
Дорожная разметка слева	3-я от осевой	12 206,172 - 206,184; 1.17.1 206,184 - 206,202; 12 206,202 - 206,216
	2-я от осевой	1.1 206,216 - 206,217; 12 206,217 - 206,219; 1.1 206,219 - 206,220; 1.1 206,220 - 206,353; 12 206,356 - 206,661
	1-я от осевой	14 206,000 - 206,178; 1.11 206,172 - 206,184; 11 206,184 - 206,202; 1.11 206,202 - 206,216; 12 206,216 - 206,309; 12 206,309 - 206,319; 1.1 206,319 - 206,321; 11 206,365 - 206,465; 18 206,465 - 206,613; 12 206,613 - 206,661; 12 206,661 - 206,870; 1.13 206,870 - 206,882; 17 206,882 - 206,896; 12 206,896 - 207,000
Элементы в плане		
Продольный профиль		206,000; a=4; L=263; 206,263; L=200; a=3; 206,465; a=7; L=250; 206,715; L=288; a=15; 206,1003; a=8; L=37
Видимость в обратном направлении		<700; 206,432; <500; 206,522; <600; 206,632; <700; 206,932; <300; 207,000

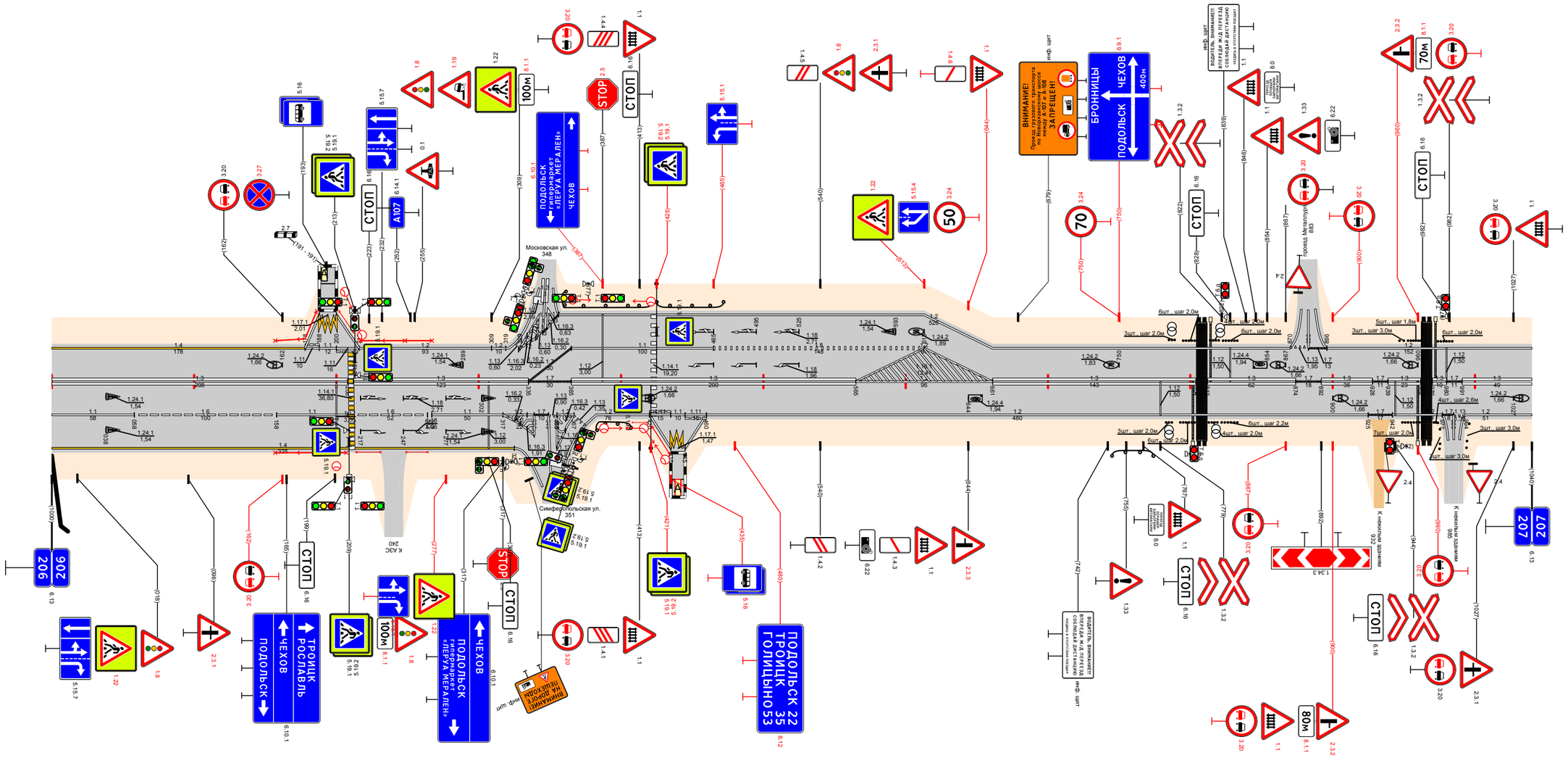

Видимость в прямом направлении		<700; 206,532; <600; 206,632; <700; 206,1003; <600; 207,000
Дорожная разметка справа	Осевая линия	13 206,000 - 206,208; 13 206,212 - 206,335; 17 206,335 - 206,365; 13 206,365 - 206,565; 12 206,565 - 206,661; 13 206,661 - 206,804; 13 206,812 - 206,874; 17 206,874 - 206,892; 13 206,892 - 206,928; 17 206,928 - 206,937; 13 206,939 - 206,962; 13 206,972 - 206,980; 17 206,980 - 206,991; 13 206,991 - 207,000
	1-я от осевой	11 206,000 - 206,058; 16 206,058 - 206,158; 11 206,158 - 206,208; 16 206,212 - 206,264; 11 206,267 - 206,317; 12 206,317 - 206,339; 17 206,339 - 206,353; 12 206,353 - 206,367; 12 206,383 - 206,420; 1.11 206,420 - 206,435; 1.11 206,435 - 206,446; 1.11 206,446 - 206,460; 12 206,460 - 206,925; 17 206,925 - 206,942; 12 206,942 - 206,977; 17 206,977 - 206,985; 1.12 206,985 - 206,991; 12 206,991 - 207,000
	2-я от осевой	14 206,000 - 206,325; 12 206,325 - 206,339; 12 206,353 - 206,367
	3-я от осевой	12 206,420 - 206,435; 1.17.1 206,435 - 206,446; 12 206,446 - 206,460
Дорожные ограждения и направляющие устройства справа	На разделительной	
	На обочине	УПО-Д 206,157 - 206,207; УПО-Д 206,214 - 206,231; УПО-Д 206,249 - 206,264; ДО (У3) 206,378 - 206,422; УПО-Д 206,425 - 206,434; ДО (У3) 206,745 - 206,783; Ст (6) 206,783 - 206,833; Ст (7) 206,949 - 206,984; Ст (3) 206,991
Тротуары справа		

Проект организации дорожного движения
А-107 «Московское малое кольцо»
207+000-208+000

Тротуары слева		207,442 - 207,480 (40 м), а/б, ш. 1,0 м
Дорожные ограждения и направляющие устройства слева	На обочине	ДО (ЖЗ) 207,234 - 207,264; Ст (Б) 207,353 - 207,359; Ст (А) 207,366 - 207,376; ОПО-Д 207,372 - 207,429; ОПО-Д 207,450 - 207,478; ДО (УЗ) 207,822 - 207,988
	На разделительной	
Дорожная разметка слева	3-я от осевой	12 207,403 - 207,418; 1.17.1 207,418 - 207,438; 12 207,438 - 207,453
	2-я от осевой	
	1-я от осевой	12 207,000 - 207,132; 1.13 207,132 - 207,142; 17 207,142 - 207,149; 12 207,149 - 207,212; 17 207,212 - 207,233; 12 207,233 - 207,268; 17 207,268 - 207,294; 12 207,294 - 207,403; 1.11 207,403 - 207,418; 1.1 207,418 - 207,438; 1.11 207,438 - 207,453; 12 207,453 - 207,475; 1.13 207,475 - 207,492; 17 207,492 - 207,506; 12 207,494 - 207,600; 12 207,600 - 208,000
Элементы в плане		
Продольный профиль		L=65; α=8; 207,065; α=8; L=50; 207,115; α=25; L=200; 207,315; α=8; L=150; 207,465; L=100; α=6; 207,565; α=9; L=50; 207,615; α=24; L=150; 207,765; α=8; L=100; 207,865; L=135; α=2
Видимость в обратном направлении		<300; 207,132; <500; 207,232; <600; 207,332; <700; 207,532; <300; 207,632; <400; 207,732; <500; 207,832; <600; 207,932; <300; 208,000

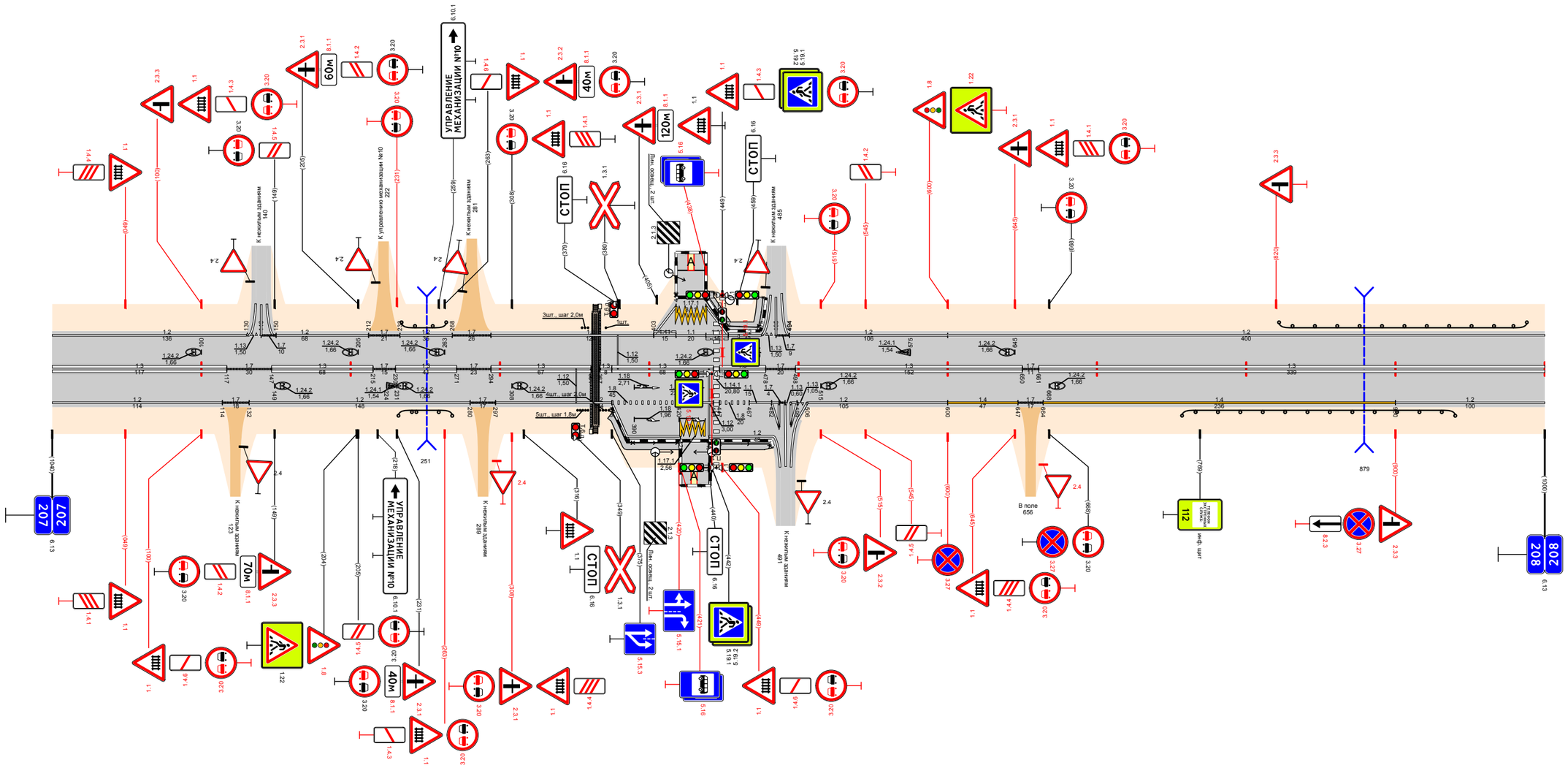

Видимость в прямом направлении		<600; 207,132; <500; 207,232; <400; 207,332; <300; 207,432; <700; 207,732; <500; 207,832; <400; 207,932; <300; 208,000
Дорожная разметка справа	Осевая линия	13 207,000 - 207,117; 17 207,117 - 207,147; 13 207,147 - 207,215; 17 207,215 - 207,230; 13 207,230 - 207,271; 17 207,271 - 207,294; 13 207,294 - 207,361; 13 207,367 - 207,375; 13 207,375 - 207,443; 13 207,447 - 207,478; 17 207,478 - 207,498; 13 207,498 - 207,650; 17 207,650 - 207,661; 13 207,661 - 208,000
	1-я от осевой	1.2 207,000 - 207,114; 17 207,114 - 207,132; 12 207,132 - 207,280; 17 207,280 - 207,297; 12 207,297 - 207,375; 18 207,375 - 207,420; 11 207,420 - 207,443; 18 207,447 - 207,467; 11 207,467 - 207,506; 1.2 207,506 - 207,600; 14 207,600 - 207,647; 17 207,647 - 207,664; 14 207,664 - 207,900; 1.2 207,900 - 208,000
	2-я от осевой	12 207,375 - 207,421; 1.17.1 207,421 - 207,440; 12 207,440 - 207,483; 12 207,500 - 207,526
Дорожные ограждения и направляющие устройства справа	На разделительной	
	На обочине	ДО (ЖЗ) 207,232 - 207,268; Ст (Б) 207,353 - 207,359; Ст (А) 207,366 - 207,376; ОПО-Д 207,375 - 207,419; ОПО-Д 207,447 - 207,485; ДО (УЗ) 207,757 - 207,940
Тротуары справа		207,374 - 207,420 (46 м), а/б, ш. 1,0 м; 207,442 - 207,485 (43 м), а/б, ш. 1,0 м

Проект организации дорожного движения А-107 «Московское малое кольцо» 208+000-209+000

Тротуары слева		208,647 - 208,667, 150 м; д/д ш 1,0 м
Дорожные ограждения и направляющие устройства слева	На обочине	ОПО-Д 208,621 - 208,665; УПО-Д 208,689 - 208,707; ДО (43) 208,108 - 209,000
	На разделительной	
Дорожная разметка слева	4-я от осевой	1.17.1 208,667 - 208,684; 1.2 208,714 - 208,716
	3-я от осевой	1.2 208,609 - 208,610; 1.2 208,621 - 208,667; 1.2 208,690 - 208,716; 1.11.1 208,716 - 208,726; 1.2 208,731 - 208,859; 1.7 208,859 - 208,870; 1.2 208,870 - 208,903; 1.7 208,903 - 208,915; 1.2 208,915 - 208,948
	2-я от осевой	1.2 208,518 - 208,600; 1.2 208,688 - 208,764; 18 208,764 - 208,948; 1.2 208,948 - 209,000
	1-я от осевой	1.2 208,000 - 208,082; 1.13 208,082 - 208,089; 1.7 208,089 - 208,096; 1.2 208,096 - 208,518; 1.2 208,518 - 208,556; 1.3 208,556 - 208,606; 1.7 208,606 - 208,630; 1.1 208,630 - 208,683; 1.1 208,688 - 208,764; 16 208,764 - 208,864; 15 208,864 - 209,000
Элементы в плане		
Продольный профиль		L=360; α=10; 208,360; α=4; L=58; 208,418; α=24; L=250; 208,668; α=9; L=333; 208,993; α=3; L=92
Видимость в обратном направлении		<300; 208,120; <400; 208,220; <500; 208,320; <400; 208,420; <500; 208,520; <700; 208,820; <300; 208,920; <400; 208,993; <500; 209,020

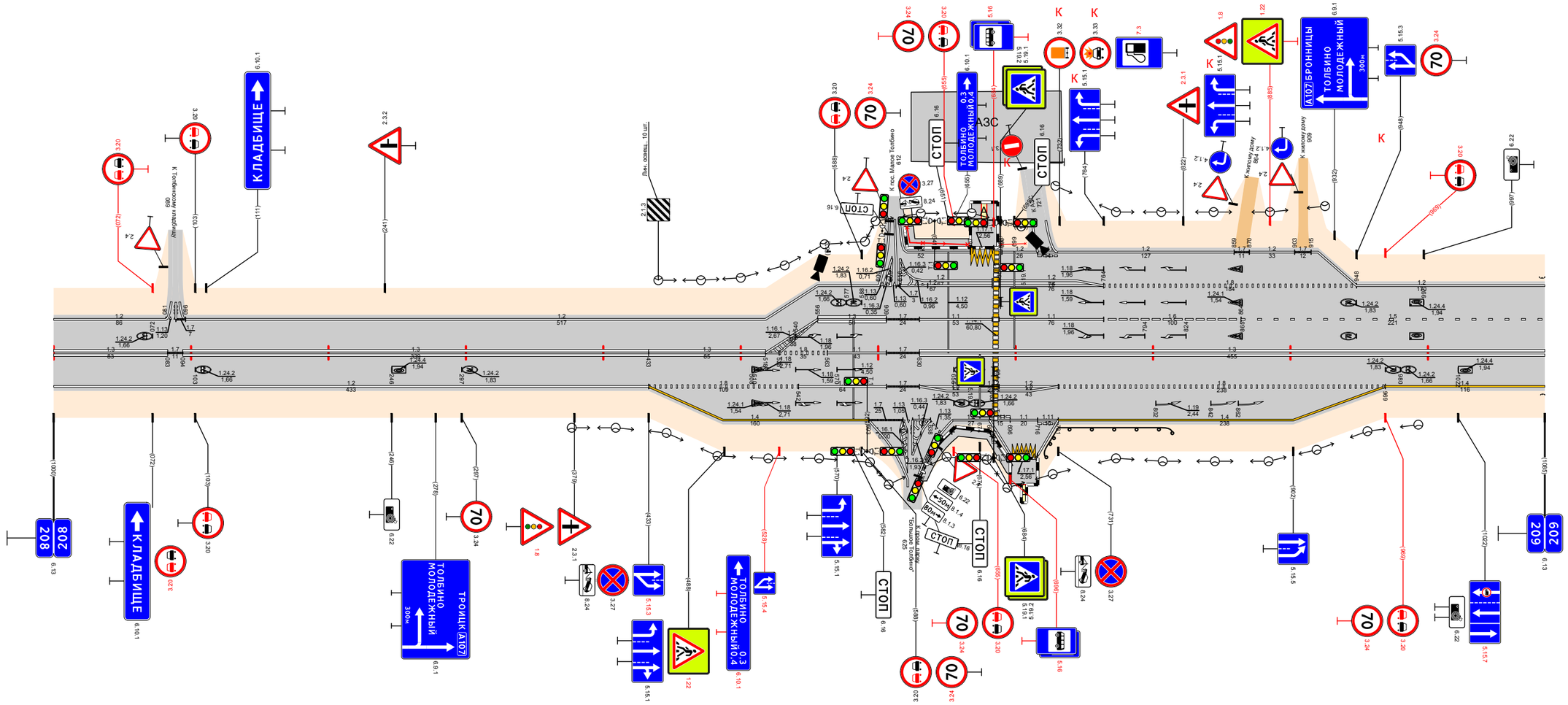

Видимость в прямом направлении		<300; 208,120; <600; 208,220; <500; 208,320; <300; 208,520; <500; 208,620; <400; 208,720; <700; 209,000
Дорожная разметка справа	Осевая линия	1.3 208,000 - 208,083; 1.7 208,083 - 208,094; 1.3 208,094 - 208,433; 1.3 208,433 - 208,518; 1.2 208,518 - 208,529; 18 208,528 - 208,563; 1.1 208,563 - 208,606; 1.7 208,606 - 208,630; 1.3 208,630 - 209,000
	1-я от осевой	1.2 208,000 - 208,433; 18 208,433 - 208,542; 1.1 208,542 - 208,606; 1.7 208,606 - 208,630; 1.2 208,630 - 208,683; 1.2 208,688 - 208,731; 18 208,731 - 208,969; 14 208,969 - 209,000
	2-я от осевой	14 208,433 - 208,593; 1.7 208,593 - 208,618; 1.13 208,618 - 208,625; 1.2 208,625 - 208,638; 1.2 208,654 - 208,681; 1.11 208,681 - 208,696; 1.1 208,696 - 208,716; 1.11 208,716 - 208,731; 14 208,731 - 208,969
	3-я от осевой	1.13 208,618 - 208,625; 1.2 208,625 - 208,638
	4-я от осевой	1.2 208,681 - 208,697; 1.11.1 208,697 - 208,716; 1.2 208,716 - 208,731
Дорожные ограждения и направляющие устройства справа	На разделительной	
	На обочине	ОПО-Д 208,629 - 208,683; УПО-Д 208,697 - 208,716; ДО (43) 208,719 - 208,814; ДО (43) 208,108 - 209,000
Тротуары справа		208,629 - 208,697, 168 м; д/д ш 1,0 м

Тротуары слева		
Дорожные ограждения и направляющие устройства слева	На обочине	ДО (У3) 209,000 - 209,128
	На разделительной	
Дорожная разметка слева	2-я от осевой	1.2 209,000 - 209,247; 1.13 209,247 - 209,258; 1.7 209,258 - 209,267; 1.2 209,269 - 210,000
	1-я от осевой	1.5 209,000 - 210,000
Элементы в плане		209,526; R=1032, L=677
Продольный профиль		a=3; L=655; 209,655; L=250; a=3; 209,925
Видимость в обратном направлении		<500; 209,130; <600; 209,230; <700; 210,000

Проект организации дорожного движения
А-107 «Московское малое кольцо»
209+000-210+000

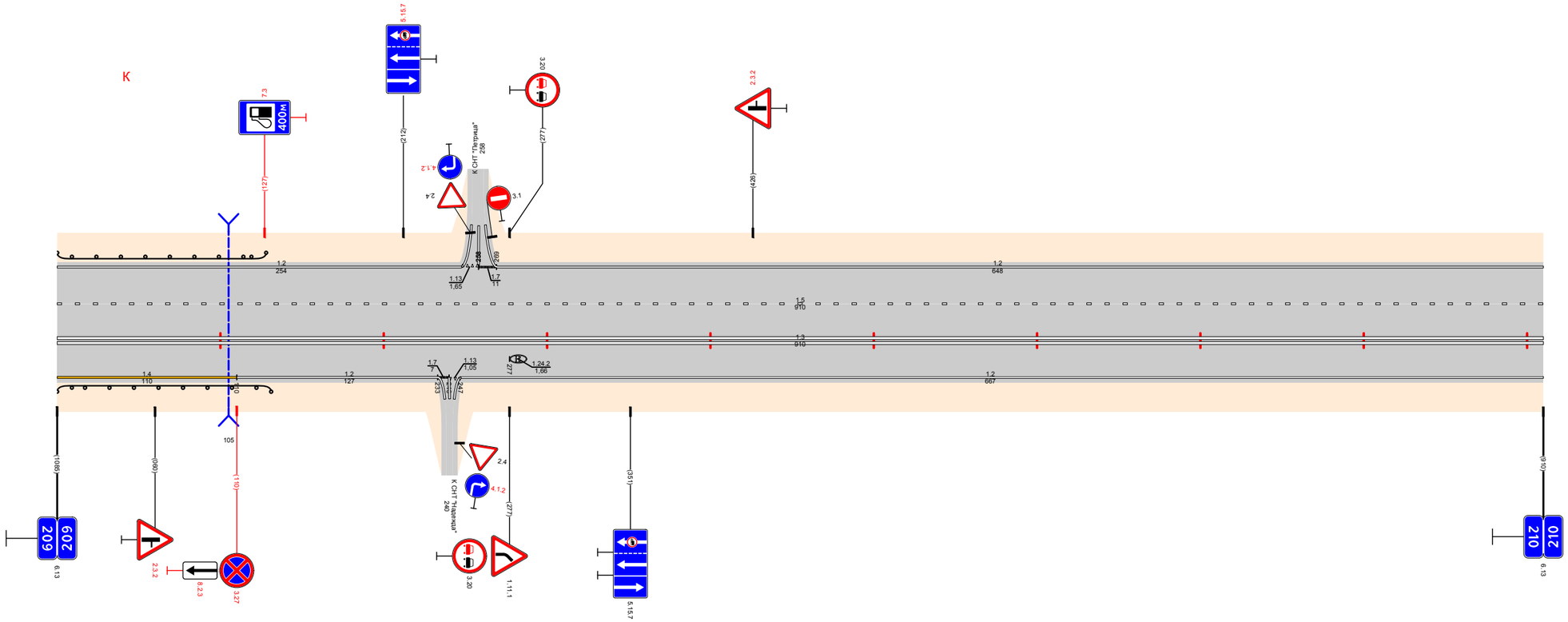

Видимость в прямом направлении		<700; 209,130; <600; 209,230; <400; 209,330; <500; 209,630; <600; 209,730; <700; 210,000
Дорожная разметка справа	Осевая линия	1.3 209,000 - 210,000
	1-я от осевой	1.4 209,000 - 209,110; 1.2 209,110 - 209,233; 1.7 209,233 - 209,247; 1.13 209,247 - 209,258; 1.7 209,258 - 209,267; 1.2 209,247 - 210,000
Дорожные ограждения и направляющие устройства справа	На разделительной	
	На обочине	ДО (У3) 209,000 - 209,131
Тротуары справа		

Проект организации дорожного движения
А-107 «Московское малое кольцо»
210+000-211+000

Тротуары слева		
Дорожные ограждения и направляющие устройства слева	На обочине	
	На разделительной	
Дорожная разметка слева	2-я от осевой	1.2 210,000 - 210,626; 1.13 210,626 - 210,651; 1.7 210,651 - 210,676; 1.2 210,676 - 210,776; 1.7 210,776 - 210,785; 1.2 210,785 - 210,825
	1-я от осевой	1.5 210,000 - 210,525; 1.3 210,525 - 210,636; 1.7 210,636 - 210,666; 1.3 210,666 - 210,745; 1.2 210,825 - 211,000
Элементы в плане		R=1032, L=677; 210,291
Продольный профиль		α=5; L=95; 210,095; 210,140; α=5; 210,205; α=3; L=50; 210,255; α=18; L=150; 210,405; α=6; L=593; 210,820; 210,920; 210,952; 210,995
Видимость в обратном направлении		<700; 210,820; <500; 210,920; <600; 210,952; 210,995

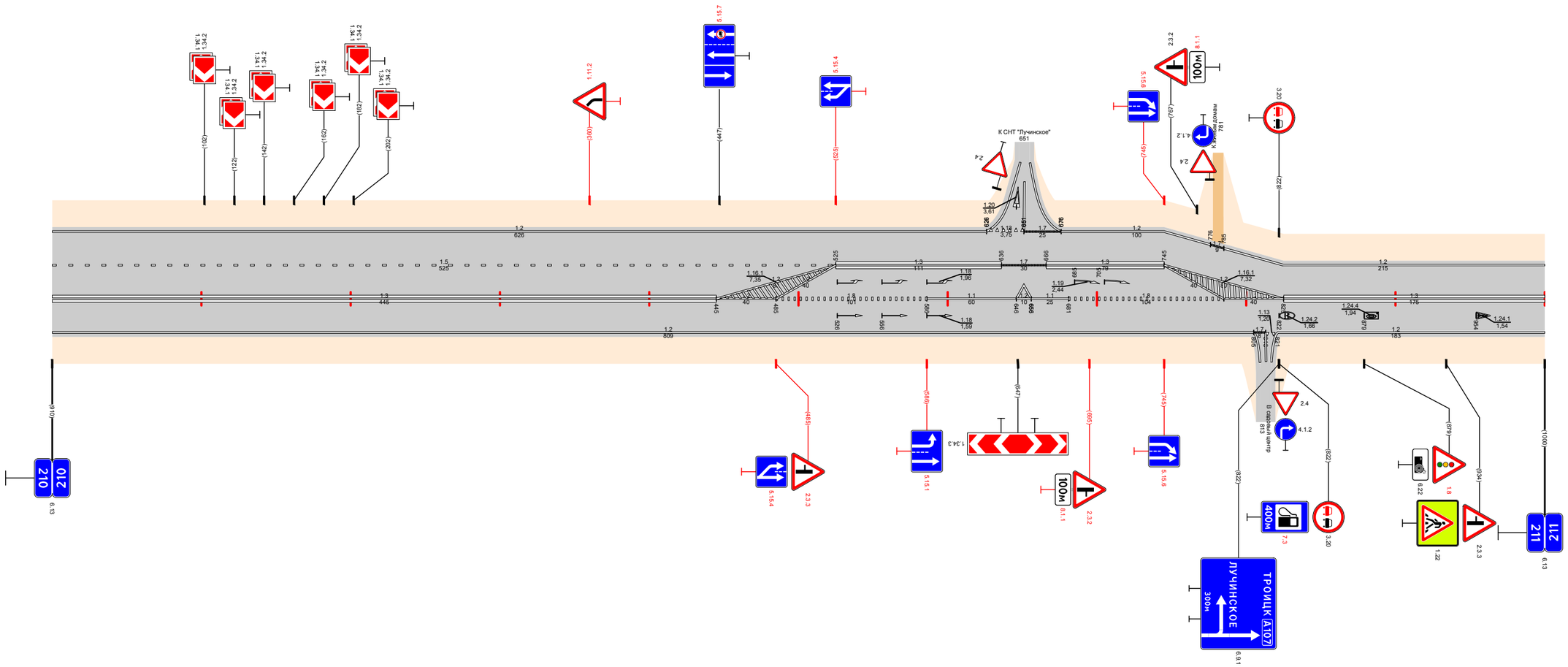

Видимость в прямом направлении		<700; 210,320; <600; 210,420; <700; 211,000
Дорожная разметка справа	Осевая линия	1.3 210,000 - 210,445; 1.2 210,445 - 210,485; 1.8 210,485 - 210,586; 1.1 210,586 - 210,646; 1.2 210,646 - 210,656; 1.1 210,656 - 210,681; 1.8 210,681 - 210,785; 1.2 210,785 - 210,825; 1.3 210,825 - 211,000
	1-я от осевой	1.2 210,000 - 210,805; 1.7 210,805 - 210,820; 1.13 210,820 - 210,821; 1.2 210,822 - 211,000
Дорожные ограждения и направляющие устройства справа	На разделительной	
	На обочине	
Тротуары справа		

Проект организации дорожного движения
А-107 «Московское малое кольцо»
211+000-212+000

Тротуары слева		211,079 211,112 (33 м), а/б, ш 10 м; 211,891 - 211,938 (47 м), а/б, ш 10 м
Дорожные ограждения и направляющие устройства слева	На обочине	Сп(3) 211,023 - 211,063; ОПО-Д 211,084 - 211,108; УПО-Д 211,892 - 211,929; УПО-Д 211,936 - 211,954; УПО-Д 211,954 - 211,984
	На разделительной	
Дорожная разметка слева	5-я от осевой	12 211,856 211,871; 1.17.1 211,871 211,891; 12 211,891 211,906
	4-я от осевой	
	3-я от осевой	12 211,041 211,060; 1.17.1 211,060 211,080; 12 211,080 211,099; 12 211,698 - 211,856; 1.11 211,856 211,871; 11 211,871 211,891; 1.11 211,891 211,906; 12 211,906 211,929
	2-я от осевой	12 211,679 211,698; 18 211,698 - 211,830; 11 211,830 - 211,891; 1.11 211,891 - 211,929; 12 211,929 211,931; 1.13 211,931 211,947; 17 211,947 211,953; 12 211,953 - 212,000
	1-я от осевой	12 211,000 - 211,041; 1.11 211,041 211,060; 11 211,060 211,080; 1.11 211,080 211,099; 12 211,099 211,106; 1.13 211,106 211,119; 17 211,119 211,132; 12 211,132 - 211,679; 18 211,679 211,698; 12 211,698 - 211,792; 17 211,792 211,807; 12 211,807 211,817; 11 211,817 211,851; 18 211,851 - 211,891; 12 211,891 - 211,929; 11 211,929 211,947; 17 211,947 211,953; 11 211,950 - 212,000
Элементы в плане		
Продольный профиль		L=150; a=1; 211,150; a=12; L=850
Видимость в обратном направлении		<700

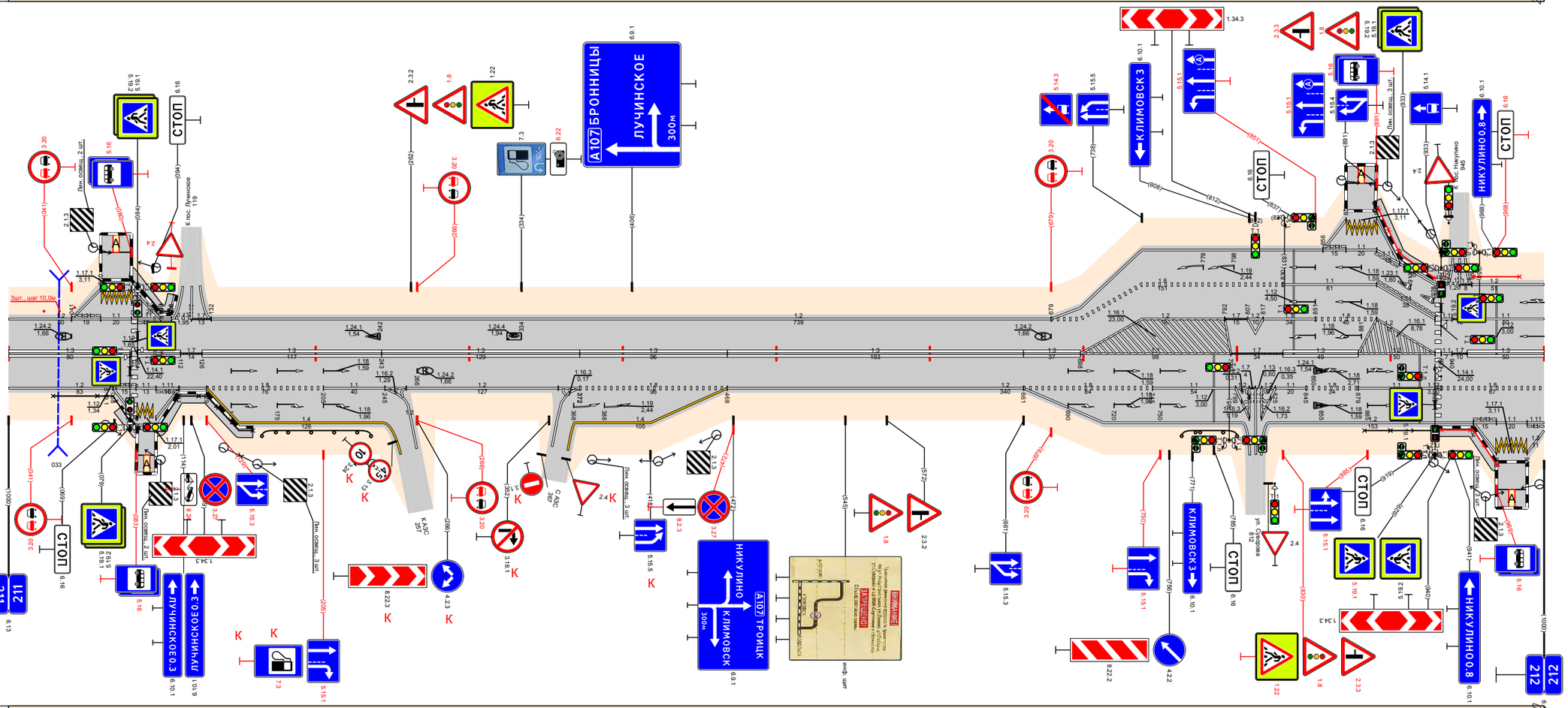

Видимость в прямом направлении		<700
Дорожная разметка справа	Осевая линия	13 211,000 - 211,080; 13 211,084 211,112; 17 211,112 211,126; 13 211,126 - 211,243; 13 211,243 - 211,372; 13 211,372 - 211,468; 13 211,468 - 211,661; 13 211,661 - 211,698; 12 211,698 - 211,796; 17 211,796 211,830; 13 211,830 - 211,879; 12 211,879 - 211,929; 11 211,929 211,947; 17 211,947 211,953; 13 211,950 - 212,000
	1-я от осевой	12 211,000 - 211,068; 1.11 211,068 211,083; 11 211,083 211,096; 1.11 211,096 211,111; 12 211,111 211,129; 18 211,129 - 211,205; 11 211,205 - 211,245; 12 211,245 - 211,372; 18 211,372 - 211,468; 12 211,468 - 211,661; 18 211,661 - 211,745; 11 211,745 - 211,799; 12 211,799 211,804; 11 211,825 211,845; 18 211,845 211,879; 11 211,879 - 211,929; 18 211,933 - 212,000
	2-я от осевой	14 211,129 - 211,244; 12 211,245 211,258; 12 211,360 211,372; 14 211,374 - 211,468; 12 211,661 - 211,804; 12 211,821 - 211,954; 1.11 211,954 211,969; 11 211,969 211,989; 1.11 211,989 212,000
	3-я от осевой	12 211,068 211,083; 1.17.1 211,084 211,096; 12 211,096 211,111
	4-я от осевой	12 211,954 211,969; 1.17.1 211,969 211,989; 12 211,989 212,000
Дорожные ограждения и направляющие устройства справа	На разделительной	
	На обочине	ОПО-Д 211,029 - 211,079; ОПО-Д 211,096 - 211,159; ДО (УЗ) 211,165 - 211,236; ДО (БЗ) 211,764 - 211,800; ОПО-Д 211,883 - 211,930; УПО-Д 211,933 - 211,970
Тротуары справа		211,071 - 211,084, (13 м), а/б, ш 10 м; 211,096 - 211,159, (63 м), а/б, ш 10 м; 211,937 - 211,969, (38 м), а/б, ш 10 м

Тротуары слева		
Дорожные ограждения и направляющие устройства слева	На обочине	Ст (3) 212,060 - 212,080
	На разделительной	
Дорожная разметка слева	2-я от осевой	12 212,000 - 212,092
	1-я от осевой	11 212,000 - 212,008; 18 212,008 - 212,092; 12 212,092 - 213,000
Элементы в плане		
Продольный профиль		α=7 L=440 212,440 L=450 α=13 212,990 α=4 L=110
Видимость в обратном направлении		<700 212,505 <500 212,605 <400 212,905 <500 213,000

Проект организации дорожного движения А-107 «Московское малое кольцо» 212+000-213+000

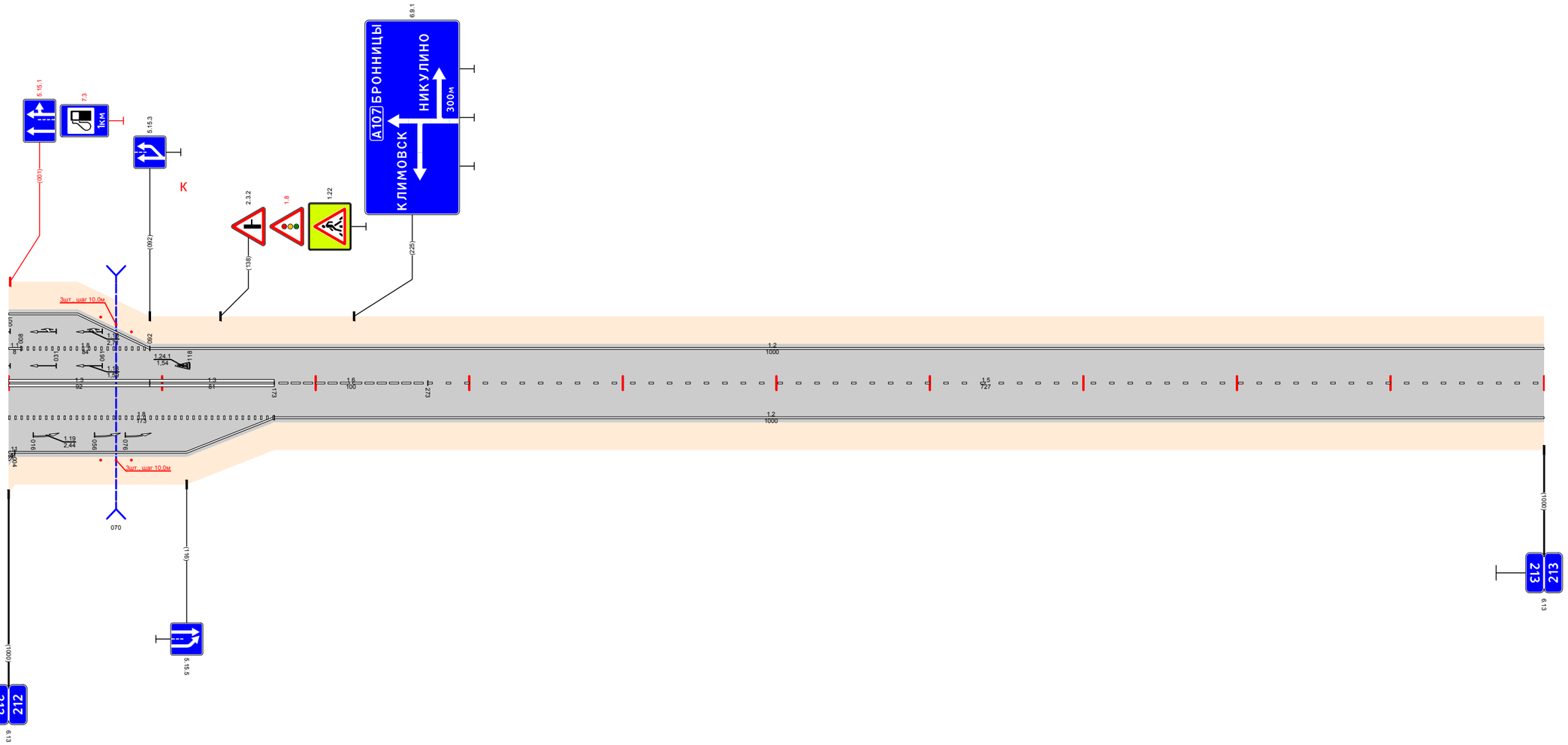

Видимость в прямом направлении		<700 212,605 <600 212,705 <500 212,905 <400 213,000
Дорожная разметка справа	Осевая линия	13 212,000 - 212,092; 13 212,092 - 212,173; 16 212,173 - 212,273; 15 212,273 - 213,000
	1-я от осевой	18 212,000 - 212,173; 12 212,173 - 213,000
	2-я от осевой	11 212,000 - 212,004; 12 212,004 - 212,173
	3-я от осевой	
	4-я от осевой	11 212,000 - 212,004
Дорожные ограждения и направляющие устройства справа	На разделительной	
	На обочине	Ст (3) 212,060 - 212,080
Тротуары справа		

Тротуары слева		
Дорожные ограждения и направляющие устройства слева	На обочине	Ст(3) 213,676 - 213,696
	На разделительной	
Дорожная разметка слева		12 213,000 - 214,000
Элементы в плане		
Продольный профиль	212,000	a=1 L=288 213,290 a=8 L=250 213,540 L=456 a=7 213,996 214,000
Видимость в обратном направлении	212,000	<700 213,715 <400 213,915 <500 213,996 214,000

Проект организации дорожного движения А-107 «Московское малое кольцо» 213+000-214+000

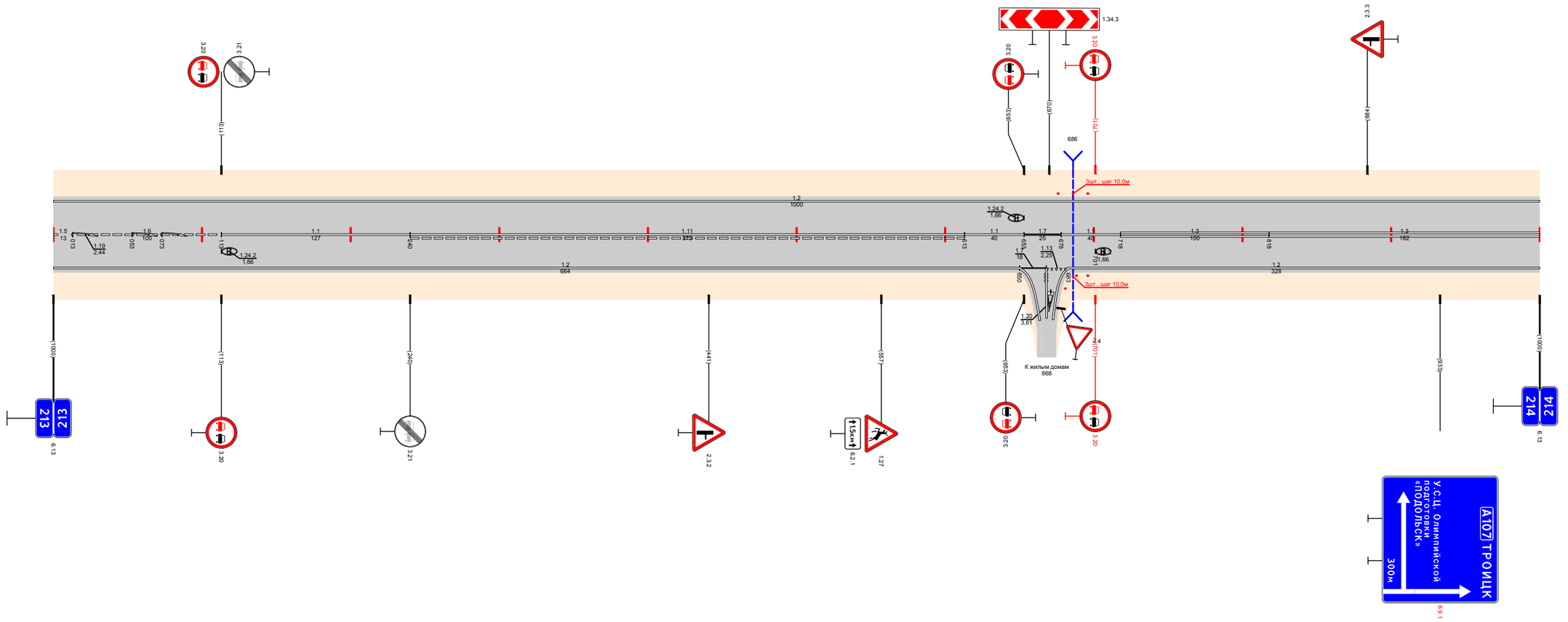

Видимость в прямом направлении	212,000	<300 213,115 <400 213,215 <700 213,915 <600 213,996 214,000
Дорожная разметка справа	Осевая линия	15 213,000 - 213,013; 1.6 213,013 - 213,113; 1.1 213,113 - 213,240; 1.11 213,240 - 213,613; 1.1 213,613 - 213,653; 1.7 213,653 - 213,678; 1.1 213,678 - 213,718; 1.3 213,718 - 213,818; 1.3 213,818 - 214,000
	1-я от осевой	1.2 213,000 - 213,650; 1.7 213,650 - 213,668; 1.13 213,668 - 213,683; 1.2 213,683 - 214,000
Дорожные ограждения и направляющие устройства справа	На разделительной	
	На обочине	Ст(3) 213,676 - 213,696
Тротуары справа		

Проект организации дорожного движения
А-107 «Московское малое кольцо»
214+000-215+000

Тротуары слева		
Дорожные ограждения и направляющие устройства слева	На обочине	ДО (У3) 214,049 - 214,100; Ст(3) 214,966 - 214,985
	На разделительной	
Дорожная разметка слева	3-я от осевой	12 214,159 - 214,174; 1.17.1 214,174 - 214,194; 12 214,194 - 214,209
	2-я от осевой	
	1-я от осевой	12 214,000 - 214,159; 1.11 214,159 - 214,174; 1.1 214,174 - 214,194; 1.11 214,194 - 214,209; 12 214,209 - 214,245; 1.13 214,245 - 214,253; 17 214,253 - 214,269; 12 214,269 - 215,000
Элементы в плане		214,806; R=1081, L=718
Продольный профиль		L=190; a=8; 214,190; a=4; L=100; 214,290; L=150; a=11; 214,440; L=100; a=41; 214,540; L=460; a=55
Видимость в обратном направлении		<600; 214,115; <700; 214,515; <200; 214,715; <300; 214,815; <400; 214,915; <500; 215,000

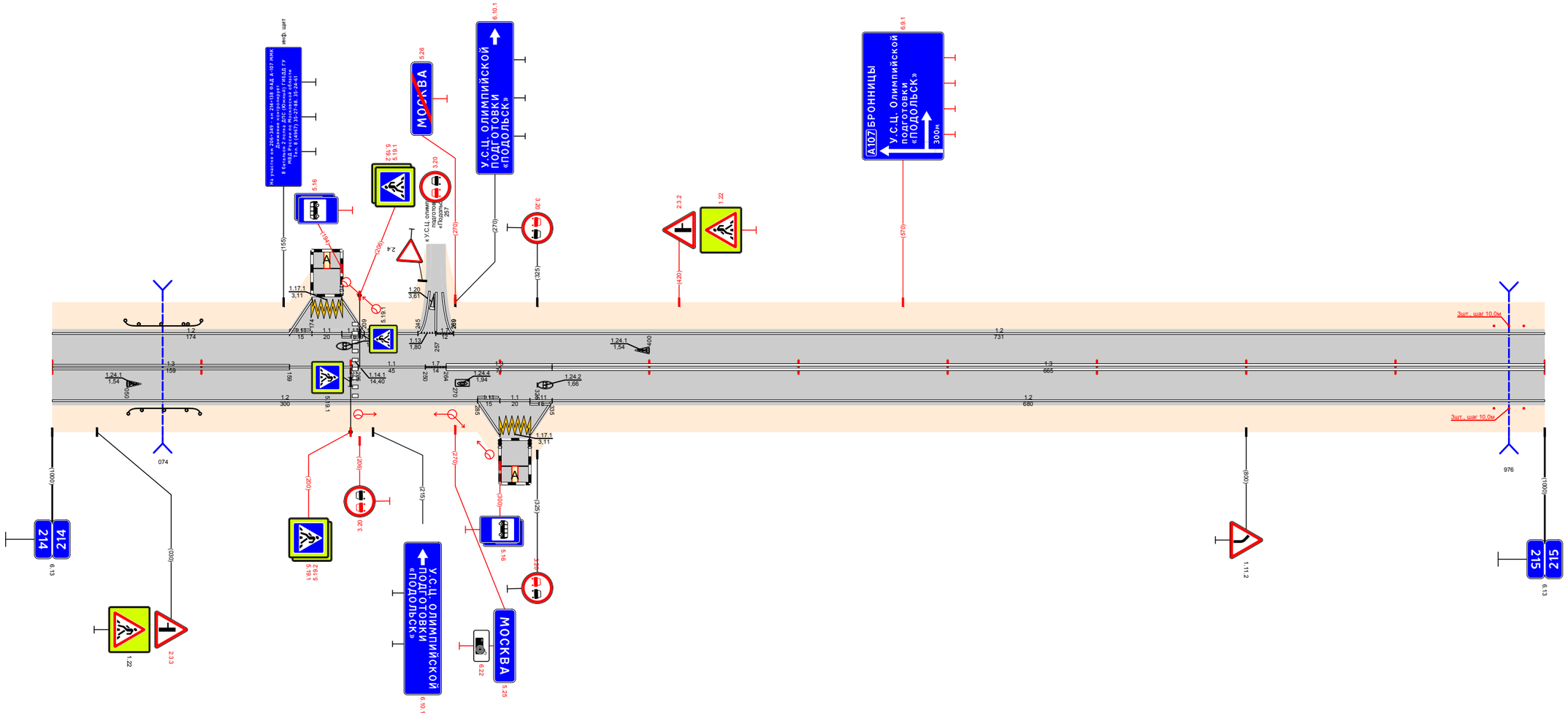

Видимость в прямом направлении		<400; 214,215; <700; 214,615; <600; 214,715; <500; 214,815; <400; 214,915; <300; 215,000
Дорожная разметка справа	Осевая линия	13 214,000 - 214,159; 11 214,159 - 214,201; 11 214,205 - 214,250; 17 214,250 - 214,264; 13 214,264 - 214,335; 13 214,335 - 215,000
	1-я от осевой	12 214,000 - 214,285; 1.11 214,285 - 214,300; 1.1 214,300 - 214,320; 1.11 214,320 - 214,335; 12 214,335 - 215,000
	2-я от осевой	
	3-я от осевой	12 214,285 - 214,300; 1.17.1 214,300 - 214,320; 12 214,320 - 214,335
Дорожные ограждения и направляющие устройства справа	На разделительной	
	На обочине	ДО (У3) 214,051 - 214,099; Ст(3) 214,966 - 214,985
Тротуары справа		

Тротуары слева		215,875 - 215,938 (63 м), о/п, ш 1,0 м
Дорожные ограждения и направляющие устройства слева	На обочине	ДО (У3) 215,476 - 215,666; ДО (У3) 215,838 - 215,867; МОПОУ(У3) 215,874 – 215,939; ДО (У3) 215,943 - 216,000
	На разделительной	
Дорожная разметка слева		1.2 215,000 - 216,000
Элементы в плане		R=1081, L=718; 215,524
Продольный профиль		215,294; L=187; a=18; 215,190; a=33; L=804; 215,994
Видимость в обратном направлении		215,000; <600; 215,105; <700; 216,000

Проект организации дорожного движения
А-107 «Московское малое кольцо»
215+000-216+000

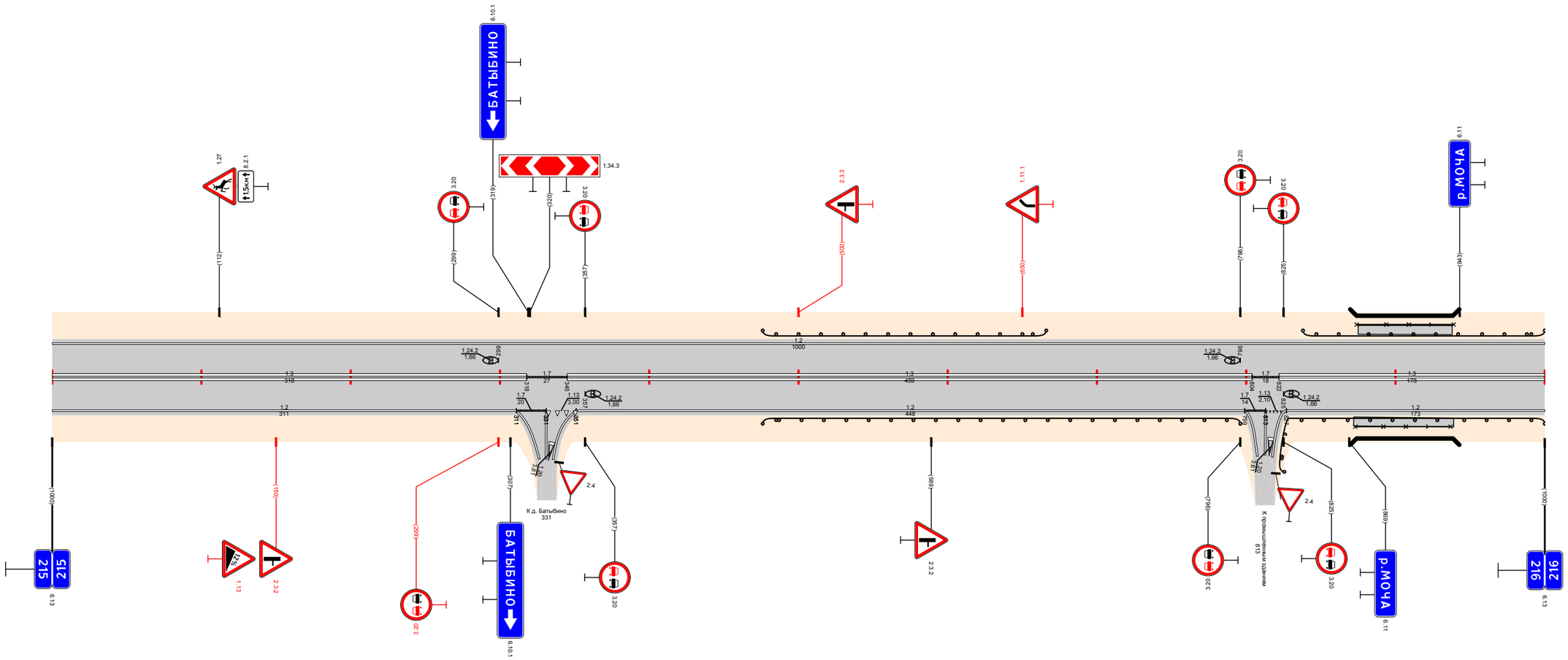

Видимость в прямом направлении		215,000; <300; 215,105; <200; 215,205; <300; 215,305; <700; 216,000
Дорожная разметка справа	Осевая линия	1.3 215,000 - 215,318; 1.7 215,318 215,345; 1.3 215,345 - 215,804; 1.7 215,804 215,822; 1.3 215,822 - 216,000
	1-я от осевой	1.2 215,000 - 215,311; 1.7 215,311 215,331; 1.13 215,331 215,351; 1.2 215,351 - 215,799; 1.7 215,799 215,813; 1.13 215,813 215,827; 1.2 215,827 - 216,000
Дорожные ограждения и направляющие устройства справа	На разделительной	
	На обочине	ДО (У3) 215,476 - 215,796; ДО (У3) 215,818 - 215,832; ДО (У3) 215,832 - 215,867; МОПОУ(У3) 215,867 - 215,943; ДО (У3) 215,943 - 216,000
Тротуары справа		215,872 - 215,939 (67 м), о/п, ш 1,0 м

Проект организации дорожного движения
А-107 «Московское малое кольцо»
216+000-217+000

Тротуары слева		216,675 - 216,749 (74 м), о/д, ш. 1,0 м; 216,768 - 216,792 (24 м), о/д, ш. 1,0 м
Дорожные ограждения и направляющие устройства слева	На обочине	ДО (У3) 216,000 - 216,047; ДО (У3) 216,298 - 216,471; УПО-Д 216,676 - 216,708; ОПО-Д 216,718 - 216,749; УПО-Д 216,765 - 216,791; УПО-Д 216,793 - 216,843
	На разделительной	
Дорожная разметка слева	3-я от осевой	12 216,638 216,655; 1.17.1 216,655 216,675; 12 216,675 216,692
	2-я от осевой	12 216,734 216,744; 12 216,759 216,774
	1-я от осевой	12 216,000 - 216,638; 111 216,638 216,655; 1.1 216,655 216,675; 111 216,675 216,692; 12 216,692 216,724; 12 216,724 216,725; 12 216,734 216,744; 112 216,744 216,756; 117 216,756 216,762; 12 216,762 216,774; 17 216,774 216,786; 1.2 216,786 - 217,000
Элементы в плане		216,025; R=3903, L=825; 216,850
Продольный профиль		α=27; L=220; 216,220; α=11; L=780
Видимость в обратном направлении		<700; 216,370; <300; 216,570; <400; 216,670; <500; 216,770; <600; 216,870; <700; 217,000

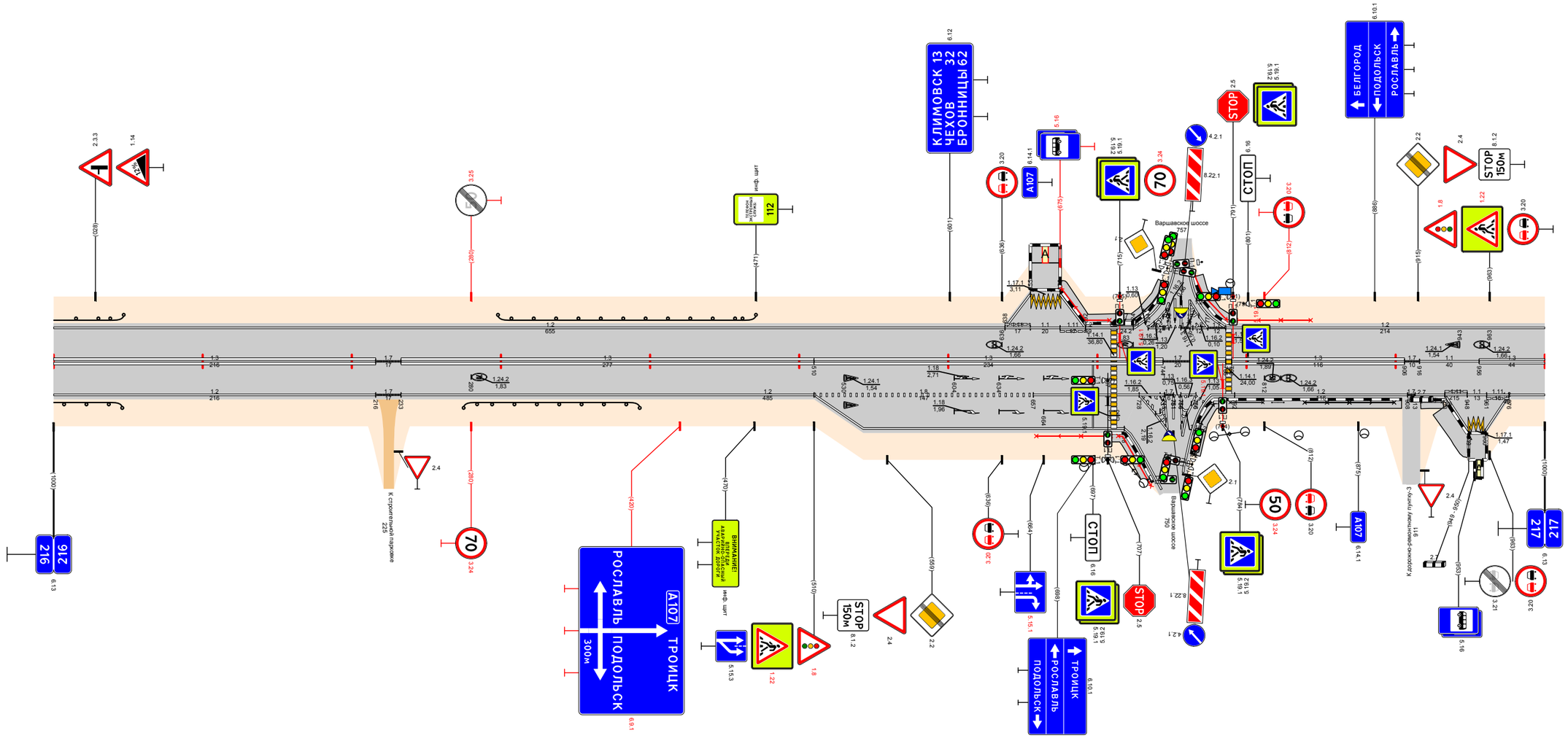

Видимость в прямом направлении		<700; 216,370; <600; 216,470; <500; 216,570; <400; 216,770; <300; 216,870; <600; 216,970; <700; 217,000
Дорожная разметка справа	Осевая линия	1.3 216,000 - 216,216; 1.7 216,216 216,233; 1.3 216,233 - 216,510; 1.3 216,510 - 216,744; 1.7 216,744 216,764; 1.3 216,764 216,786; 1.3 216,790 - 216,906; 1.7 216,906 216,916; 1.1 216,916 - 216,956; 1.3 216,956 - 217,000
	1-я от осевой	1.2 216,000 - 216,216; 1.7 216,216 216,233; 1.2 216,233 - 216,510; 1.8 216,510 - 216,657; 1.1 216,657 - 216,728; 12 216,728 216,744; 117 216,744 216,756; 12 216,756 216,764; 12 216,776 216,792; 1.2 216,792 - 216,908; 17 216,908 216,922; 12 216,922 216,933; 111 216,933 216,948; 11 216,948 216,961; 111 216,961 216,976; 12 216,976 217,000
	2-я от осевой	1.2 216,510 - 216,718; 12 216,740 216,746
	3-я от осевой	12 216,933 216,949; 1.17.1 216,949 216,961; 12 216,961 216,976
Дорожные ограждения и направляющие устройства справа	На разделительной	
	На обочине	ДО (У3) 216,000 - 216,046; ДО (У3) 216,275 - 216,393; УПО-Д 216,659 - 216,709; УПО-Д 216,74 - 216,766; ОПО-Д 216,825 - 216,839; ОПО-Д 216,889 - 216,917; УПО-Д 216,825 - 216,875; ОПО-Д 216,839 - 216,899; ОПО-Д 216,917 - 216,931
Тротуары справа		216,707 - 216,739 (32 м), о/д, ш. 1,0 м; 216,766 - 216,904, (138 м), о/д, ш. 1,0 м; 216,914 - 216,932; 216,931 - 216,943, о/д, ш. 2,0 м

Проект организации дорожного движения А-107 «Московское малое кольцо» 217+000–218+000

Тротуары слева		
Дорожные ограждения и направляющие устройства слева	На обочине	
	На разделительной	
Дорожная разметка слева		12 217,000 - 217,242; 17 217,242 - 217,254; 12 217,254 - 217,404; 17 217,408 - 217,424; 12 217,428 - 217,519; 17 217,533 - 217,549; 12 217,549 - 218,000
Элементы в плане		
Продольный профиль		217,000; a=9; L=218; 217,220; L=150; a=6; 217,370; a=4; L=630
Видимость в обратном направлении		<700; 217,470; <300; 217,570; <400; 217,670; <500; 217,770; <700; 218,000

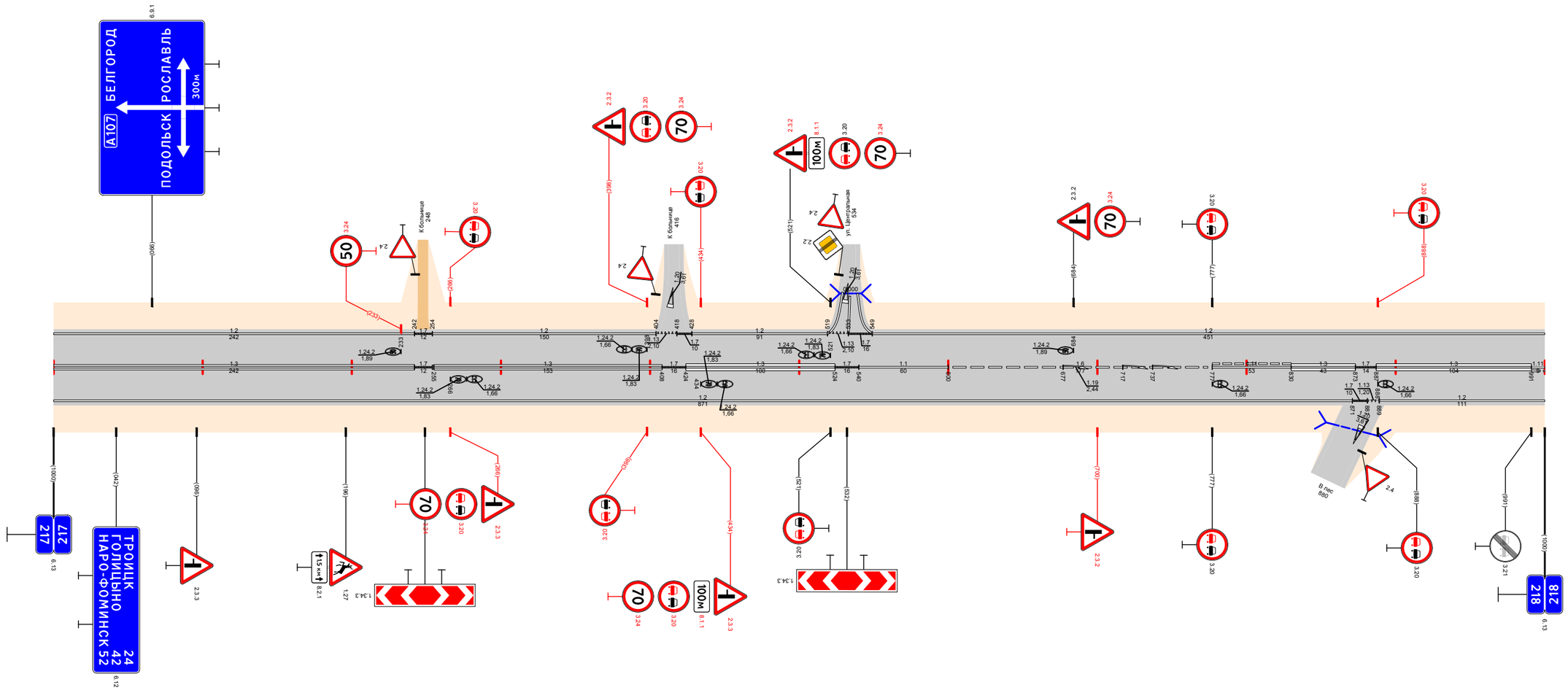

Видимость в прямом направлении		<700; 217,470; <600; 217,570; <500; 217,670; <400; 217,770; <300; 217,870; <700; 218,000
Дорожная разметка справа	Осевая линия	13 217,000 - 217,242; 17 217,242 - 217,254; 13 217,255 - 217,408; 17 217,408 - 217,424; 13 217,424 - 217,524; 17 217,524 - 217,540; 11 217,540 - 217,600; 16 217,600 - 217,777; 111 217,777 - 217,830; 13 217,830 - 217,873; 17 217,873 - 217,887; 13 217,887 - 217,991; 17 217,991 - 218,000
	1-я от осевой	12 217,000 - 217,871; 17 217,871 - 217,887; 11 217,887 - 217,889; 12 217,889 - 218,000
Дорожные ограждения и направляющие устройства справа	На разделительной	
	На обочине	
Тротуары справа		

Тротуары слева		
Дорожные ограждения и направляющие устройства слева	На обочине	См.(3) 218,205 - 218,225
	На разделительной	
Дорожная разметка слева	3-я от осевой	1.2 218,955 218,973; 1.17.1 218,973 218,994; 1.2 218,994 219,000
	2-я от осевой	
	1-я от осевой	1.2 218,000 - 218,955; 1.11 218,955 218,970; 1.1 218,970 218,994; 1.11 218,994 219,000
Элементы в плане		
Продольный профиль		a=4 218,000; a=6; L=338; 218,355; L=627; a=6; 218,982; a=3 18
Видимость в обратном направлении		<700; 218,655; <500; 218,755; <600; 218,955; <500; 218,982; <600; 219,000

Проект организации дорожного движения
А-107 «Московское малое кольцо»
218+000-219+000

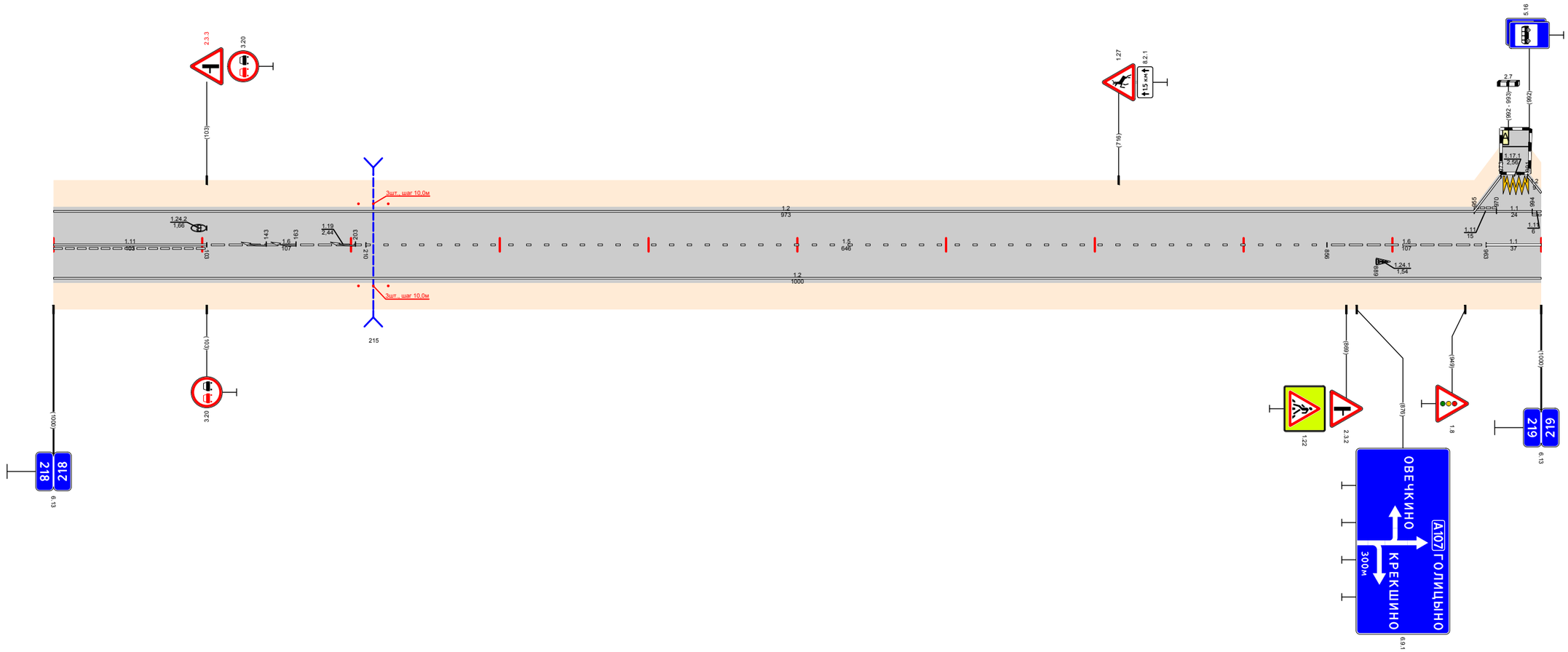

Видимость в прямом направлении		<700; 218,755; <600; 218,982; <500; 219,000
Дорожная разметка справа	Осевая линия	1.11 218,000 - 218,103; 16 218,103 - 218,210; 15 218,210 - 218,856; 16 218,856 - 218,963; 1.1 218,963 219,000
	1-я от осевой	1.2 218,000 - 219,000
Дорожные ограждения и направляющие устройства справа	На разделительной	
	На обочине	См.(3) 218,205 - 218,225
Тротуары справа		

Проект организации дорожного движения
А-107 «Московское малое кольцо»
219+000-220+000

Тротуары слева		
Дорожные ограждения и направляющие устройства слева	На обочине	УПО-Д 219,051 - 219,101; УПО-Д 219,105 - 219,145; ДО (ЛЭ) 219,172 - 219,195
	На разделительной	
Дорожная разметка слева	3-я от осевой	1.2 219,000 - 219,010
	2-я от осевой	
	1-я от осевой	1.11 219,000 - 219,010; 1.2 219,010 - 219,145; 1.13 219,145 - 219,157; 1.7 219,157 - 219,169; 1.2 219,169 - 219,197; 1.7 219,197 - 219,222; 1.4 219,222 - 219,443; 1.2 219,443 - 220,000
Элементы в плане		219,922 R=726, L=376
Продольный профиль		L=115; α=3; 219,115; α=1; L=450; 219,565; L=150; α=1; 219,715; α=5; L=265
Видимость в обратном направлении		<600; 219,165; <700; 220,000

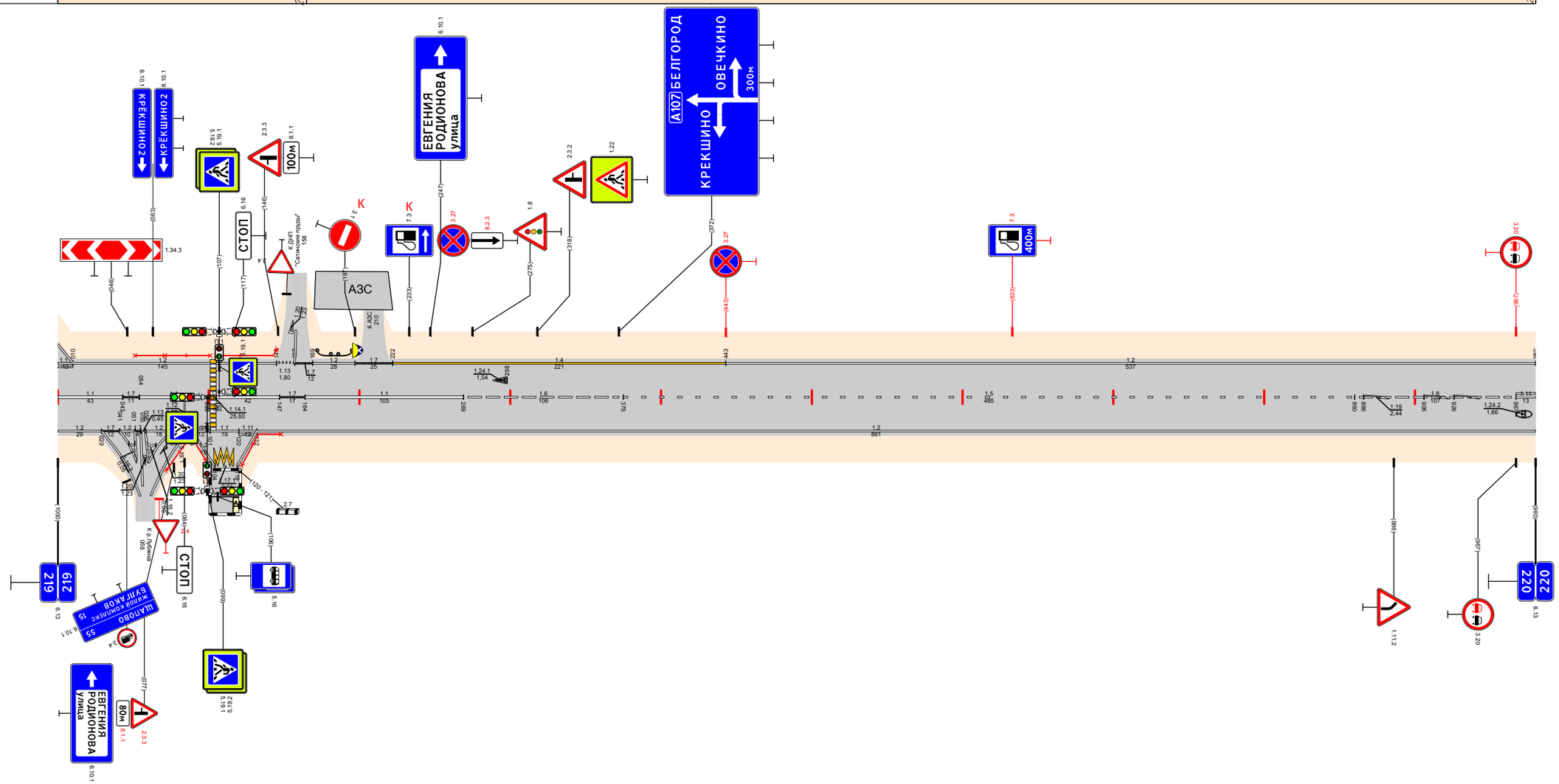

Видимость в прямом направлении		<500; 219,265; <700; 220,000
Дорожная разметка справа	Осевая линия	1.1 219,000 - 219,043; 1.7 219,043 - 219,054; 1.1 219,054 - 219,100; 1.1 219,105 - 219,147; 1.7 219,147 - 219,164; 1.1 219,164 - 219,269; 1.6 219,269 - 219,375; 1.5 219,375 - 219,860; 1.6 219,860 - 219,967; 1.11 219,967 - 220,000
	1-я от осевой	1.2 219,000 - 219,029; 1.7 219,029 - 219,043; 1.2 219,043 - 219,054; 1.7 219,054 - 219,058; 1.2 219,058 - 219,076; 1.7 219,076 - 219,089; 1.11 219,089 - 219,101; 1.1 219,101 - 219,120; 1.11 219,120 - 219,132; 1.2 219,132 - 220,000
	2-я от осевой	1.2 219,029 - 219,043; 1.1 219,043 - 219,051; 1.2 219,051 - 219,052; 1.2 219,052 - 219,076
	3-я от осевой	1.2 219,089 - 219,104; 1.1 219,104 - 219,119; 1.2 219,119 - 219,132
Дорожные ограждения и направляющие устройства справа	На разделительной	
	На обочине	УПО-Д 219,072 - 219,098; УПО-Д 219,122 - 219,143
Тротуары справа		

Тротуары слева		
Дорожные ограждения и направляющие устройства слева	На обочине	См (3) 220,216 - 220,236; См (3) 220,643 - 220,663
	На разделительной	
Дорожная разметка слева		12 220,000 - 221,000
Элементы в плане		R=726, L=376 (220,318)
Продольный профиль		a=5 L=40 (220,024); a=3 L=20 (220,054); L=200; a=6 (220,255); a=7; L=400 (220,655); a=19; L=345
Видимость в обратном направлении		<700 (220,360); <400 (220,460); <500 (220,560); <700 (221,000)

Проект организации дорожного движения
А-107 «Московское малое кольцо»
220+000-221+000

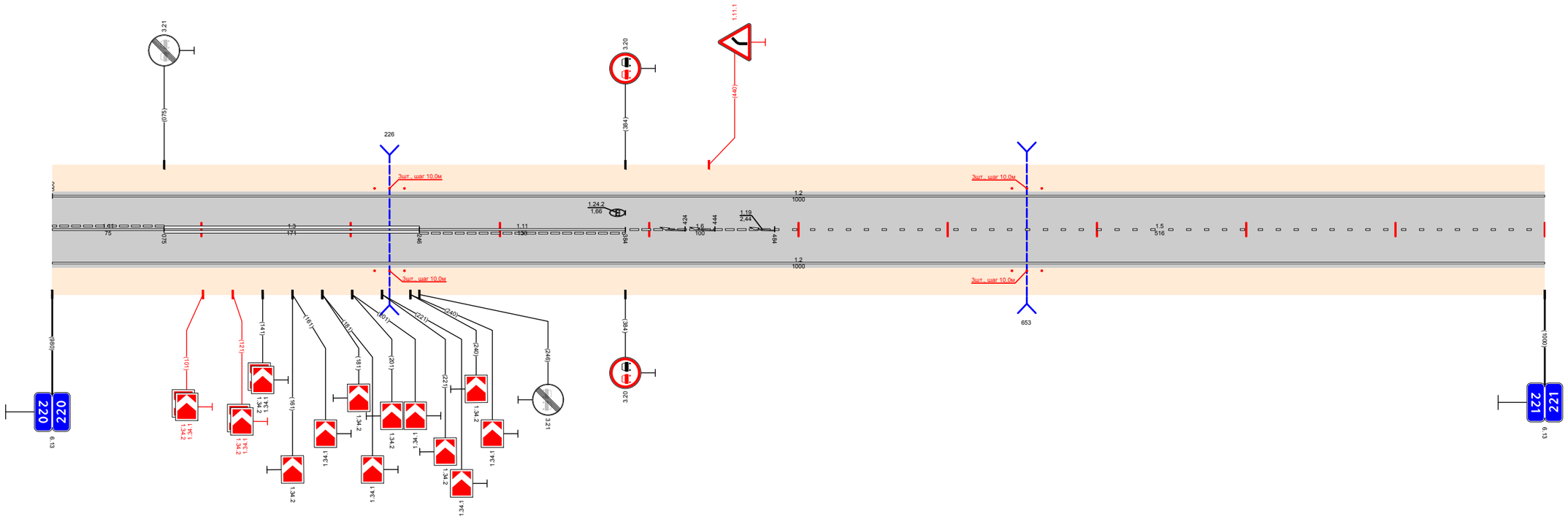

Видимость в прямом направлении		<700 (220,360); <600 (220,460); <500 (220,660); <700 (221,000)
Дорожная разметка справа	Осевая линия	1.11 220,000 - 220,075; 13 220,075 - 220,246; 1.11 220,246 - 220,384; 16 220,384 - 220,484; 15 220,484 - 221,000
	1-я от осевой	12 220,000 - 221,000
Дорожные ограждения и направляющие устройства справа	На разделительной	
	На обочине	См (3) 220,216 - 220,236; См (3) 220,643 - 220,663
Тротуары справа		

Тротуары слева		
Дорожные ограждения и направляющие устройства слева	На обочине	Ст(3) 221,144 - 221,154
	На разделительной	
Дорожная разметка слева		12 221,000 - 221,216 / 12 221,216 - 222,000
Элементы в плане		
Продольный профиль		α=9 / L=950
Видимость в обратном направлении		<700 / 221,355 / <500 / 221,455 / <600 / 221,555 / <700 / 222,000

Проект организации дорожного движения
А-107 «Московское малое кольцо»
221+000-222+000

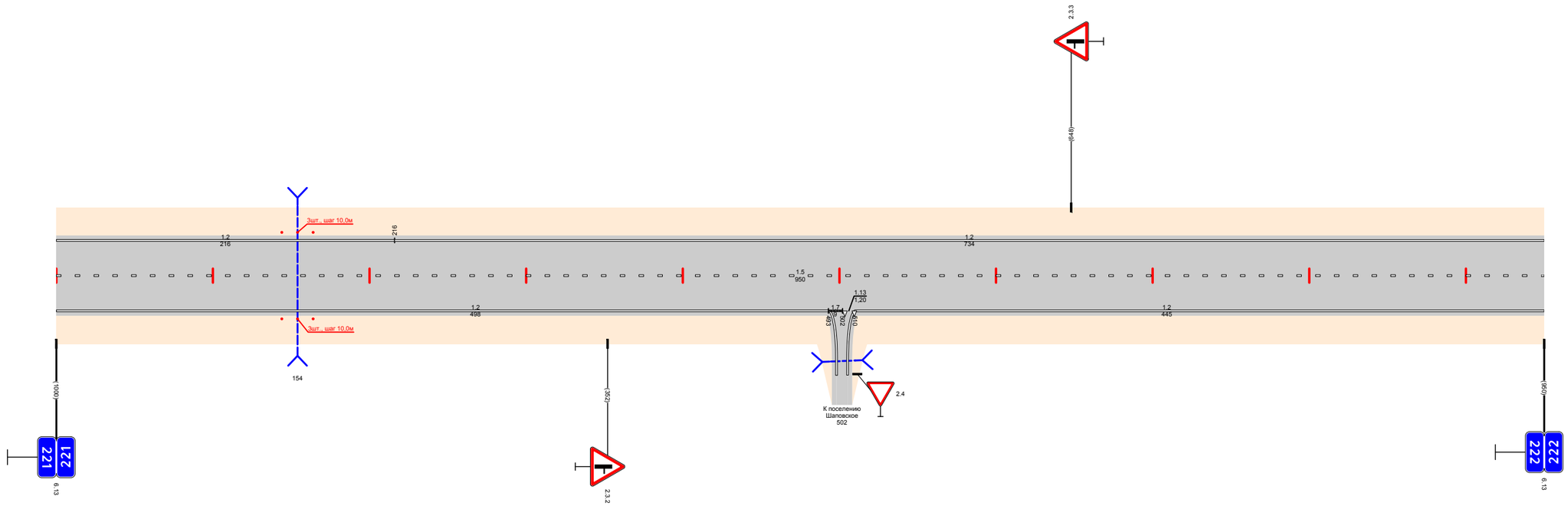

Видимость в прямом направлении		<700 / 222,000
Дорожная разметка справа	Осевая линия	15 221,000 - 222,000
	1-я от осевой	12 221,000 - 221,493 / 17 221,493 - 221,510 / 19 221,510 - 221,532 / 12 221,532 - 222,000
Дорожные ограждения и направляющие устройства справа	На разделительной	
	На обочине	Ст(3) 221,144 - 221,154
Тротуары справа		

Тротуары слева		
Дорожные ограждения и направляющие устройства слева	На обочине	
	На разделительной	
Дорожная разметка слева		12 222,000 - 223,000
Элементы в плане		
Продольный профиль		а=9 L=50 222,050 / а=7 / L=950 / 222,000 а=9 L=40
Видимость в обратном направлении		<700 / 222,355 / <500 / 222,455 / <600 / 222,555 / <700 / 223,000

Проект организации дорожного движения А-107 «Московское малое кольцо» 222+000-223+000

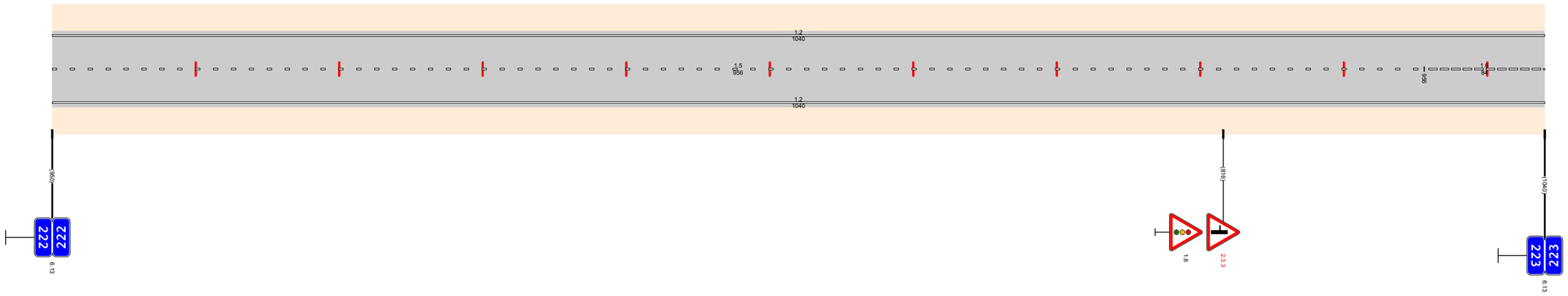

Видимость в прямом направлении		<700 / 223,000
Дорожная разметка справа	Осевая линия	15 222,000 - 222,956 / 16 222,956 - 223,000
	1-я от осевой	12 222,000 - 223,000
Дорожные ограждения и направляющие устройства справа	На разделительной	
	На обочине	
Тротуары справа		

Тротуары слева		
Дорожные ограждения и направляющие устройства слева	На обочине	Ст(3) 223,145 - 223,155
	На разделительной	
Дорожная разметка слева		12 223,000 - 223,069; 13 223,069 223,083; 17 223,083 223,098; 12 223,098 - 224,000
Элементы в плане		
Продольный профиль		a=9; L=701; 223,701; L=299; a=7
Видимость в обратном направлении		<700; 223,855; <400; 224,000

Проект организации дорожного движения
А-107 «Московское малое кольцо»
223+000-224+000

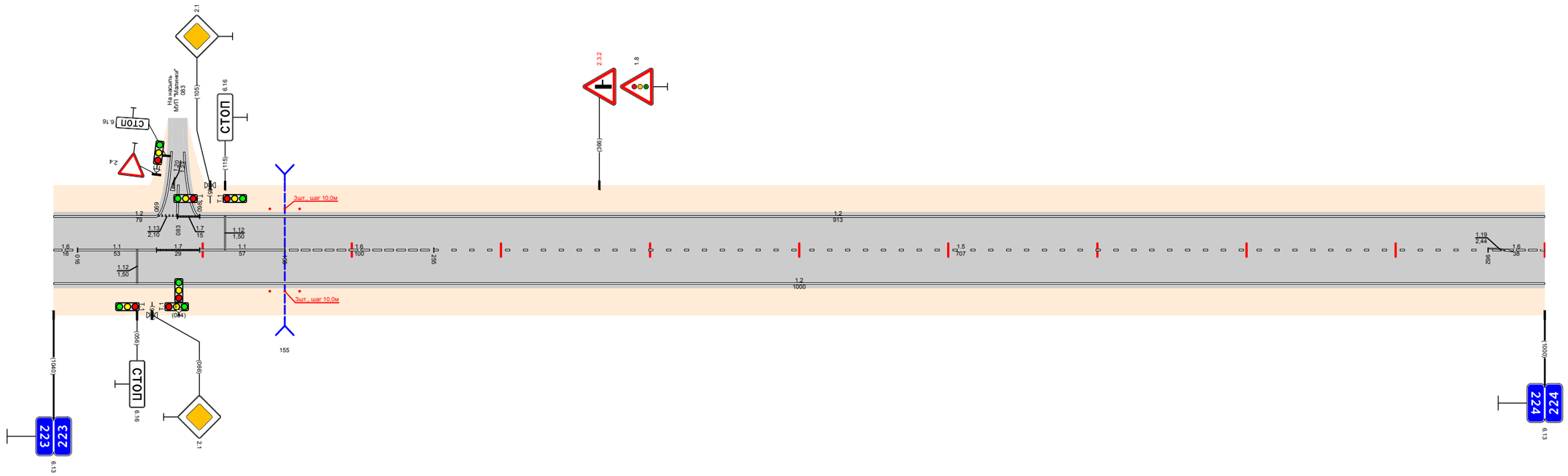

Видимость в прямом направлении		<700; 223,955; <600; 224,000
Дорожная разметка справа	Осевая линия	16 223,000 223,016; 11 223,016 - 223,069; 17 223,069 223,098; 11 223,098 - 223,155; 16 223,155 - 223,255; 15 223,255 - 223,962; 16 223,962 224,000
	1-я от осевой	12 223,000 - 224,000
Дорожные ограждения и направляющие устройства справа	На разделительной	
	На обочине	Ст(3) 223,145 - 223,155
Тротуары справа		

Тротуары слева		
Дорожные ограждения и направляющие устройства слева	На обочине	
	На разделительной	
Дорожная разметка слева		12 224,000 - 224,876 | 14 224,876 - 225,000
Элементы в плане		
Продольный профиль		L=350 | a=8 | 224,350 | a=7 | L=650
Видимость в обратном направлении		<400 | 224,155 | <500 | 224,255 | <600 | 224,355 | <700 | 225,000

Проект организации дорожного движения
А-107 «Московское малое кольцо»
224+000-225+000

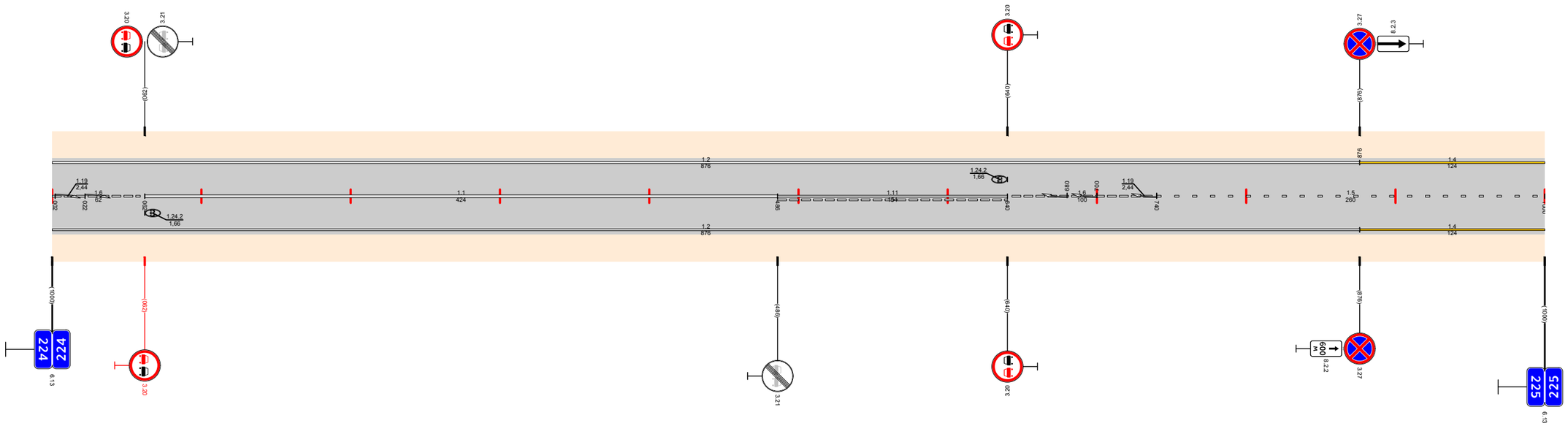

Видимость в прямом направлении		<500 | 224,155 | <400 | 224,455 | <700 | 225,000
Дорожная разметка справа	Осевая линия	16 224,000 - 224,062 | 11 224,062 - 224,486 | 111 224,486 - 224,640 | 16 224,640 - 224,740 | 15 224,740 - 225,000
	1-я от осевой	12 224,000 - 224,876 | 14 224,876 - 225,000
Дорожные ограждения и направляющие устройства справа	На разделительной	
	На обочине	
Тротуары справа		

Тротуары слева		
Дорожные ограждения и направляющие устройства слева	На обочине	ДО (УЗ) 225,309 - 225,435
	На разделительной	
Дорожная разметка слева	3-я от осевой	12 225,459 225,476 117.1 225,476 225,490 12 225,490 225,507
	2-я от осевой	
	1-я от осевой	14 225,000 - 225,459 111 225,459 225,474 11 225,474 225,492 111 225,492 225,507 14 225,507 225,536 12 225,536 - 226,000
Элементы в плане		
Продольный профиль		a=5 L=1000
Видимость в обратном направлении		<700 226,000

Проект организации дорожного движения
А-107 «Московское малое кольцо»
225+000-226+000

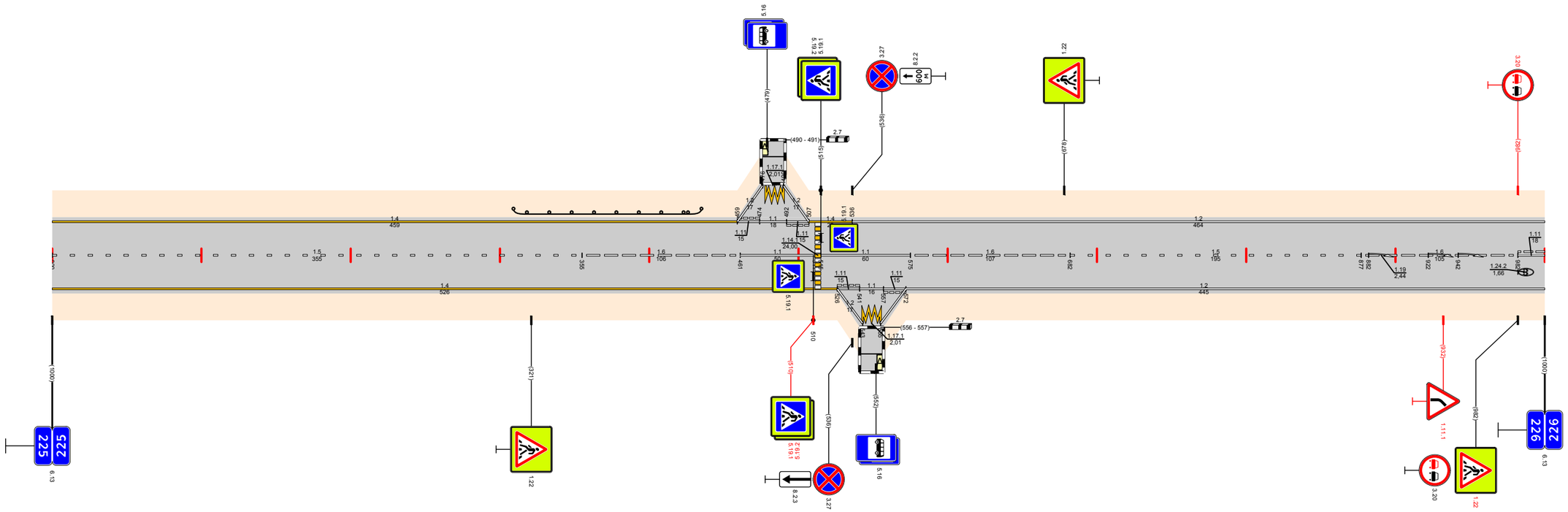

Видимость в прямом направлении		<700 226,000
Дорожная разметка справа	Осевая линия	15 225,000 - 225,355 16 225,355 - 225,461 11 225,461 - 225,511 11 225,515 - 225,575 16 225,575 - 225,682 15 225,682 - 225,877 16 225,877 - 225,982 111 225,982 226,000
	1-я от осевой	14 225,000 - 225,526 111 225,526 225,541 11 225,541 225,557 111 225,557 225,572 12 225,572 - 226,000
	2-я от осевой	
	3-я от осевой	12 225,526 225,543 1171 225,543 225,555 12 225,555 225,572
Дорожные ограждения и направляющие устройства справа	На разделительной	
	На обочине	
Тротуары справа		

Тротуары слева		
Дорожные ограждения и направляющие устройства слева	На обочине	Ст(3) 226,659 - 226,679
	На разделительной	
Дорожная разметка слева	3-я от осевой	12 226,108 226,126; 1.17.1 226,126 226,141; 12 226,141 226,158
	2-я от осевой	14 226,931 - 227,000
	1-я от осевой	12 226,000 - 226,108; 1.11 226,108 226,123; 11 226,123 226,143; 1.11 226,143 226,158; 12 226,158 - 226,931; 15 226,931 - 227,000
Элементы в плане		226,077; R=977, L=405; 226,416
Продольный профиль		α=17; L=290; 226,290; L=450; α=6; 226,740; L=260; α=1
Видимость в обратном направлении		<700; 226,545; <200; 226,645; <300; 226,745; <400; 226,845; <500; 226,945; <600; 227,000

Проект организации дорожного движения
А-107 «Московское малое кольцо»
226+000-227+000

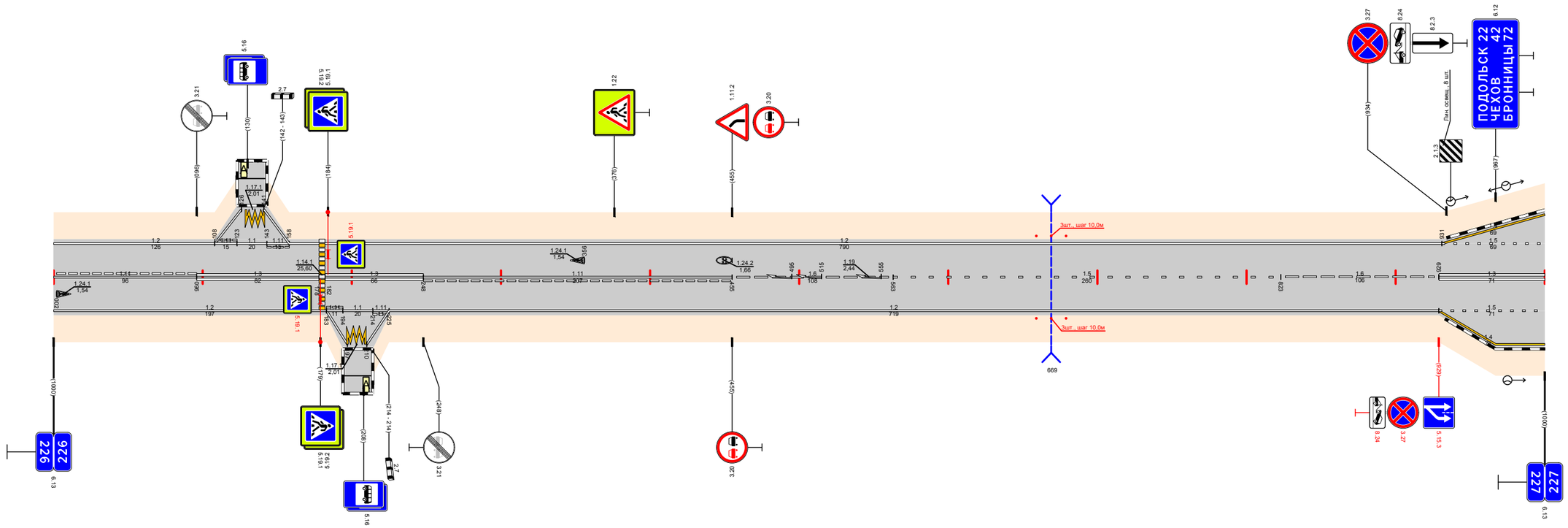

Видимость в прямом направлении		<700; 226,645; <500; 226,745; <400; 226,845; <300; 227,000
Дорожная разметка справа	Осевая линия	111 226,000 - 226,096; 13 226,096 - 226,178; 13 226,182 - 226,248; 111 226,248 - 226,455; 16 226,455 - 226,563; 15 226,563 - 226,823; 16 226,823 - 226,929; 13 226,929 - 227,000
	1-я от осевой	12 226,000 - 226,183; 1.11 226,183 226,194; 11 226,194 226,214; 1.11 226,214 226,225; 12 226,225 - 226,929; 15 226,929 - 227,000
	2-я от осевой	14 226,929 - 227,000
	3-я от осевой	12 226,183 226,197; 1.17.1 226,197 226,210; 12 226,210 226,225
Дорожные ограждения и направляющие устройства справа	На разделительной	
	На обочине	Ст(3) 226,659 - 226,679
Тротуары справа		

Проект организации дорожного движения А-107 «Московское малое кольцо» 227+000-228+000

Тротуары слева		227,158 - 227,274, (116 м), а/б, ш 2,0 м; 227,255 - 227,346, (91 м), а/б, ш 2,0 м
Дорожные ограждения и направляющие устройства слева	На обочине	ДО (У3) 227,168 - 227,192; ДО (У3) 227,201 - 227,216; ДО (У3) 227,261 - 227,262; ДО (У3) 227,270 - 227,318
	На разделительной	
Дорожная разметка слева	4-я от осевой	14 227,116 227,142; 1.17.1 227,142 227,166; 14 227,166 227,190
	3-я от осевой	17 227,227 227,234; 17 227,226 227,235; 14 227,262 - 227,343; 17 227,343 227,360; 14 227,360 - 227,420
	2-я от осевой	14 227,000 - 227,116; 1.11 227,116 227,142; 11 227,142 227,166; 1.11 227,166 227,190; 14 227,190 227,202; 17 227,207 227,242; 11 227,224 227,264; 11 227,268 227,305; 16 227,305 - 227,355; 15 227,355 - 227,420; 14 227,420 227,450; 17 227,450 227,466; 14 227,466 - 227,556
	1-я от осевой	15 227,000 - 227,196; 11 227,202 227,218; 11 227,224 227,264; 11 227,268 227,305; 16 227,305 - 227,355; 15 227,355 - 227,556; 12 227,556 - 228,000
Элементы в плане		
Продольный профиль		L=440; α=6; 227,440; α=8; L=551; 227,991; 7; 9
Видимость в обратном направлении		<700; 228,000

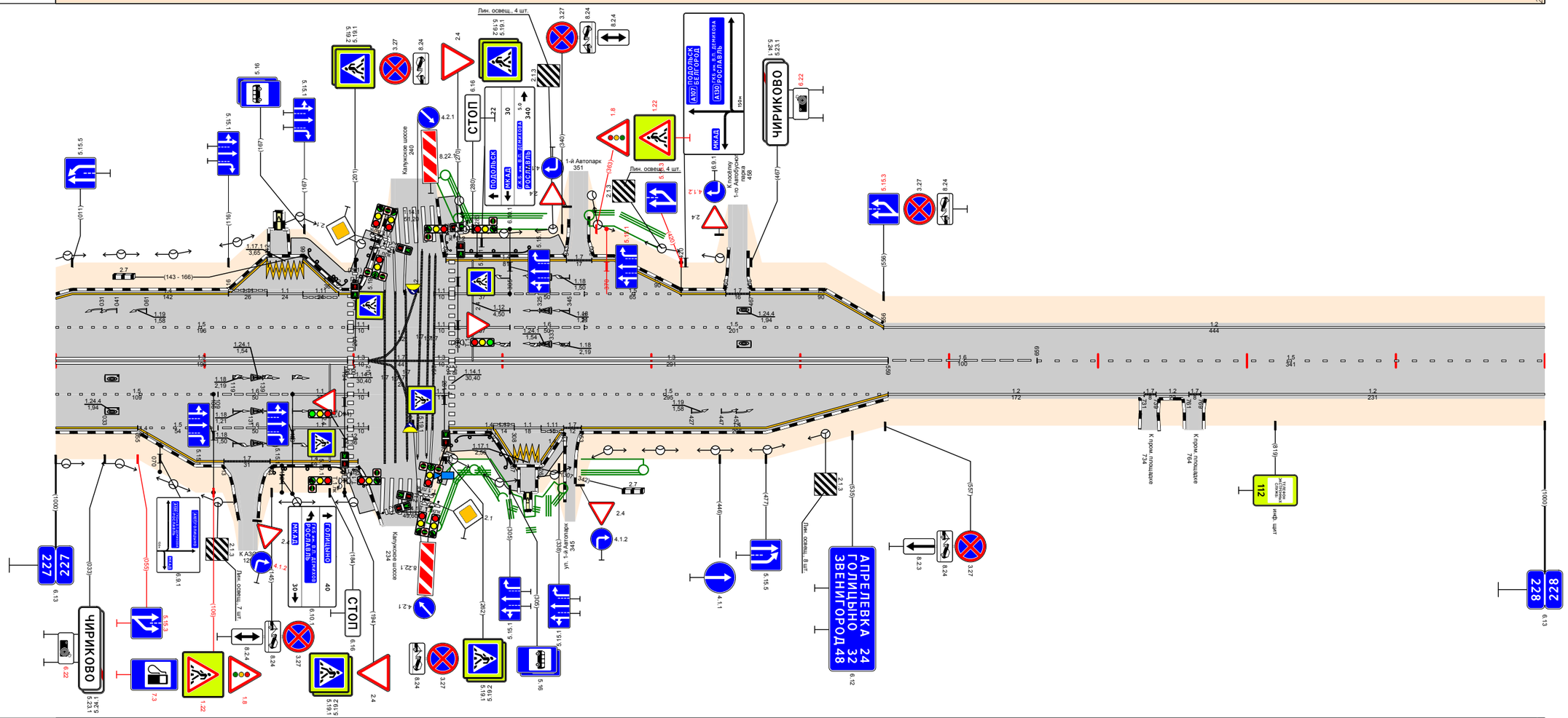

Видимость в прямом направлении		<700; 228,000
Дорожная разметка справа	Осевая линия	13 227,000 - 227,196; 13 227,202 227,218; 17 227,224 227,231; 17 227,242 - 227,254; 13 227,256 227,264; 13 227,268 - 227,559; 16 227,559 - 227,659; 15 227,659 - 228,000
	1-я от осевой	15 227,000 - 227,109; 16 227,109 - 227,159; 11 227,159 227,196; 11 227,202 227,218; 11 227,252 227,264; 15 227,264 - 227,559; 12 227,559 - 227,731; 17 227,731 227,739; 12 227,739 227,761; 17 227,761 227,769; 12 227,769 - 228,000
	2-я от осевой	14 227,000 - 227,055; 15 227,055 - 227,109; 16 227,109 - 227,159; 11 227,159 227,196; 11 227,202 227,218; 14 227,264 227,294; 1.11 227,294 227,308; 11 227,308 227,326; 1.11 227,326 227,341; 17 227,341 227,353; 14 227,353 - 227,559
	3-я от осевой	14 227,055 - 227,113; 17 227,113 227,144; 14 227,144 - 227,203
	4-я от осевой	14 227,294 227,308; 1.17.1 227,308 227,326; 14 227,326 227,341
Дорожные ограждения и направляющие устройства справа	На разделительной	
	На обочине	ДО (У3) 227,142 - 227,193; ДО (У3) 227,203 - 227,209; ДО (У3) 227,255 - 227,256; ДО (У3) 227,269 - 227,305
Тротуары справа		227,195 - 227,218, (23 м), а/б, ш 2,0 м; 227,259 - 227,264, (5 м), а/б, ш 1,0 м; 227,268 - 227,343, (20 м), а/б, ш 1,0 м

Тротуары слева		
Дорожные ограждения и направляющие устройства слева	На обочине	Ст(3) 228,167 - 228,187
	На разделительной	
Дорожная разметка слева	2-я от осевой	14 228,685 - 228,856; 12 228,872 228,877
	1-я от осевой	12 228,000 - 228,236; 17 228,236 228,246; 12 228,246 - 228,685; 18 228,685 - 228,845; 11 228,845 228,872; 12 228,872 - 229,000
Элементы в плане		
Продольный профиль		α=7; L=640; 228,640; L=150; α=10; 228,790; L=185; α=25
Видимость в обратном направлении		<700; 228,840; <600; 228,940; <400; 229,000

Проект организации дорожного движения
А-107 «Московское малое кольцо»
228+000-229+000

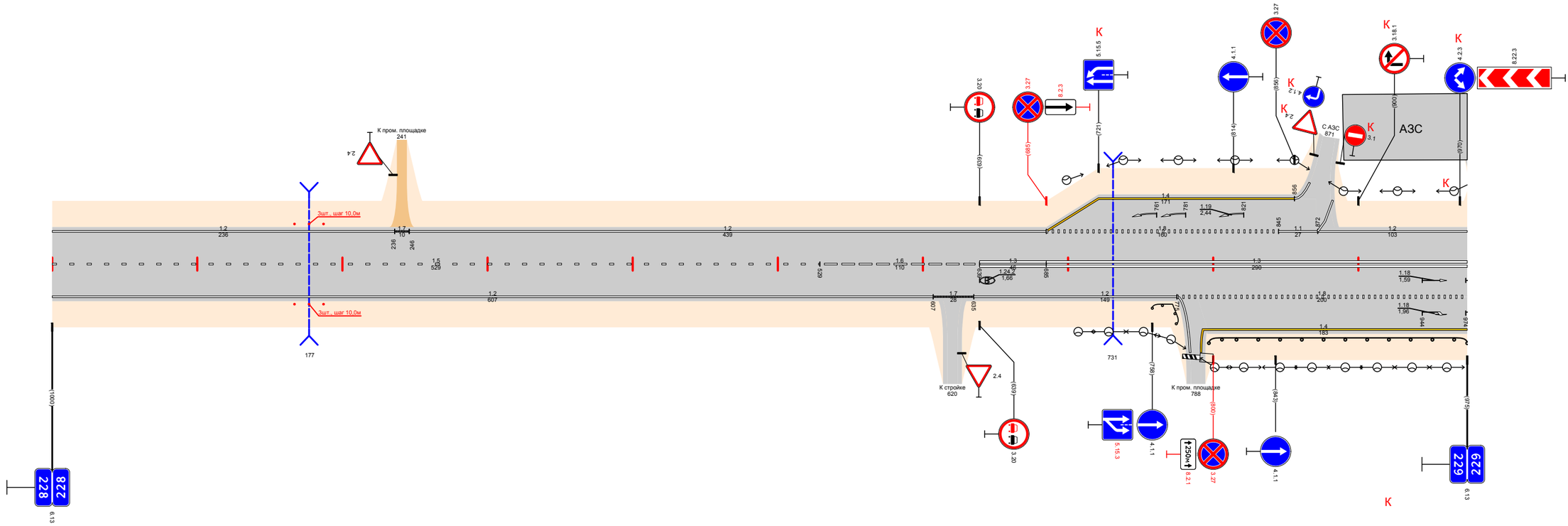

Видимость в прямом направлении		<700; 229,000
Дорожная разметка справа	Осевая линия	15 228,000 - 228,529; 16 228,529 - 228,639; 13 228,639 - 228,685; 13 228,685 - 229,000
	1-я от осевой	12 228,000 - 228,607; 17 228,607 228,635; 12 228,635 - 228,775; 18 228,775 - 229,000
	2-я от осевой	14 228,801 - 229,000
Дорожные ограждения и направляющие устройства справа	На разделительной	
	На обочине	Ст(3) 228,167 - 228,187; ДО (Н3) 228,797 - 229,000
Тротуары справа		

Проект организации дорожного движения А-107 «Московское малое кольцо» 229+000-230+000

Тротуары слева		229,363 - 229,517, (154 м), а/б, ш. 1,0 м; 229,948 - 229,967, (19 м), а/б, ш. 1,0 м
Дорожные ограждения и направляющие устройства слева	На обочине	ОПО-Д 229,361 - 229,377; ОПО-Д 229,377 - 229,456; ОПО-Д 229,462 - 229,516; ДО (У3) 229,805 - 229,855; ОПО-Д 229,881 - 229,925; ОПО-Д 229,954 - 230,000
	На разделительной	
Дорожная разметка слева	3-я от осевой	12 229,496 229,517; 1.17.1 229,517 229,537; 12 229,537 229,552; 12 229,917 229,932; 1.17.1 229,932 229,949; 12 229,949 229,967
	2-я от осевой	14 229,025 - 229,129
	1-я от осевой	12 229,000 229,014; 11 229,010 - 229,060; 18 229,060 - 229,129; 12 229,129 - 229,315; 1.13 229,315 229,350; 17 229,350 229,377; 12 229,377 - 229,456; 12 229,460 229,496; 1.11 229,496 229,510; 11 229,510 229,537; 1.11 229,537 229,552; 12 229,552 - 229,856; 17 229,855 229,867; 12 229,867 - 229,917; 1.11 229,917 229,929; 11 229,929 229,949; 1.11 229,949 229,967; 12 229,967 230,000
Элементы в плане		229,406; R=763, L=391; 229,797
Продольный профиль		L=25; 229,025; α=10; L=155; 229,180; α=35; L=100; 229,280; α=55; L=300; 229,580; α=17; L=100; 229,680; α=15; L=150; 229,830; α=13; L=170
Видимость в обратном направлении		<300; 229,125; <400; 229,225; <500; 229,325; <600; 229,425; <200; 229,525; <300; 229,725; <400; 229,825; <600; 229,925; <700; 230,000

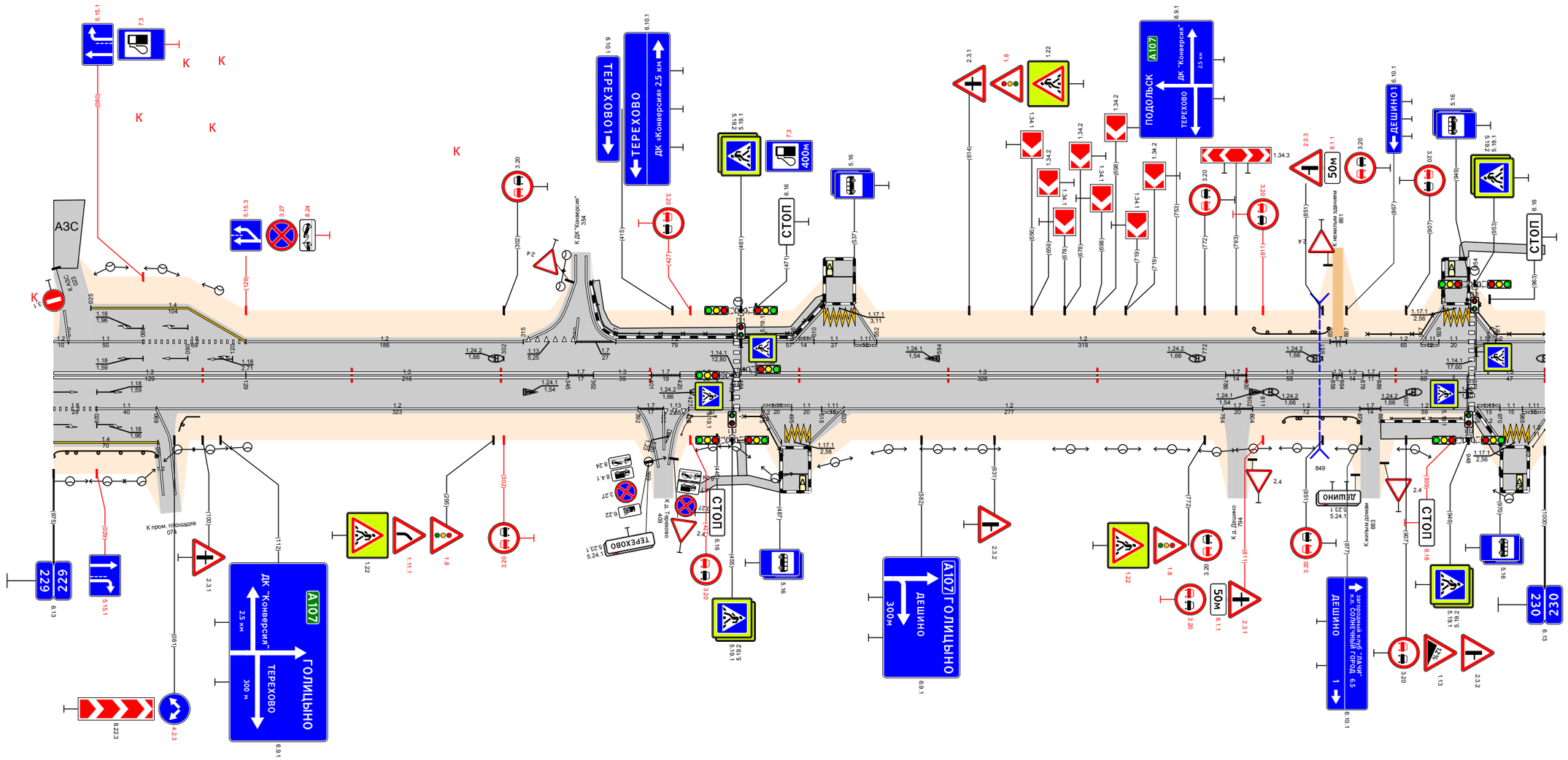

Видимость в прямом направлении		<600; 229,125; <500; 229,225; <400; 229,325; <600; 229,425; <500; 229,525; <300; 229,625; <200; 230,000
Дорожная разметка справа	Осевая линия	13 229,000 - 229,129; 13 229,129 - 229,345; 17 229,345 229,362; 13 229,362 229,401; 17 229,401 229,420; 13 229,420 229,456; 13 229,460 - 229,786; 17 229,786 229,800; 13 229,800 - 229,855; 17 229,855 229,864; 13 229,864 229,878; 17 229,878 229,889; 13 229,889 - 229,949; 13 229,953 - 230,000
	1-я от осевой	18 229,000 229,029; 11 229,029 229,069; 12 229,069 - 229,392; 17 229,392 229,409; 1.13 229,409 229,426; 12 229,426 229,456; 12 229,460 229,475; 1.11 229,475 229,495; 11 229,495 229,515; 1.11 229,515 229,530; 12 229,530 - 229,784; 17 229,784 229,804; 12 229,804 - 229,876; 17 229,876 229,890; 12 229,890 - 229,949; 1.11 229,953 229,970; 11 229,970 229,985; 1.11 229,985 230,000
	2-я от осевой	14 229,000 - 229,070
	3-я от осевой	12 229,475 229,488; 1.17.1 229,488 229,507; 12 229,507 229,530; 12 229,953 229,971; 1.17.1 229,971 229,989; 12 229,989 230,000
Дорожные ограждения и направляющие устройства справа	На разделительной	
	На обочине	ДО (У3) 229,000 - 229,069; ДО (У3) 229,080 - 229,098; ОПО-Д 229,420 229,456; ОПО-Д 229,460 229,477; ДО (У3) 229,825 - 229,875; ОПО-Д 229,897 - 229,923; ОПО-Д 229,944 - 229,952; ОПО-Д 229,952 - 230,000
Тротуары справа		229,412 - 229,456, (44 м), а/б, ш. 1,0 м; 229,887 - 229,952, (65 м), а/б, ш. 1,0 м; 229,952 - 229,971, (22 м), а/б, ш. 1,0 м

Проект организации дорожного движения А-107 «Московское малое кольцо» 230+000-231+000

Тротуары слева		230,000 - 230,023, (23 м), а/б, ш. 1,0 м; 230,672 - 230,714, (42 м), а/б, ш. 2,0 м
Дорожные ограждения и направляющие устройства слева	На обочине	ОПО-Д 230,000 - 230,006; ДО (У3) 230,294 - 230,491; ОПО-Д 230,677 - 230,705; ДО (У3) 230,734 - 230,745; ДО (У3) 230,750 - 230,814
	На разделительной	
Дорожная разметка слева	2-я от осевой	12 230,522 - 230,642; 1.17.1 230,642 - 230,672; 12 230,734 - 230,737; 12 230,737 - 230,860
	1-я от осевой	12 230,000 - 230,019; 17 230,019 - 230,036; 12 230,036 - 230,522; 18 230,522 - 230,571; 11 230,575 - 230,596; 18 230,596 - 230,693; 11 230,693 - 230,706; 12 230,706 - 230,714; 11 230,714 - 230,734; 11 230,749 - 230,779; 18 230,779 - 230,860; 12 230,860 - 230,869; 17 230,869 - 230,879; 12 230,879 - 230,943; 17 230,943 - 230,952; 12 230,952 - 231,000
Элементы в плане		230,812; R=1426, L=567
Продольный профиль		L=170; α=9; 230,170; α=3; L=150; 230,320; L=100; α=2; 230,420; α=7; L=100; 230,520; α=27; L=100; 230,620; α=56; L=250; 230,872; α=36; L=130
Видимость в обратном направлении		<200; 230,130; <300; 230,230; <400; 230,330; <500; 230,430; <600; 230,530; <700; 230,730; 230,830; <700; 231,000

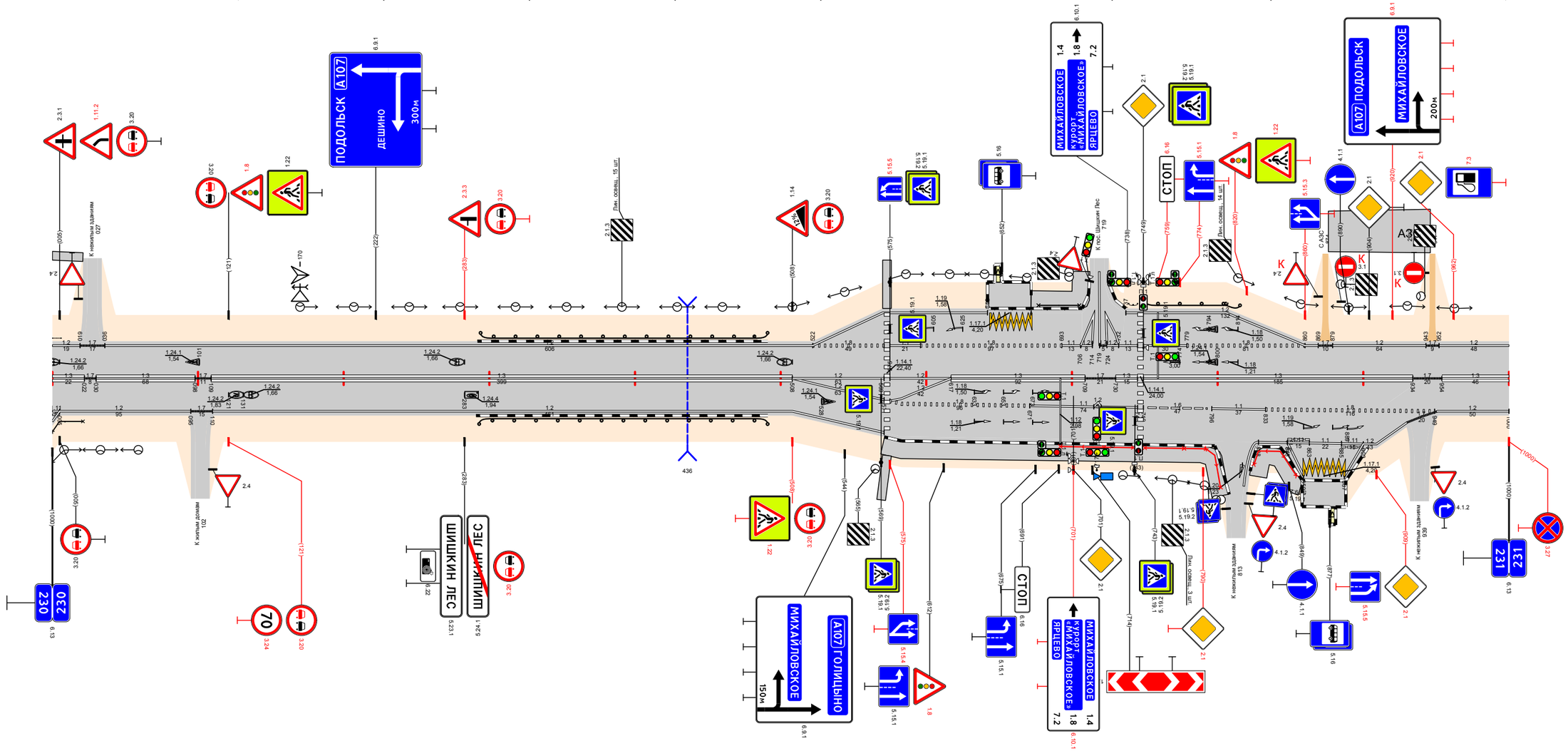

Видимость в прямом направлении		<700; 230,330; <400; 230,430; <300; 230,630; <700; 230,730; 230,830; <700; 231,000
Дорожная разметка справа	Осевая линия	13 230,000 - 230,022; 17 230,022 - 230,030; 13 230,030 - 230,098; 17 230,098 - 230,109; 13 230,109 - 230,508; 12 230,508 - 230,571; 12 230,575 - 230,617; 13 230,617 - 230,709; 17 230,709 - 230,730; 13 230,730 - 230,745; 13 230,749 - 230,934; 17 230,934 - 230,954; 13 230,954 - 231,000
	1-я от осевой	11 230,000 - 230,005; 12 230,005 - 230,095; 17 230,095 - 230,110; 12 230,110 - 230,508; 12 230,575 - 230,591; 18 230,575 - 230,671; 11 230,671 - 230,745; 16 230,749 - 230,796; 11 230,796 - 230,833; 18 230,833 - 230,949; 12 230,951 - 231,000
	2-я от осевой	12 230,508 - 230,571; 12 230,828 - 230,848; 111 230,848 - 230,863; 11 230,863 - 230,885; 111 230,885 - 230,900; 12 230,900 - 230,930
	3-я от осевой	12 230,000 - 230,005
	4-я от осевой	12 230,848 - 230,859; 117.1 230,859 - 230,887; 12 230,887 - 230,900
Дорожные ограждения и направляющие устройства справа	На разделительной	
	На обочине	ОПО-Д 230,000 - 230,021; ДО (У3) 230,293 - 230,491; УПО-Д 230,692 - 230,742; УПО-Д 230,750 - 230,802; УПО-Д 230,825 - 230,859
Тротуары справа		230,569 - 230,573, (4 м), а/б, ш. 1,0 м; 230,570 - 230,803, (233 м), а/б, ш. 2,0 м; 230,820 - 230,857, (37 м), а/б, ш. 2,0 м

Тротуары слева		231,351 - 231,412 (61 м), о/д ш. 1,0 м
Дорожные ограждения и направляющие устройства слева	На обочине	ДО (У3) 231,279 - 231,354; УМО (В3) 231,354 - 231,404; ДО (У3) 231,414 - 231,883; ДО (У3) 231,750 - 231,820
	На разделительной	
Дорожная разметка слева	2-я от осевой	12 231,883 - 232,000
	1-я от осевой	12 231,000 - 231,357; 14 231,357 - 231,405; 12 231,405 - 231,883; 18 231,883 - 232,000
Элементы в плане		R=1426, L=567 (231,379)
Продольный профиль		α=33, L=170 (231,170); α=16, L=150 (231,320); α=6, L=500 (231,820); α=9, L=180
Видимость в обратном направлении		<700 (231,170); <300 (231,230); <400 (231,430); <300 (231,630); <400 (231,730); <500 (231,830); <600 (231,930); <700 (232,000)

Проект организации дорожного движения
А-107 «Московское малое кольцо»
231+000-232+000

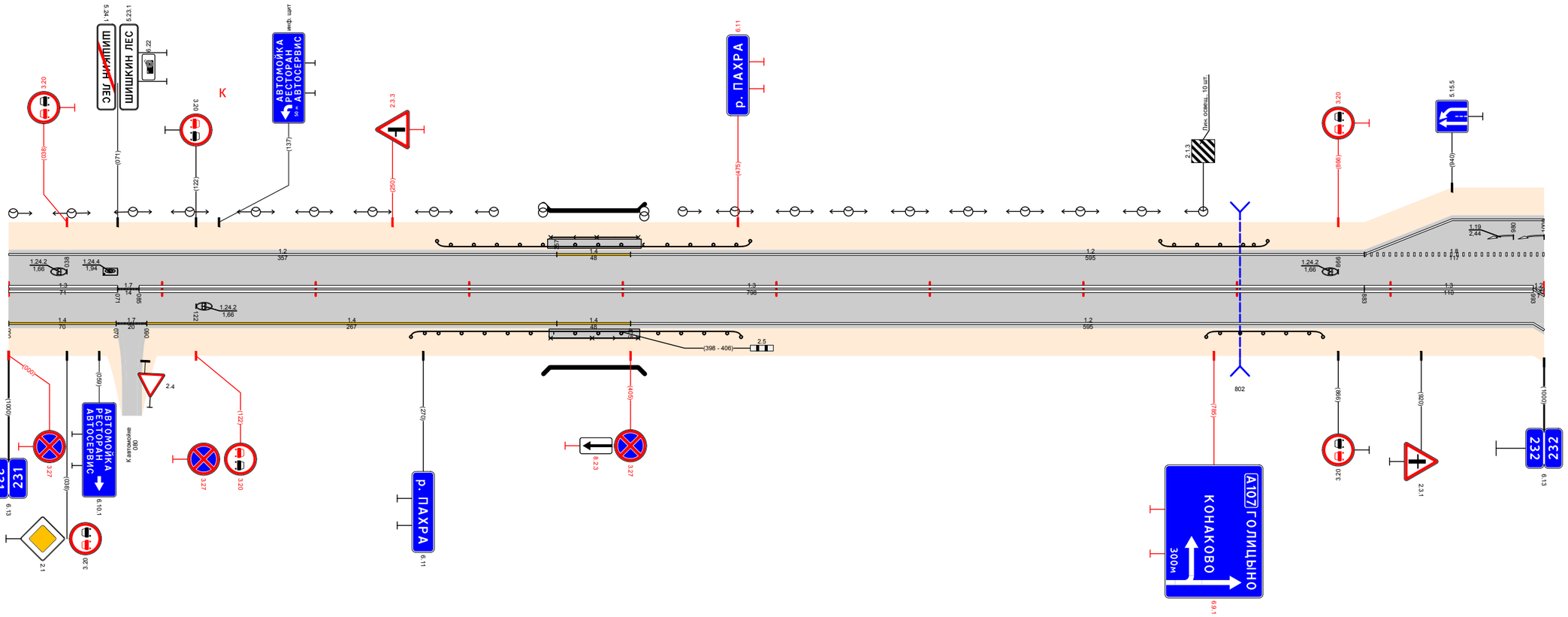

Видимость в прямом направлении		<700 (231,330); <500 (231,430); <300 (231,630); <400 (231,830); <300 (231,930); <600 (232,000)
Дорожная разметка справа	Осевая линия	13 231,000 - 231,071; 17 231,071 231,085; 13 231,085 - 231,883; 13 231,883 - 231,993; 12 231,993 232,000
	1-я от осевой	14 231,000 - 231,070; 17 231,070 231,090; 14 231,090 - 231,357; 14 231,357 - 231,405; 12 231,405 - 231,993
	2-я от осевой	12 231,993 232,000
Дорожные ограждения и направляющие устройства справа	На разделительной	
	На обочине	ДО (У3) 231,262 - 231,355; УМО (В3) 231,355 - 231,404; ДО (У3) 231,414 - 231,477; ДО (У3) 231,780 - 231,856
Тротуары справа		231,352 - 231,411 (59 м), о/д ш. 1,0 м

Тротуары слева		
Дорожные ограждения и направляющие устройства слева	На обочине	ДО (У3) 232,836 - 232,912
	На разделительной	
Дорожная разметка слева	3-я от осевой	12 232,088 - 232,094; 12 232,185 - 232,192
	2-я от осевой	12 232,000 - 232,074; 12 232,074 - 232,085; 14 232,119 - 232,237
	1-я от осевой	18 232,000 - 232,034; 11 232,034 - 232,074; 12 232,074 - 232,097; 17; 19,2; 11 232,119 - 232,159; 18 232,159 - 232,237; 12 232,237 - 233,000
Элементы в плане		
Продольный профиль		L=70; α=13; 232,070; α=7; L=200; 232,270; L=250; α=16; 232,520; α=5; L=50; 232,570; α=38; L=150; 232,720; α=22; L=280
Видимость в обратном направлении		<500; 232,130; <400; 232,330; <600; 232,430; <700; 232,530; <300; 232,730; <500; 232,830; <600; 232,930; <700; 233,000

Проект организации дорожного движения
А-107 «Московское малое кольцо»
232+000-233+000

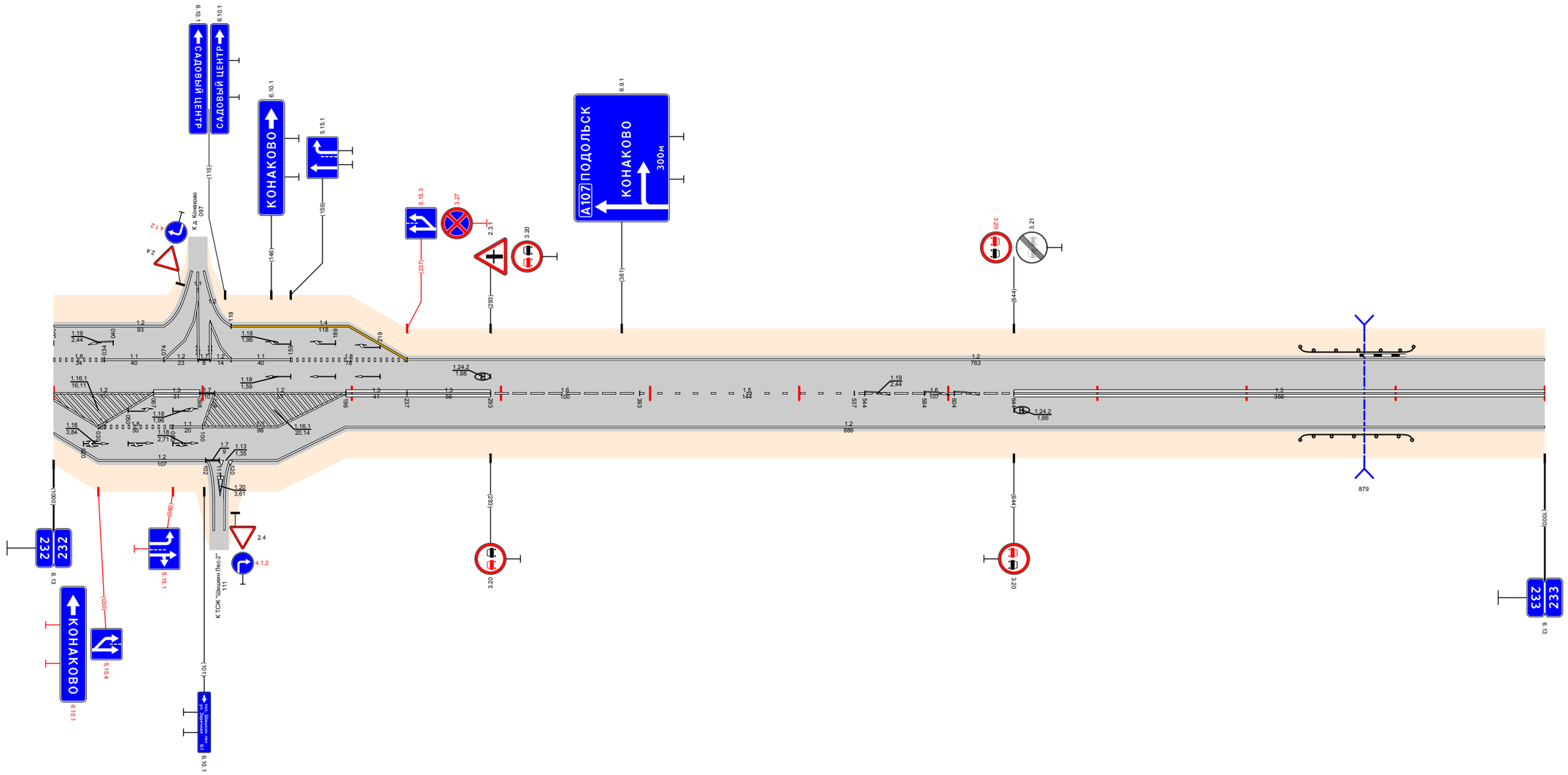

Видимость в прямом направлении		<600; 232,130; <500; 232,230; <400; 232,530; <700; 232,630; <600; 232,730; <500; 232,830; <300; 233,000
Дорожная разметка справа	Осевая линия	12 232,000 - 232,067; 13 232,067 - 232,098; 17 232,098 - 232,108; 12 232,108 - 232,196; 13 232,196 - 232,237; 13 232,237 - 232,293; 16 232,293 - 232,393; 15 232,393 - 232,537; 16 232,537 - 232,644; 13 232,644 - 233,000
	1-я от осевой	18 232,030 - 232,080; 11 232,080 - 232,100; 12 232,100 - 232,150; 12 232,196 - 233,000
	2-я от осевой	12 232,000 - 232,102; 17 232,102 - 232,119; 19 232,119 - 232,138; 12 232,119 - 232,196
Дорожные ограждения и направляющие устройства справа	На разделительной	
	На обочине	ДО (У3) 232,836 - 232,911
Тротуары справа		

Тротуары слева		
Дорожные ограждения и направляющие устройства слева	На обочине	ДО (У3) 233,328 - 233,404
	На разделительной	
Дорожная разметка слева		12 233,000 - 234,000
Элементы в плане		
Продольный профиль		a=10 L=670 233,670 L=330 a=3
Видимость в обратном направлении		<300 233,125 <400 233,325 <500 233,525 <600 233,625 <700 233,925 <300 234,000

Проект организации дорожного движения
А-107 «Московское малое кольцо»
233+000-234+000

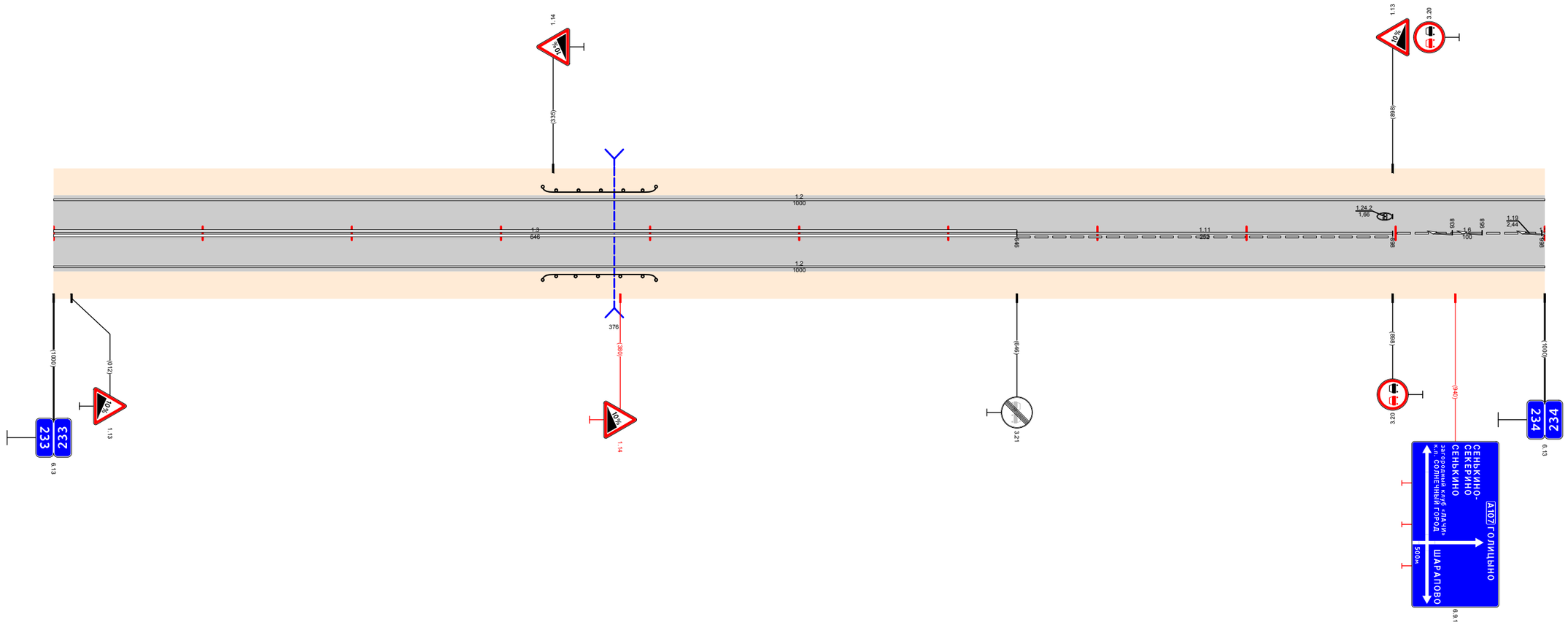

Видимость в прямом направлении		<700 233,325 <500 233,425 <400 233,625 <600 233,725 <700 233,925 <600 234,000
Дорожная разметка справа	Осевая линия	13 233,000 - 233,646; 111 233,646 - 233,898; 16 233,898 - 233,998; 233,998 234,000
	1-я от осевой	12 233,000 - 234,000
Дорожные ограждения и направляющие устройства справа	На разделительной	
	На обочине	ДО (У3) 233,328 - 233,404
Тротуары справа		

Тротуары слева		
Дорожные ограждения и направляющие устройства слева	На обочине	ДО (У3) 234,148 - 234,410; ДО (У3) 234,410 - 234,435; ДО (У3) 234,448 - 234,467; ДО (У3) 234,467 - 234,725
	На разделительной	
Дорожная разметка слева	2-я от осевой	14 234,147 - 234,405; 12 234,405 - 234,430; 14 234,465 - 234,653
	1-я от осевой	12 234,000 - 234,147; 18 234,147 - 234,365; 11 234,365 - 234,405; 12 234,405 - 234,430; 17 234,430 - 234,448; 12 234,448 - 234,465; 11 234,465 - 234,520; 18 234,520 - 234,653; 12 234,653 - 235,000
Элементы в плане		
Продольный профиль		a=8; L=1000
Видимость в обратном направлении		<400 (234,120); <500 (234,220); <600 (234,320); <700 (235,000)

Проект организации дорожного движения А-107 «Московское малое кольцо» 234+000-235+000

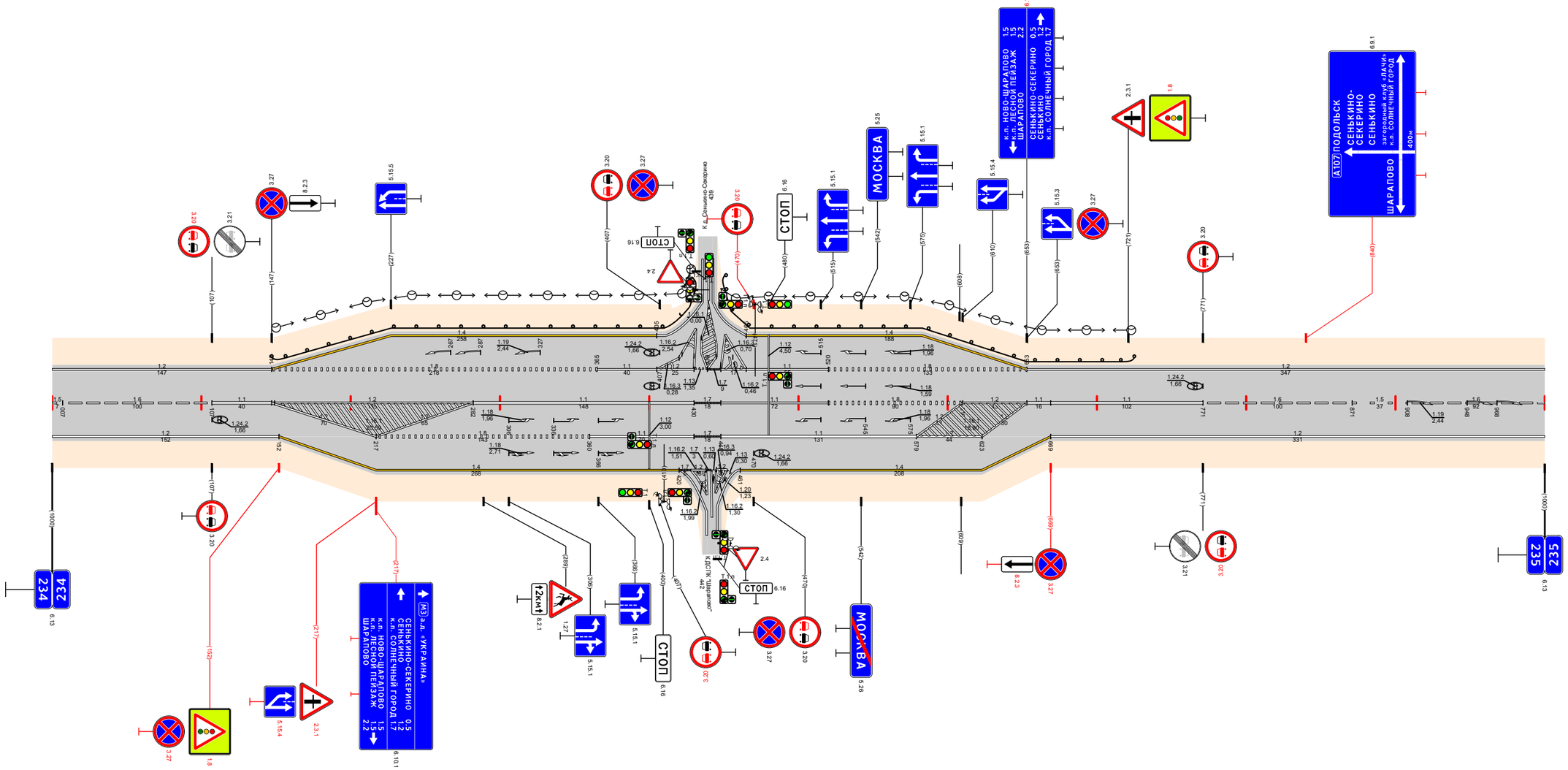

Видимость в прямом направлении		<500 (234,120); <400 (234,320); <700 (235,000)
Дорожная разметка справа	Осевая линия	15 234,000 - 234,007; 16 234,007 - 234,107; 11 234,107 - 234,147; 12 234,147 - 234,282; 11 234,282 - 234,430; 17 234,430 - 234,448; 11 234,448 - 234,520; 18 234,520 - 234,610; 12 234,610 - 234,653; 11 234,653 - 234,669; 11 234,669 - 234,771; 16 234,771 - 234,871; 15 234,871 - 234,908; 16 234,908 - 235,000
	1-я от осевой	12 234,000 - 234,152; 18 234,217 - 234,360; 11 234,360 - 234,430; 17 234,430 - 234,448; 11 234,448 - 234,579; 12 234,579 - 234,623; 12 234,669 - 235,000
	2-я от осевой	14 234,152 - 234,420; 12 234,420 - 234,461; 14 234,461 - 234,669
Дорожные ограждения и направляющие устройства справа	На разделительной	
	На обочине	
Тротуары справа		

Проект организации дорожного движения
А-107 «Московское малое кольцо»
235+000–236+000

Тротуары слева		
Дорожные ограждения и направляющие устройства слева	На обочине	Ст (3) 235,194 - 235,214
	На разделительной	
Дорожная разметка слева		1.2 235,000 - 235,224; 1.7 235,224 - 235,241; 1.2 235,241 - 236,000
Элементы в плане		
Продольный профиль		α=20; L=315; 235,715; α=7; L=200; 235,515; L=485; α=1
Видимость в обратном направлении		<700; 235,620; <400; 235,820; <500; 235,920; <750; 236,000

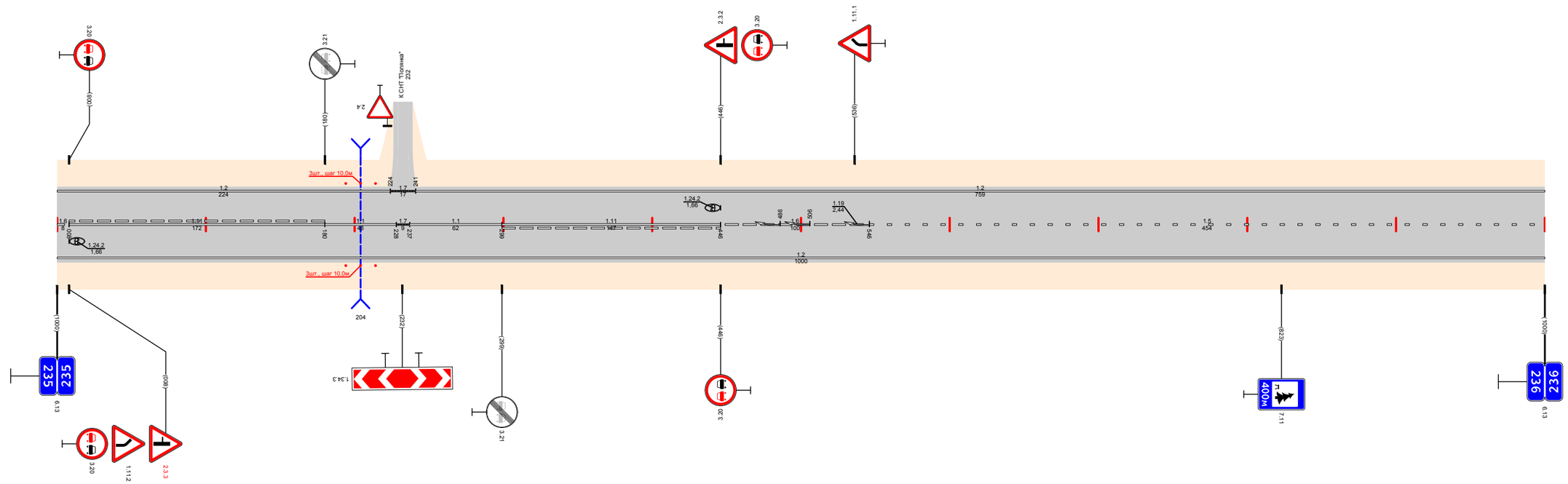

Видимость в прямом направлении		<700; 235,720; <600; 235,820; <500; 235,920; <750; 236,000
Дорожная разметка справа	Осевая линия	1.6 235,000 - 235,008; 1.11 235,008 - 235,180; 1.1 235,180 - 235,228; 1.7 235,228 - 235,237; 1.1 235,237 - 235,299; 1.11 235,299 - 235,446; 1.6 235,446 - 235,546; 1.5 235,546 - 236,000
	1-я от осевой	1.2 235,000 - 236,000
Дорожные ограждения и направляющие устройства справа	На разделительной	
	На обочине	Ст (3) 235,194 - 235,214
Тротуары справа		

Тротуары слева		
Дорожные ограждения и направляющие устройства слева	На обочине	
	На разделительной	
Дорожная разметка слева		1.2 236,000 - 236,161 | 1.11 236,161 236,179 | 1.2 236,179 - 236,235 | 1.11 236,235 236,254 | 1.2 236,254 - 236,326
Элементы в плане		
Продольный профиль		L=326 | α=1 | 236,326
Видимость в обратном направлении		<750

Проект организации дорожного движения
А-107 «Московское малое кольцо»
236+000-236+326

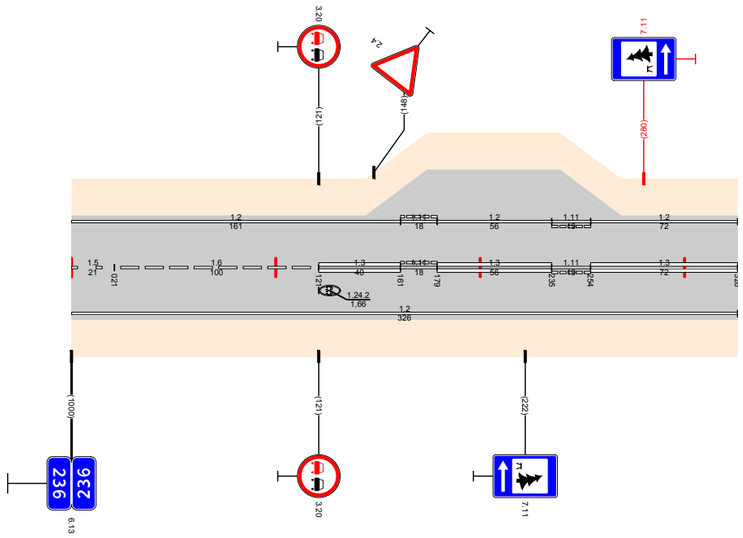

Видимость в прямом направлении		<750 | 236,274
Дорожная разметка справа	Осевая линия	1.5 236,000 236,021 | 1.6 236,021 - 236,121 | 1.3 236,121 - 236,161 | 1.11 236,161 236,179 | 1.3 236,179 - 236,235 | 1.11 236,235 236,254 | 1.3 236,254 - 236,326
	1-я от осевой	1.2 236,000 - 236,326
Дорожные ограждения и направляющие устройства справа	На разделительной	
	На обочине	
Тротуары справа		

Проект организации дорожного движения
А-107 «Московское малое кольцо». Узел 55+936 – 56+270
1:500

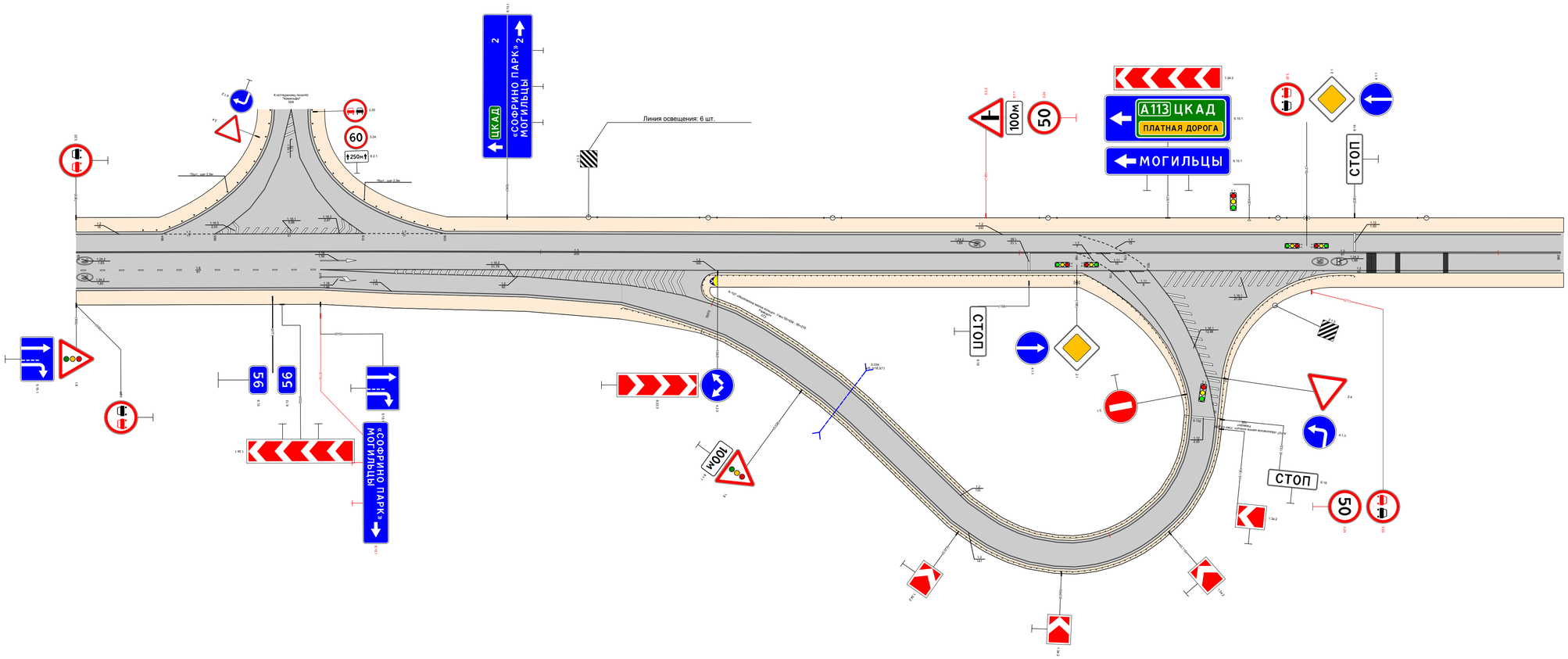

10 м

Проект организации дорожного движения
А-107 «Московское малое кольцо» Кольцо 61+000 - 61+220
1:500

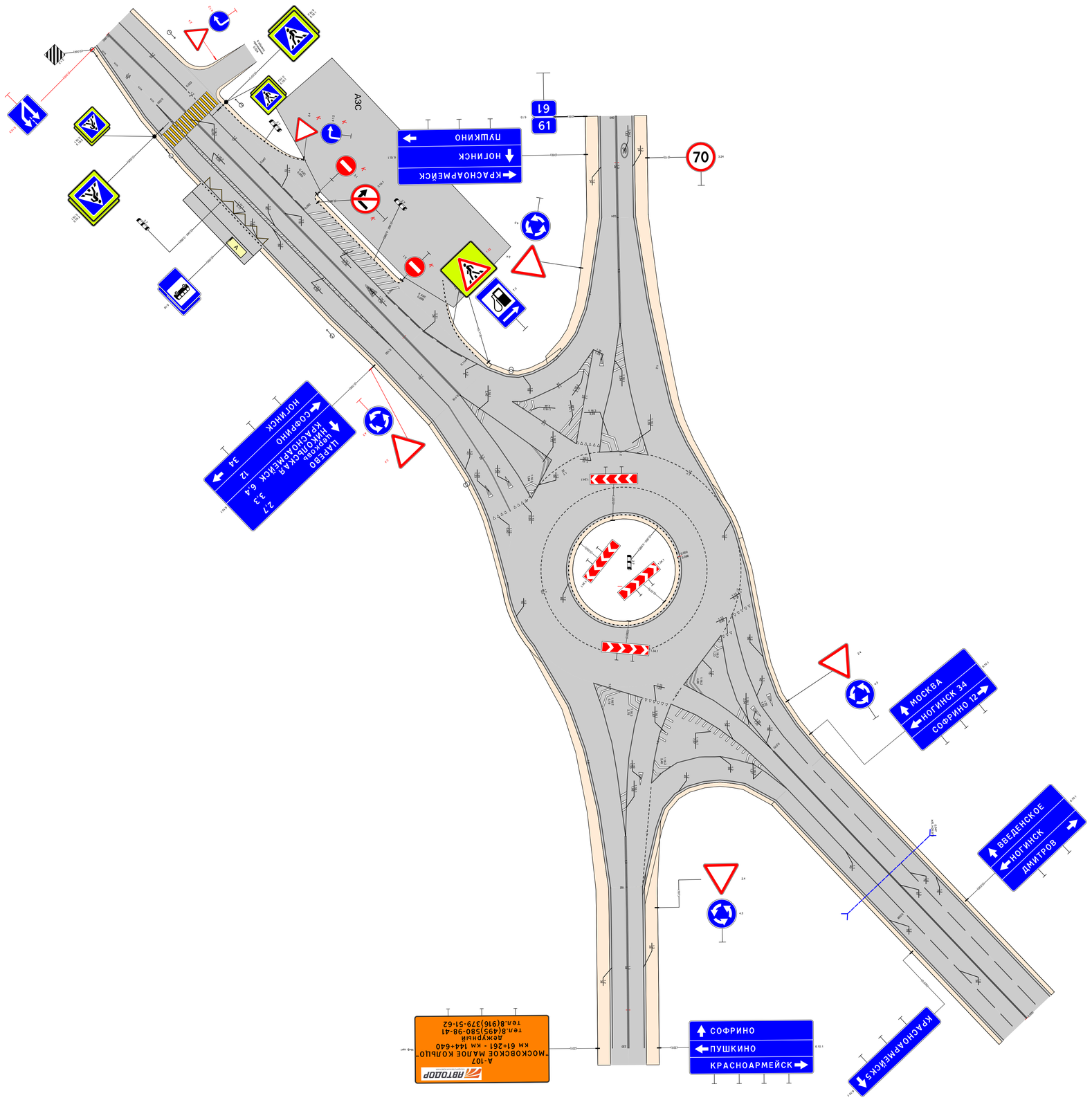

10 м

Проект организации дорожного движения
А-107 «Московское малое кольцо». Кольцо 71+609 - 71+870
1:500

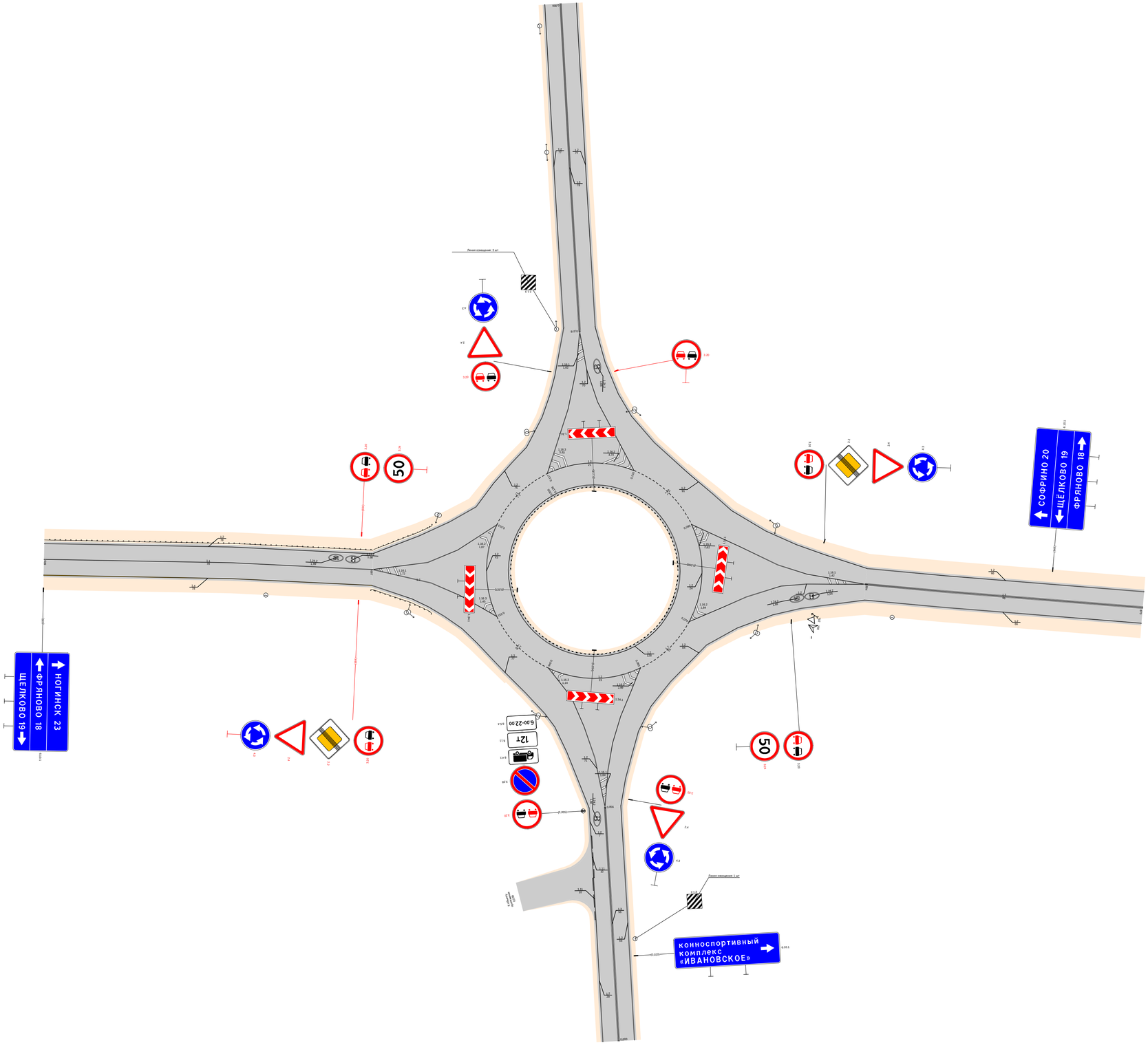

10 м

Проект организации дорожного движения
А-107 «Московское малое кольцо». Узел 80+120 - 80+473
1:500

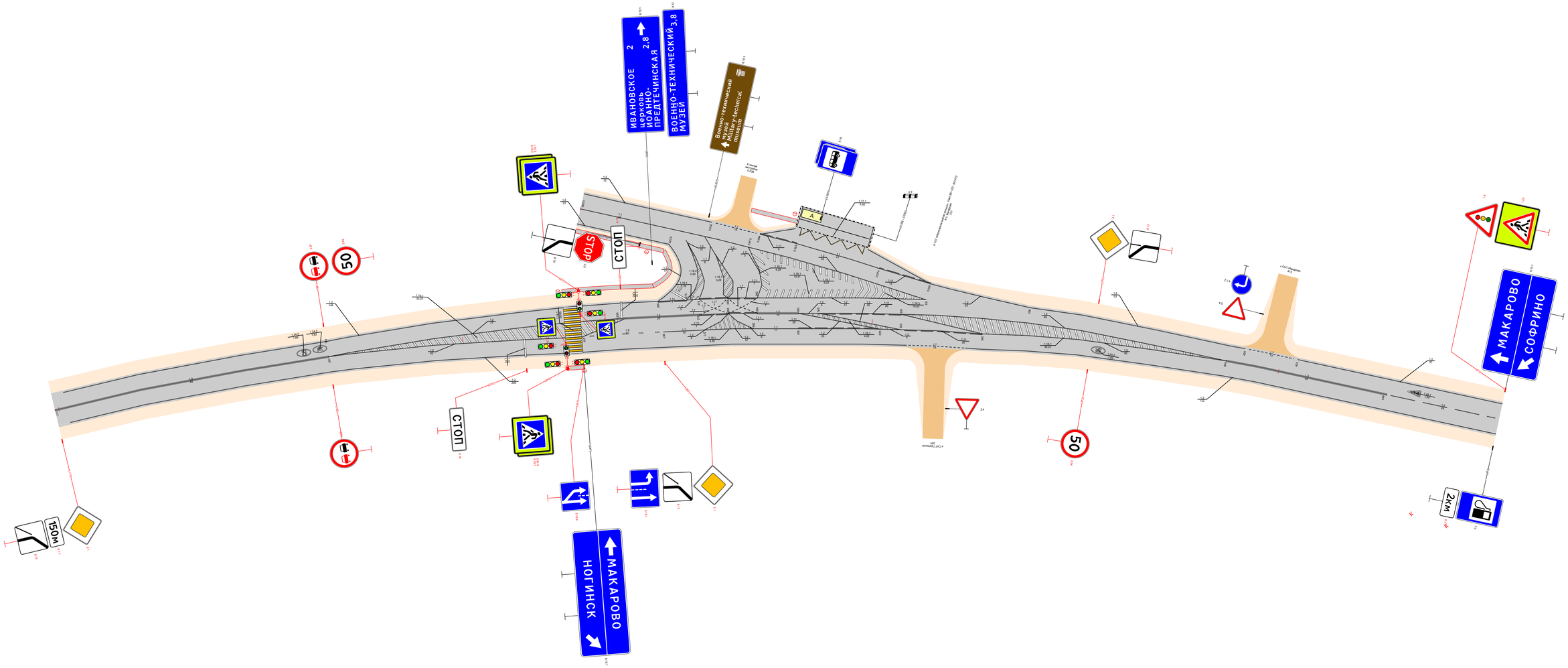

Проект организации дорожного движения
А-107 «Московское малое кольцо». Узел 99+778 – 99+949
1:500

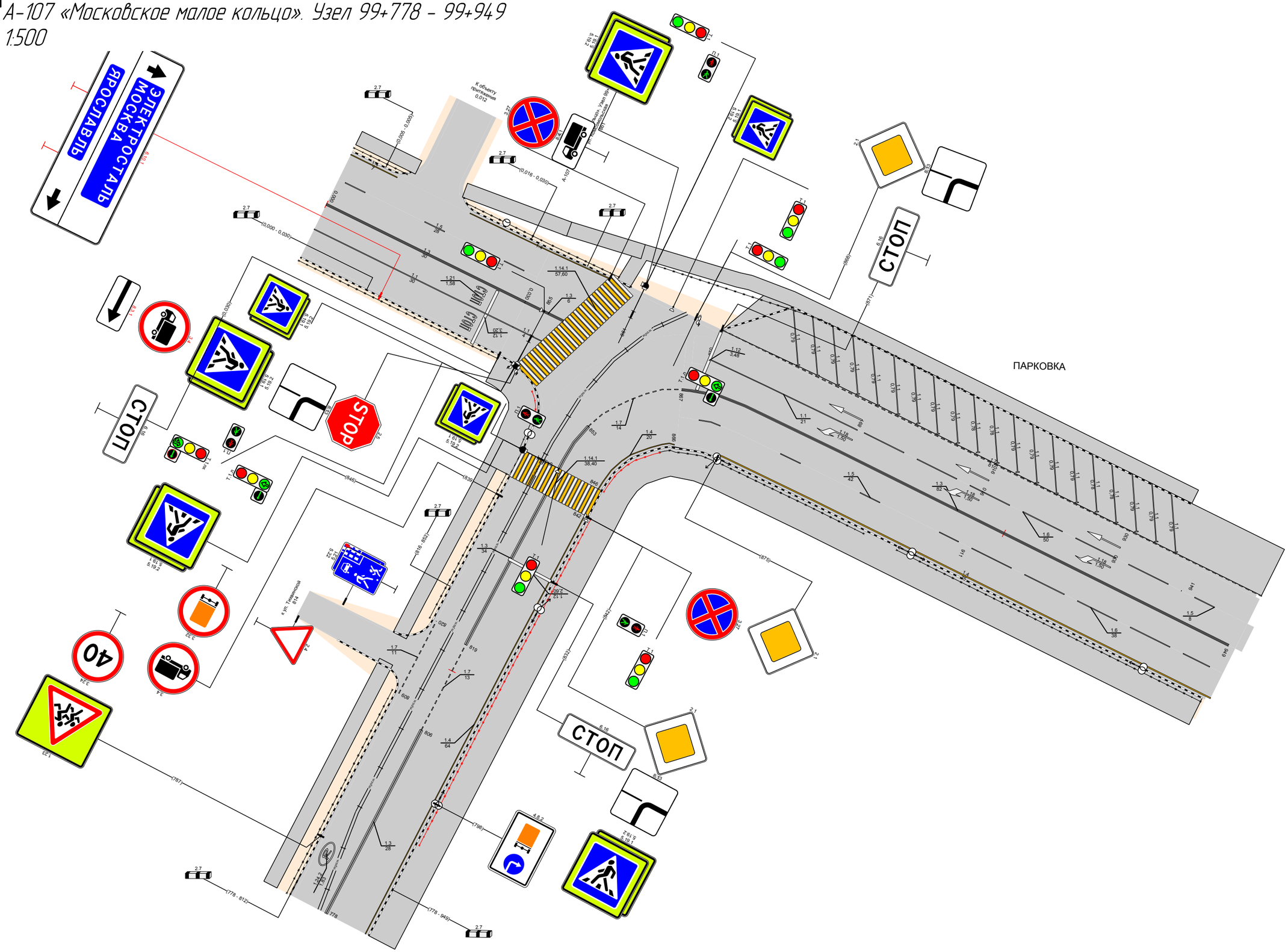

Проект организации дорожного движения
А-107 «Московское малое кольцо». Узел 100+852 – 101+000
1:500

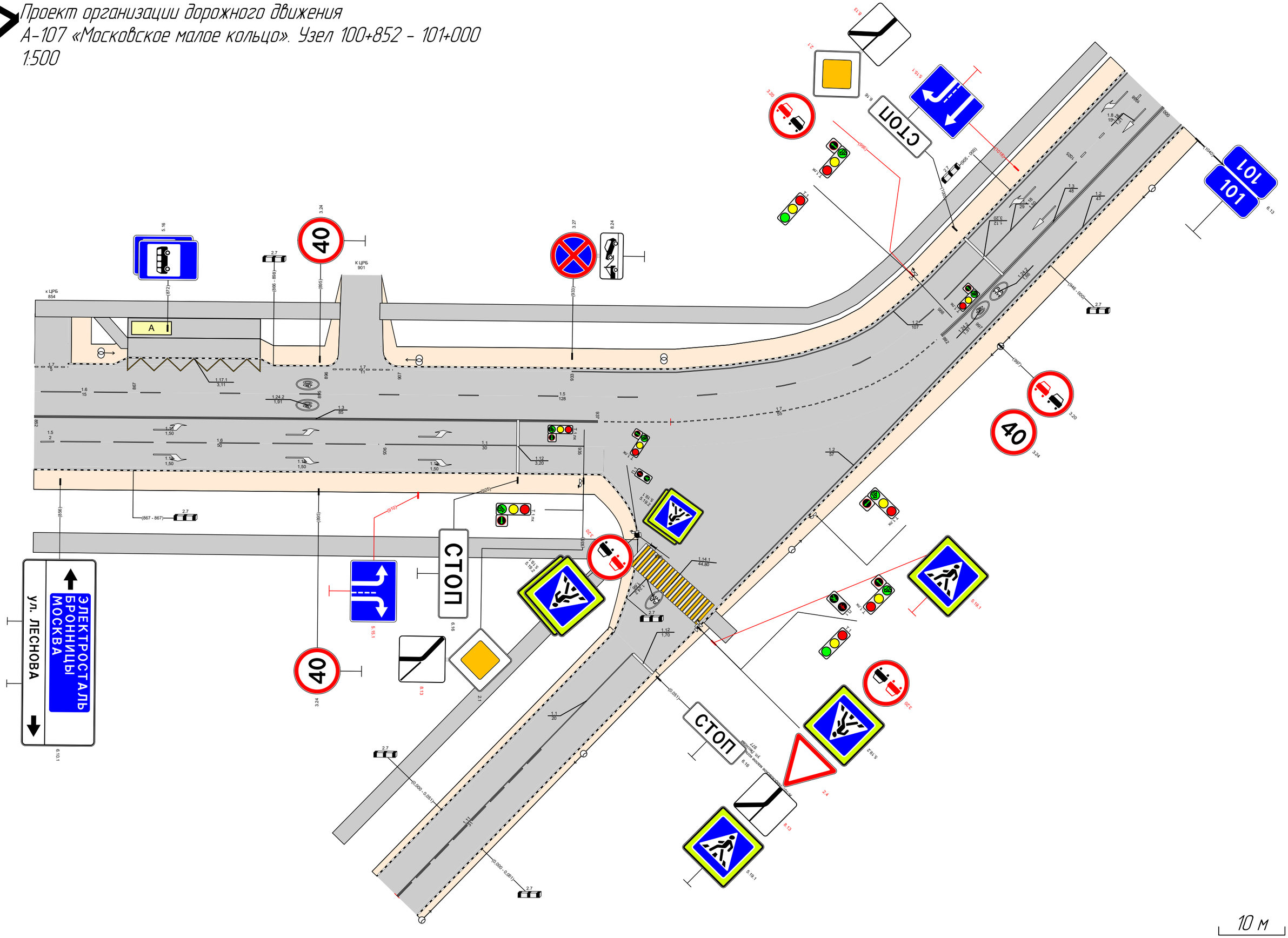

Проект организации дорожного движения
А-107 «Московское малое кольцо». Узел 116+776 -117+309
1:1000

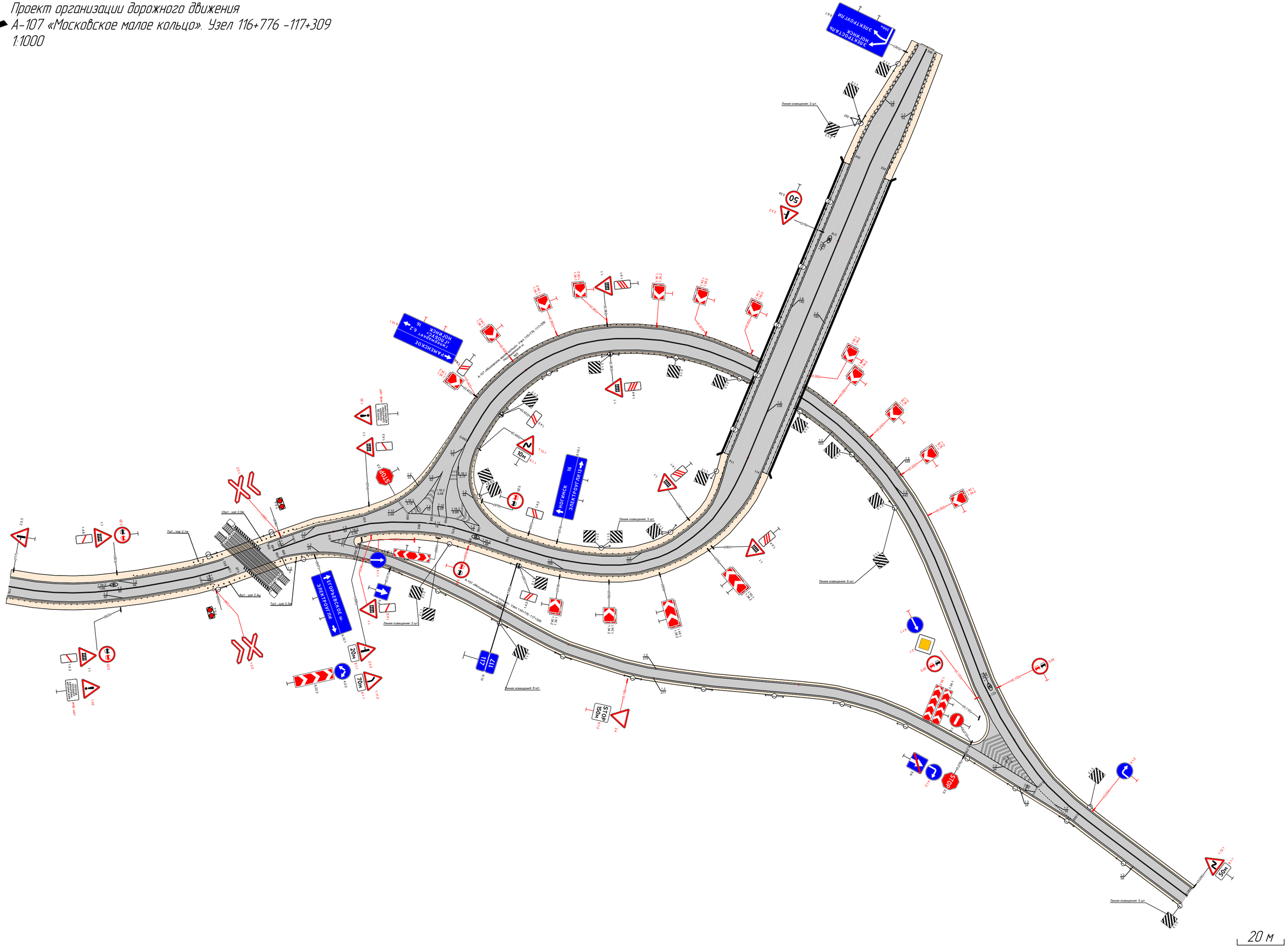

Проект организации дорожного движения
А-107 «Московское малое кольцо». Узел 119+820 - 120+400
1:1000

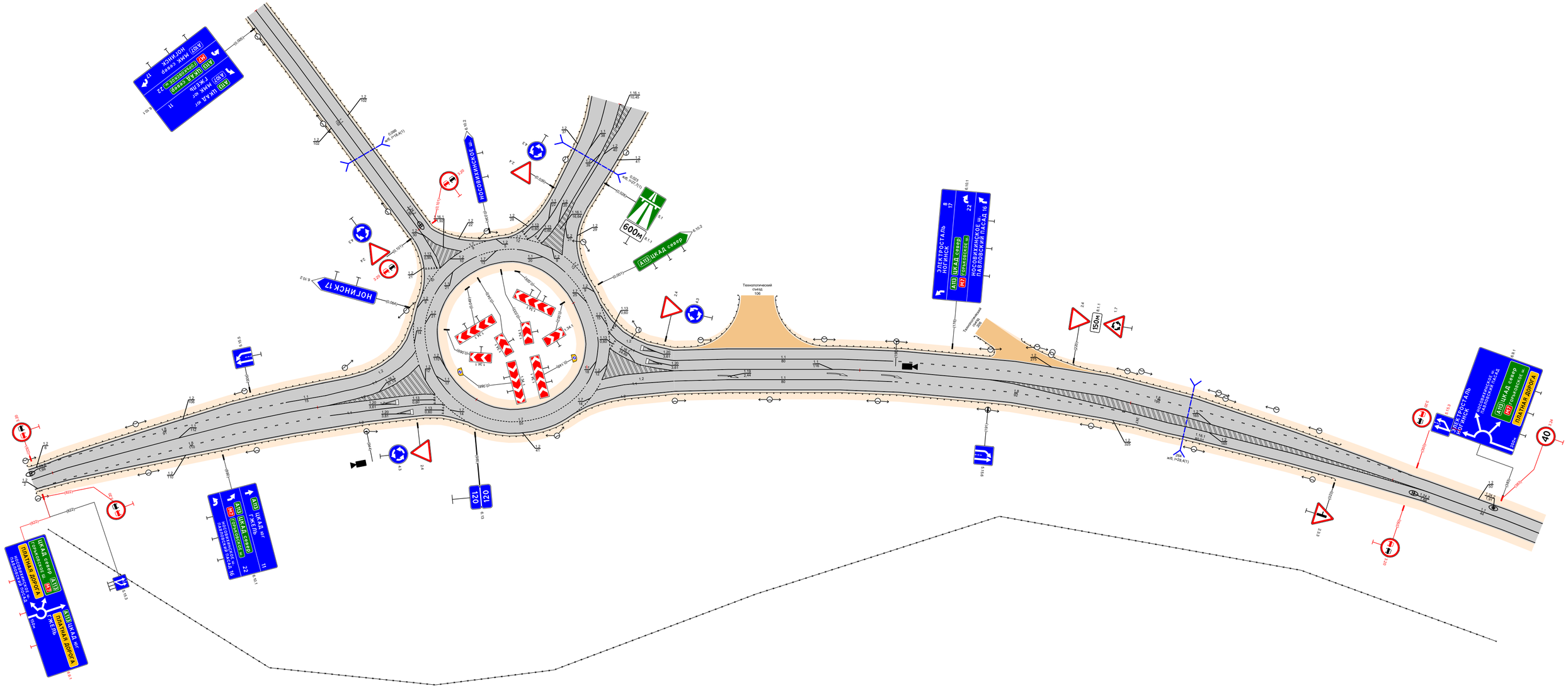

А

Проект организации дорожного движения
А-107 «Московское малое кольцо». Узел 127+855 – 130+320
1:2500

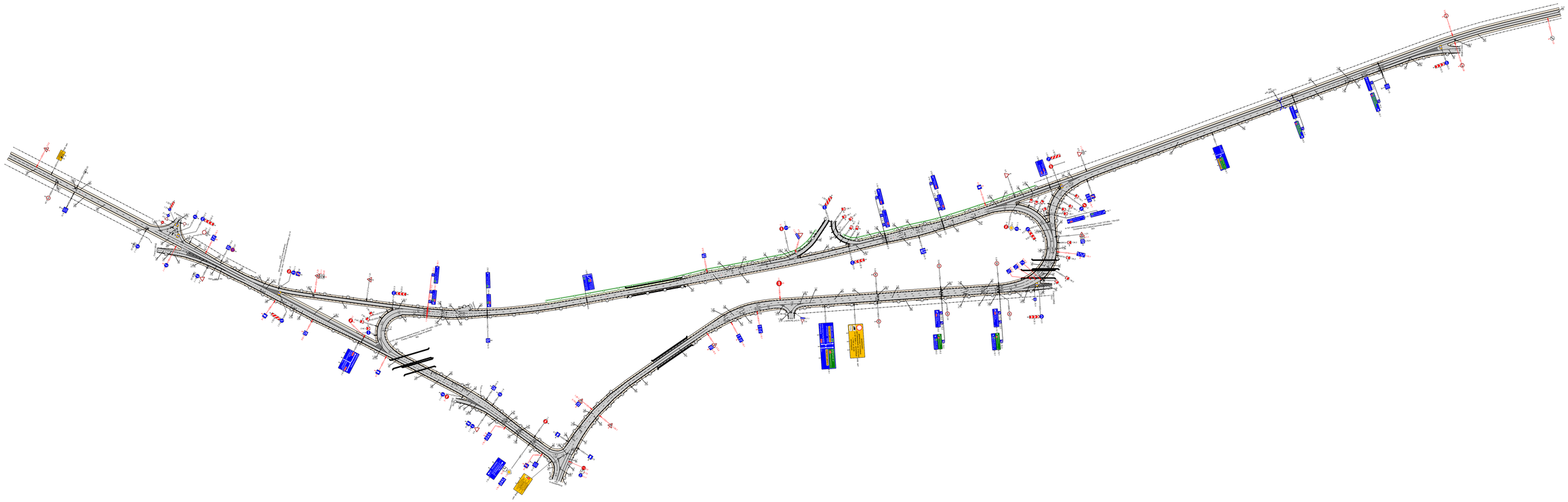

50 м